PANTONE1375C

128g双铜纸+专色1375C+附哑膜

颜色：80k

食谱

豆浆	燕麦花生豆浆	黄豆60克，花生30克，燕麦20克，水1200-1400mL
	红豆花生豆浆	黄豆60克，花生30克，红豆20克，水1200-1400mL
	红枣豆浆	黄豆60克，枸杞8克，红枣（去核）8颗，水1200-1400mL
	薏米核桃豆浆	黄豆60克，枸杞8克，薏米25克，核桃肉10克，水1200-1400mL
中汤	菌菇汤	金针菇30克，香菇30克，滑子菇30克，芹菜（切段）50克，水1200-1400mL
	排骨汤	排骨200克，甜玉米粒100克，红枣（去核5）颗，生姜5克，水1200-1400mL
	豆腐香菜鲫鱼	鲫鱼（去内脏，清洗干净）200克，豆腐100克，香菜10克，生姜5克，水1200-1400mL
	香菇蛋花汤	香菇30克，鸡蛋2个，水800-1400mL
米糊\辅食	芝麻糊	黑芝麻20克，糯米25克，花生30克，水1200-1400m
	南瓜粥	南瓜（切块）20克，小米50克，红枣4（去核）颗，水1200-1400mL
	莲子红枣米糊	红枣（去核）20克，莲子（泡发）25克，小米80克，水1200-1400mL
	营养米糊	黑豆20克，核桃肉30克，芝麻20克，大麦20克，大米80克，水1200-1400mL
果汁	西瓜汁	西瓜（去皮去籽切块状）600克
	蔬果汁	红萝卜（切块）100克，苹果（去皮去核切块）200克，西兰花（切块）80克，柠檬（去皮去核切块）100克，饮用水150克
	芒果汁	芒果（去皮切块）600克，饮用水150克
	草莓柚子汁	草莓（去蒂切块）300克，柚子肉150克，饮用水160克
玉米汁	玉米汁	新鲜玉米约130克，大米20克，水1200-1400mL
炖煮	香菇、精瘦	香菇3-5粒，精瘦约150克，水200ML（水量没过刀面以上）
	土豆	土豆约150克，切成小片
	鱼	鱼200-300克
	胡萝卜	胡萝卜150-300克，切成小片
	菌菇汤	金针菇30克，香菇30克，滑子菇30克，芹菜（切段）50克，水1200-1400mL
	排骨汤	排骨200克，甜玉米粒100克，红枣（去核5）颗，生姜5克，水1200-1400mL
	豆腐香菜鲫鱼	鲫鱼（去内脏，清洗干净）200克，豆腐100克，香菜10克，生姜5克，水1200-1400mL

异常自检

故障情况	原因	解决方法
反复警报显示E1	传感器短路	送修
反复警报显示E2	杯盖没盖好 热敏电阻开路	送修
反复警报显示E3	超温保护，可能食料加多，导致烧糊，或水量太少致干烧	按量杯加料，按刻度加水
反复警报显示E5	发热盘一直加热，电路不工作	送修
溢出	1.二次加热 2.水量过多或者食材过多	按规定加水和食材
糊底	水量过多或者食材过小	按规定加水和食材

电路原理图

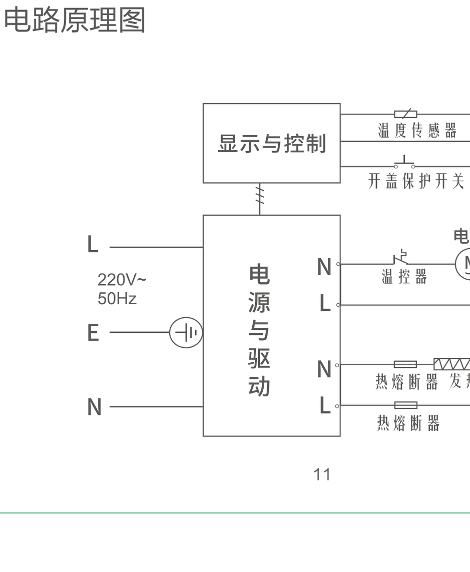

环保清单

部件名称	有毒有害物质或元素					
	铅(pb)	汞（Hg）	镉（Cd）	六价铬（Cr(VI)）	多溴联苯（PBB）	多溴二苯醚（PBDE）
PCB	x	x	O	O	O	O
PCBA焊接点	x	O	O	O	O	O
元器件	x	O	O	O	O	O
金属结构件	O	O	O	O	O	O
塑胶结构件	O	O	O	O	O	O
纸质配件	O	O	O	O	O	O
线缆	O	O	O	O	O	O

本表格依据SJ/T11364的规格编制

O：表示该有害物质在该部件所有均质材料中的含量均在GB/T 26572规定的限量要求以下。

X：表示该有害物质至少在该部件的某一均质材料中的含量超出GB/T 26572规定的限量要求。

安全警示

禁止接触　禁止拆卸　禁止

机器工作时，请勿触碰杯外壳

机器在工作过程中，杯体表面温度会升高，请不要用手直接触摸，并且不能让儿童接近、使用。

不能自行拆卸修理和进行改装

自行拆卸或改装，容易造成组装不良而引起不可预期的故障及意外，并将严重影响消费权益。

请勿将大杯直接放入冰箱或冰柜中，因为急骤的冷却及低温会使杯座内部产生"冷凝水"。易损坏电器机体零件，导致机体故障。

清洗大杯时杯座禁止直接用水冲洗，以免机体进水而导致故障或引发不可预期的意外。

制作过程中，请勿随意打开小盖或揭开杯盖，防止被高温表面、喷涌的水蒸气烫伤。

请注意机器摆放位置，请勿放置于不平稳的位置。并需与墙面或其他物品保持一定的距离，以保持机器外围良好通风，确保机器的使用寿命。

1.使用前，请仔细阅读说明书中各项说明。
2.请保持电源线插头及本机体的干燥。
3.不可进行本说明书未曾介绍的操作，更不可擅自拆卸和改装本产品，否则将影响本产品的寿命。
4.刀刃锋利，请勿触摸。
5.使用的电源线必须可靠接地，且拿出或放入大杯部分前先切断电源。
6.若不使用本产品，请将开关关闭，再拔掉插头。
7.使用中请勿让儿童靠近或碰触机体，亦不得让幼儿单独使用，平时收藏时不可放在幼儿可触碰到的地方，以免引起不可预期之意外。
8.注意电源线的收藏及保护：取用及收藏时，注意不要将电源线加工、弄破、拉扯、任意扭曲、加长，还有不要让重物压住，以免使电源线破皮而引起不可预期的故障及意外。
9.如果电源线软线损坏，必须用专用软线或从其制造商或维修部买到的专用组件来更换。
10.本机采用高速电机，粉碎时出现间歇性忽快忽慢的声音属正常现象。
11.机器工作前，请把准备好的食材切断，长约2cm。

安全警示

12.使用中请勿靠近火源、水源、易燃物。
13.行动不方便、年长、儿童及智力不足者（缺乏使用经验及知识者）请勿单独使用本产品，请于家长或安全监护者陪同指导下使用。
14.使用前，请将大杯外侧以及主机座上不小心蘸附的水珠用干毛巾擦拭干净、防止产生漏电现象。
15.做热饮功能时，请严格控制在上下水位线(1200mL-1400mL)，切不可多放少放，否则会造成烧焦或煮不熟等情况。
16.机器在工作过程中，杯桶内液体沸腾后请小心壶嘴喷出水蒸气和溅出的热水。切勿揭开杯盖。
17.机器在再次通电使用前必须将耦合器、触点等擦干，并保持清洁。
18.本机器配件请勿用于其他用途。当取出切割刀片、排空混料盆和清洗期间应当小心。

保修卡

相关信息（用户填写）

用户姓名		常用电话	
通讯地址			
产品型号		产品编号	
购买店铺		购买日期	
发票号码			

维修记录

维修日期	
故障内容	
处理详情	
维修单位名称	
维修员签名	
维修单位电话	

在购买本公司产品时，请立即填写此保修卡；请妥善保管保修卡，消费者不必将其寄回本公司；维修时请携带保修卡及有效发票正本。

服务承诺

产品如有故障，请与本公司的特约维修网点或客服服务中心联系
本产品实行整机一年保修期。
保修期的起始日期以产品发票日期为准。

服务承诺

产品如有故障，请与本公司的特约维修网点或客服服务中心联系
本产品实行整机一年保修期。
保修期的起始日期以产品发票日期为准
凡属下列情况之一的，不属保修范畴。
1.用户搬运、使用、保管、维护不当而损坏，或人为损坏；
2.经非本公司指定维修部维修，或用户自行装拆、维修；
3.产品附件(如饭勺、汤勺、接浆杯等)、印刷品(如说明书等)和赠品等损坏；
4.使用非我司产品标配的赠品或配件，造成损坏；
5.发票所载型号与维修产品型号不符或被涂改；
6.非家庭使用（如经营、商用、公司集体）的产品；
7.超出保修期；
8.无有效发票；
9.不可抗力造成损坏。

不属于保修期间的产品，将提供收费维修服务，本公司客户服务中心仍热情为您服务。

维修电话：400-930-9983

产品合格证

检查结论：合格
检查员号：检验员A1
检查日期：见生产批号

美的智慧家居科技有限公司

生产日期见生产批号前6位（年/月/日）

制造商：美的智慧家居科技有限公司
地　址：佛山市顺德区北滘镇北滘居委会蓬莱路工业大道美的全球创新中心四栋二楼C区东北面
邮　编：528311
电　话：400-930-9983
网　址：www.buguhome.com.cn
版　本：V1.0

本资料上所有内容均经过认真核对，如有任何印刷错漏或内容上的误解，可向本公司咨询。
注：产品若有技术改进，会编进新版手册中，恕不另行通知。产品外观、颜色如有改动，以实物为准。

bugu

产品使用说明书

搅拌机（破壁料理机）

使用产品前请仔细阅读本说明书，并妥善保管

部件说明

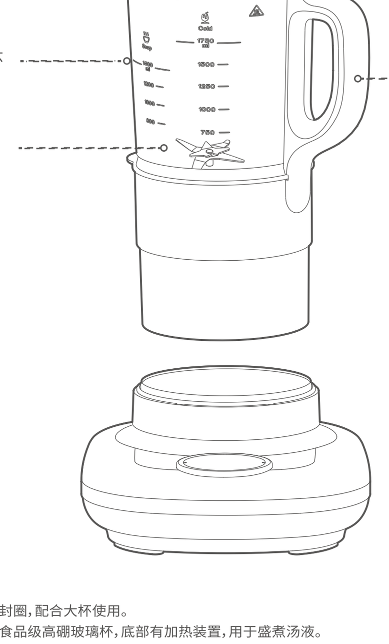

杯盖：内有密封圈，配合大杯使用。
料理杯：采用食品级高硼玻璃杯，底部有加热装置，用于盛煮汤液。
小盖：用于阻挡冒出的蒸汽，防止烫伤。
把手：用于取出大杯时握持位置。
刀片：采用不锈钢材质，用于切割粉碎各种食物。
下耦合器：配合上耦合器使用，需对准上耦合器方位压合
底座：支撑机器，底部有防震脚。

控制面板

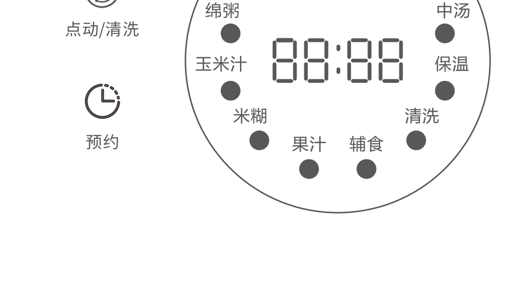

产品参数

型号	电源	容量	搅拌功率	加热功率	功能
BG-B5P	220V~ 50Hz	1.75L	450W	800W	豆浆、花茶、中汤、保温、清洗、辅食、果汁、米糊、玉米汁、绵粥、炖煮、奶昔、点动/清洗、预约

操作面板

操作功能键：点动/清洗、功能、预约、开始/停止、豆浆、花茶、中汤、保温、清洗、辅食、果汁、米糊、玉米汁、绵粥、炖煮、奶昔

待机状态
插上电源，蜂鸣器"嘀"一声，所有灯和数码屏显示"88:88"亮2秒，之后数码屏显示"0000"并长亮，其它灯全熄灭整机进入待机状态。

"功能"键
在待机状态按下"功能"键选择所需功能后（豆浆、花茶、中汤、辅食、米糊、玉米汁、绵粥、炖煮等），数码屏显示该程序总时长，再按"开始/停止"键，已选程序开始运行，数码屏跑马灯至水烧开，开始倒计时。显示至工作完成后，机器报警10秒，数码屏显示"End"。
按下"功能"键选择"保温"程序后，数码屏显示70°C。按"开始/停止"键后，程序开始跑马灯，直至达到预设温度后，数码屏显示70°C，机器报警10秒，保温12小时。
按下"功能"键选择"清洗"、"果汁"、"奶昔"程序后，数码屏显示所需时间。按"开始/停止"键后，数码屏开始倒计时，显示至工作完成后，机器报警10秒，数码屏显示"End"。

"开始/停止"键
在机器通电待机状态下，选择相应的功能键后，请再按"开始/停止"功能键，然后功能开始运行；在功能运行过程中，如果再次选择"开始/停止"键，将会停止工作，回到通电待机状态。

"预约"键
在待机状态下按"功能"键选择相应的任一功能如："豆浆"、"花茶"、"中汤"、"保温"、"辅食"、"米糊"、"玉米汁"、"绵粥"、"炖煮"，再按下"预约"键，按第一下"10"分钟，也可长按跳到12小时，（按一次增加10分钟。按需求选用预约时间）（数码管闪亮），然后再按"开始/停止"键。程序开始运行，数码屏跑马显示至工作完成后，机器报警10秒，数码屏显示"End"。
注："果汁、清洗、奶昔"不可进行预约操作。
在选择功能预约过程中，如选择程序失误，可以按下"开始/停止"功能键退出程序，再重新选择。

"豆浆"
在待机状态按下"功能"键，选择相应的功能"豆浆"，数码屏显示所需时间。再按"开始/停止"键，"豆浆"程序开始运行，数码屏跑马灯至水烧开，开始倒计时。显示至工作完成后，机器报警10秒，数码屏显示"End"

"花茶"
在待机状态按下"功能"键，选择相应的功能"花茶"，数码屏显示所需时间。再按"开始/停止"键，"花茶"程序开始运行，数码屏跑马灯至水烧开，开始倒计时。显示至工作完成后，自动跳入保温程序，保温12小时结束后机器报警10秒，数码屏显示"End"。

"中汤"
在待机状态按下"功能"键，选择相应的功能"中汤"，数码屏显示所需时间。再按"开始/停止"键，"中汤"程序开始运行，数码屏跑马灯至水烧开，开始倒计时。显示至工作完成后，机器报警10秒，数码屏显示"End"。

操作面板

"保温"
在待机状态按下"功能"键，选择相应的功能"保温"，数码屏显示70°C。按"开始/停止"键后，"保温"程序开始运行，数码屏显示跑马灯，直至达到预设温度后，数码屏显示70°C，机器报警10秒，保温12小时。检测到温度下降后机器自动加热，屏幕开始跑马灯。持续循环这个流程。

"清洗"
在待机状态按下"功能"键，选择相应的功能"清洗"，数码屏显示所需时间。再按"开始/停止"键，"清洗"功能开始运行，数码屏开始倒计时，显示至工作完成后，机器报警10秒，数码屏显示"End"。

"辅食"
在待机状态按下"功能"键，选择相应的功能"辅食"，数码屏显示所需时间。再按"开始/停止"键，"辅食"程序开始运行，数码屏跑马灯至水烧开，开始倒计时。显示至工作完成后，机器报警10秒，数码屏显示"End"。

"果汁"
在待机状态按下"功能"键，选择相应的功能"果汁"，数码屏显示所需时间。再按"开始/停止"键，"果汁"程序开始运行，数码屏开始倒计时，显示至工作完成后，机器报警10秒，数码屏显示"End"。

"米糊"
在待机状态按下"功能"键，选择相应的功能"米糊"，数码屏显示所需时间。再按"开始/停止"键，"米糊"程序开始运行，数码屏跑马灯至水烧开，开始倒计时。显示至工作完成后，机器报警10秒，数码屏显示"End"。

"玉米汁"
在待机状态按下"功能"键，选择相应的功能"玉米汁"，数码屏显示所需时间。再按"开始/停止"键，"玉米汁"程序开始运行，数码屏跑马灯至水烧开，开始倒计时。显示至工作完成后，机器报警10秒，数码屏显示"End"。

"绵粥"
在待机状态按下"功能"键，选择相应的功能"绵粥"，数码屏显示所需时间。再按"开始/停止" 键，"绵粥"程序开始运行，数码屏跑马灯至水烧开，开始倒计时。显示至工作完成后，机器报警10秒，数码屏显示"End"。

"炖煮"
在待机状态按下"功能"键，选择相应的功能"炖煮"，数码屏显示所需时间。再按"开始/停止"键，"炖煮"程序开始运行，数码屏跑马灯至水烧开，开始倒计时。显示至工作完成后，机器报警10秒，数码屏显示"End"。

"奶昔"
在待机状态按下"功能"键，选择相应的功能"奶昔"，数码屏显示所需时间。再按"开始/停止"键，"奶昔"程序开始运行，数码屏开始倒计时，显示至工作完成后，机器报警10秒，数码屏显示"End"。

"点动/清洗"
在待机状态按下"点动/清洗"键，不松手，机器开始高速启动，松手后机器停止工作，进入待机状态。

使用说明

❶ 把切成不大于2cm长的食材倒入大杯中，向大杯内加入适量清水，水量应保持水位线，切勿超量或过低。

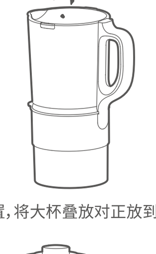

❷ 盖上杯盖，对准上下耦合器位置，将大杯叠放对正放到主机上，压紧扣合耦合器。

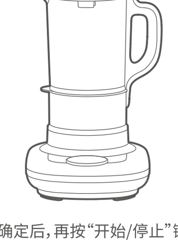

❸ 接通电源，按所需功能键，确定后，再按"开始/停止"键，即可开始工作。

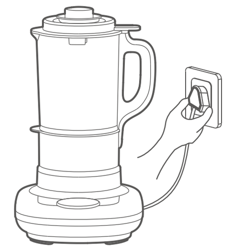

使用说明

❹ 倒出时一手扶住主机，一手缓慢地把大杯取出，放置于桌面上的位置，左手抓住把手，右手缓慢旋开杯盖。
注：提起杯盖时请堤防冒出的蒸汽，防止烫伤。

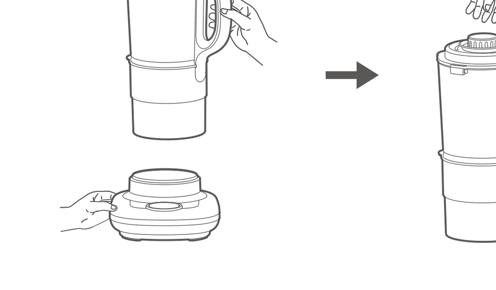

❺ 工作完成时，机器会发出"嘀嘀"声音10秒，此时可以将电源线拔除电源插座即可。

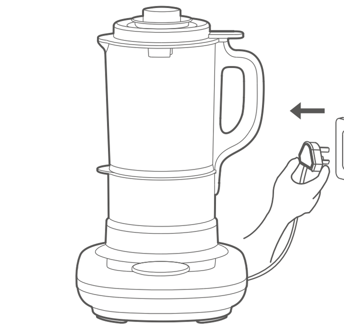

功能说明

功能	食材	操作步骤	备注
豆浆	豆浆食材：用干黄豆80克（1杯），也可加入不超过20克的大米。加水至1200-1400mL	在待机状态按下"功能"键，选择相应的功能"豆浆"，再按"开始/停止"键，程序开始运行30-35分钟，数码屏跑马灯至水烧开，开始倒计时。显示至工作完成后，机器报警10秒，数码屏显示"End"。	切勿加入过量的水或食材，以防溢出或者口感下降，切勿在搅拌过程中，加入食材；切勿二次熬煮以防糊底。注：调料如糖在豆浆煮熟后在小盖倒入，使用点动功能搅拌均匀后即可食用。
花茶	花茶食材：放适量的茶，加水量至1200-1400mL	在待机状态按下"功能"键，选择相应的功能"花茶"，再按"开始/停止"键，程序开始运行约15分钟，数码屏跑马灯至水烧开，开始倒计时。显示至工作完成后，自动跳入保温程序，保温12小时结束后机器报警10秒，数码屏显示"End"。	注意在煮的过程中切勿加入茶或者水，以防溢出或影响好感。
中汤	中汤食材：新鲜鱼、西红柿、蘑菇等食材，总量不超过350克，加水量至1200-1400mL	在待机状态按下"功能"键，选择相应的功能"中汤"，再按"开始/停止"键，程序开始运行40-50分钟，数码屏跑马显示至工作完成后，机器报警10秒，数码屏显示"End"。	切勿加入过量的水或食材，以防溢出或者口感下降，切勿在搅拌过程中，加入食材；切勿二次熬煮，以防糊底。
保温	保温食材：杯内液体	在待机状态按下"功能"键，选择相应的功能"保温"，再按"开始/停止"键，程序开始运行，数码屏显示跑马灯，直至达到预设温度后，数码屏显示70°C，机器报警10秒，保温12小时。	杯内水不要超过杯体的上水位线。
清洗	清洗食材：清水	在待机状态按下"功能"键，选择相应的功能"清洗"，再按"开始/停止"键后，程序开始运行1分钟，数码屏开始倒计时。显示至工作完成后，机器报警10秒，数码屏显示"End"。	杯内水不要超过杯体的上水位线。

功能说明

功能	食材	操作步骤	备注
辅食	辅食食材：大米、小米等，食材80-100克（1杯），加水量至1200-1400mL	在待机状态按下"功能"键，选择相应的功能"辅食"，再按"开始/停止"键，程序开始运行30-35分钟，数码屏跑马灯至水烧开，开始倒计时。显示至工作完成后，机器报警10秒，数码屏显示"End"。	注意食材不要过量，尤其是米或者淀粉含量高的食材合计不要超过80克；切勿二次熬煮，以防糊底。注：调料如糖、盐在辅食煮熟后在小盖倒入，使用点动功能搅拌均匀后即可食用。
果汁	果汁食材：西红柿、西瓜、蔬菜、芒果、草莓等食材不超过600克，加水量超过150mL	在待机状态按下"功能"键，选择相应的功能"果汁"，再按"开始/停止"键，"果汁"程序开始运行2.5分钟，数码屏开始倒计时。显示至工作完成后，机器报警10秒，数码屏显示"End"。	杯内水不要超过杯体的上水位线。
米糊	米糊食材：大米、小米等，食材80-100克（1杯），加水量至1200-1400mL	在待机状态按下"功能"键，选择相应的功能"米糊"，再按"开始/停止"键，程序开始运行30-35分钟，数码屏跑马灯至水烧开，开始倒计时。显示至工作完成后，机器报警10秒，数码屏显示"End"。	注意食材不要过量，尤其是米或者淀粉含量高的食材合计不要超过80克；切勿二次熬煮，以防糊底。注：调料如糖、盐在米糊煮熟后在小盖倒入，使用点动功能搅拌均匀后即可食用。
玉米汁	玉米汁食材：新鲜玉米约130克（2杯），加水量至1200-1400mL	在待机状态按下"功能"键，选择相应的功能"玉米汁"，再按"开始/停止"键，程序开始运行30-35分钟，数码屏跑马灯至水烧开，开始倒计时。显示至工作完成后，机器报警10秒，数码屏显示"End"。	切勿加入过量的水或食材，以防溢出或者口感下降，切勿在搅拌过程中，加入食材；切勿二次熬煮以防糊底。注：调料如糖在玉米汁煮熟后在小盖倒入，使用点动功能搅拌均匀后即可食用。
绵粥	绵粥食材：大米、小米等，食材80-100克（1杯），加水量至1200-1400mL	在待机状态按下"功能"键，选择相应的功能"绵粥"，再按"开始/停止"键，程序开始运行30-35分钟，数码屏跑马灯至水烧开，开始倒计时。显示至工作完成后，机器报警10秒，数码屏显示"End"。	注意食材不要过量，尤其是米或者淀粉含量高的食材合计不要超过80克；切勿二次熬煮，以防糊底。注：调料如糖、盐在绵粥熟后在小盖倒入，使用点动功能搅拌均匀后即可食用。

功能说明

功能	食材	操作步骤	备注
炖煮	炖煮食材：新鲜鱼、西红柿、蘑菇、等食材，总量不超过350克，加水量至1200-1400mL	在待机状态按下"功能"键，选择相应的功能"炖煮"，再按"开始/停止"键，程序开始运行约90分钟，数码屏跑马显示至工作完成后，机器报警10秒，数码屏显示"End"。	切勿加入过量的水或食材，以防蒸煮不熟或做炖煮时口感下降，切勿在搅拌过程中加入食材；切勿二次熬煮，以防糊底。
奶昔	奶昔食材：新鲜水果（如芒果香蕉）果酱适量，加入酸奶或鲜奶至1200-1400mL	在待机状态按下"功能"键，选择相应的功能"奶昔"，再按"开始/停止"键，程序开始运行2.5分钟，数码屏开始倒计时，显示至工作完成后，机器报警10秒，数码屏显示"End"。	杯内液体不要超过杯体的上水位线。
点动/清洗	点动/清洗食材：水和软性食材（如：西红柿、西瓜、蔬菜、芒果、草莓）	在接通电源的状态按下"点动/清洗"键，不松手，程序开始运行约1分钟，直到自动结束或松手后自动结束，数码屏显示"End"。	杯内水不要超过杯体的上水位线。

清洁保养

1.清洗前，必须拔掉电源。
2.清洗大杯时，请务必注意锋利的刀片，小心划伤。
3.不可以使用化学药品，如酒精等，进行擦拭。
4.不可以直接用水冲洗大杯，避免有水进内部。
5.杯子内壁不好清洗时，可以用温热水浸泡一段时间，再用海绵沿同一方向擦拭干净，过程中注意刀片，小心划伤
6.请勿将产品存放于过高处或受压，同时注意远离热源以及火源。
7.请待大杯冷却后清洗，防止余热烫伤。
8.清洗产品后，请用干布擦拭主机、杯盖的残留水渍，并把杯盖倒放于阴凉处风干。