KYOCERA
京瓷办公信息系统

›打印›复印›扫描

ECOSYS M4230idn
ECOSYS M4226idn
多功能数码复合机

操作手册

使用本产品前，请务必阅读本手册，并保留备用。

ECOSYS®

前言

感谢惠购本机。

本操作手册旨在帮助您正确操作机器、执行日常保养以及在需要时采取简单的故障排除措施，以便可以始终使用处于良好工作状态的机器。

建议您使用京瓷原配耗材。

请使用通过严格质量控制测试的正品墨粉盒。

使用非正品墨粉盒可能会导致故障。

我们对于因使用第三方耗材而对机器造成的损失不承担任何责任。

正品墨粉盒贴有下图所示标签。

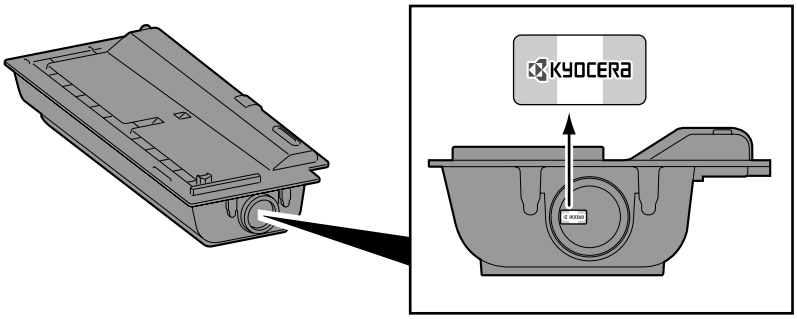

检查设备的序列号

在下图所示位置印有设备的序列号。

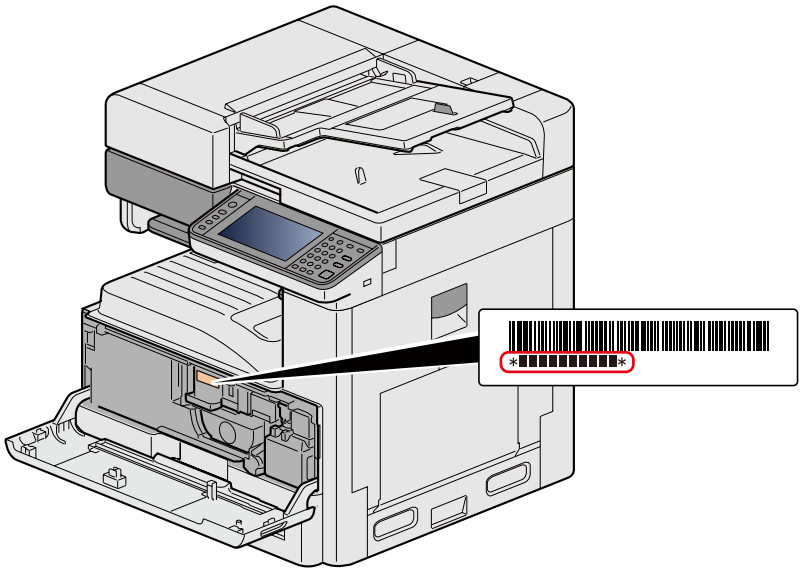

联络维修服务人员时需要告知对方设备的序列号。在联络维修服务人员之前请检查设备的序列号。

目录

前言 i
目录 ii
菜单图 x
[复印] x
[发送] xii
[自定义文件夹] （存储文件、打印、发送） xiv
[作业文件夹] xvi
[可移动内存] （存储文件、打印文件） xvi
[身份证复印] xviii
[状况确认 / 操作终止] xviii
[系统菜单] xx
概述 xxxiv
机器功能 xxxv
色彩和图像质量功能 xxxix
基本色彩模式 xxxix
调节图像质量或色彩 xl
本机附带的手册 xli
关于操作手册 （本手册） xliii
本手册的章节结构 xliii
本手册中使用的规范 xliv

1 安全注意事项 1-1

本手册中使用的安全规范 1-2
环境 1-3
使用注意事项 1-4
关于复印 / 扫描的合法性限制 1-5
法律信息 1-5
节能控制功能 1-11
自动双面打印功能 1-12
资源节约 - 纸张 1-13
“电源管理”的环保意义 1-14
能源之星 （ENERGY STAR®）项目 1-15
使用无线 LAN 时的安全注意事项 （如已装配） 1-16
本产品的使用限制 （如果配备） 1-17

2 安装并设置机器 2-1

部件名称 （机器外部） 2-2
部件名称 （接插件 / 内部） 2-4
部件名称 （安装了选购设备时） 2-5
连接机器和其他设备 2-6
连接电缆 2-8
连接 LAN 电缆 2-8
连接 USB 电缆 2-8
连接电源线 2-8
开机 / 关机 2-9
开机 2-9
关机 2-9
机器的默认设定 2-10
设定日期和时间 2-11
网络设定 2-12
配置有线网络 2-12
无线网络设定 2-14
设定 Wi-Fi Direct 2-18
设置 NFC 2-19
节能功能 2-21
节能模式 2-21

节能恢复等级 2-21
睡眠 2-22
自动睡眠 2-22
睡眠等级 （节能） 2-23
快速设置向导 2-24
安装软件 2-26
DVD 中的软件 （Windows） 2-26
在 Windows 中安装软件 2-27
卸载软件 2-32
在 Mac 计算机上安装软件 2-33
设定 TWAIN Driver 2-36
设定 WIA Driver 2-38
安装 WSD Driver 2-39
管理员加强安全性 2-40
Command Center RX （命令中心） 2-41
访问 Command Center RX （命令中心） 2-41
更改安全设定 2-42
更改设备信息 2-43
设置 SMTP 和 E-mail 2-44
转移地址簿 2-48
将地址簿数据备份至 PC 2-48
将地址簿数据写入本机 2-50
应用程序 2-53
安装应用程序 2-53
卸载应用程序 2-54

3 使用前的准备工作 3-1

使用操作面板 3-3
将功能分配至功能键 3-4
使用操作面板 3-6
显示主画面 3-6
显示设备信息 3-9
功能键 3-10
显示不可配置的按键 3-10
使用 [确定] 键 3-11
使用 [快速拨号] 键 3-11
帮助画面 3-11
登录 / 退出 3-13
登录 3-13
简易登录 3-14
退出 3-14
检查计数 3-15
装纸 3-16
装纸注意事项 3-16
选择供纸单元 3-17
在纸盒1 （至3）中装纸 3-17
使用输出限位器 3-21
使用纸张堆叠导板 3-22
将文件发送至 PC 上共享文件夹的准备工作 3-23
记录计算机名和计算机全名 3-23
记录用户名和域名 3-23
配置共享文件夹的访问权限 3-24
创建和记录共享文件夹 3-25
共享文件和打印机 3-28
配置 Windows 防火墙设定 3-29
添加目的地 3-32
添加目的地 （地址簿） 3-32
更改地址簿目的地 3-36
删除地址簿目的地 3-36

将目的地分配至单触键 3-37
编辑单触键 3-38
删除单触键上的目的地 3-39
使用 Command Center RX （命令中心）将目的地添加至地址簿 3-39
调用常用功能 （收藏） 3-41
添加至向导模式下的收藏 3-42
添加至程序模式下的收藏 3-43
在向导模式下执行收藏 3-44
在程序模式下执行收藏 3-44
编辑收藏 3-45
删除收藏 3-45
登录快捷方式 （复印、发送和文件夹设定） 3-46
添加快捷方式 3-46
编辑快捷方式 3-46
删除快捷方式 3-47
使用文件夹 3-48
何谓自定义文件夹？ 3-48
何谓作业文件夹？ 3-48
何谓可移除式存储器文件夹？ 3-48
通过在机器上操作来创建新的自定义文件夹 3-49
使用 Command Center RX （命令中心）创建新的自定义文件夹 3-50
编辑自定义文件夹。 3-51
删除自定义文件夹 3-52

4 在电脑上的操作 4-1

打印驱动程序打印设定画面 4-2
显示打印驱动程序帮助 4-4
更改初始打印驱动程序设定 4-5
从 PC 进行打印 4-6
在标准尺寸纸张上打印 4-6
在非标准尺寸纸张上打印 4-7
从电脑取消打印 4-9
将数据存入本机内存以及打印本机内存中的数据 4-11
在电脑上，指定文件夹并保存作业 4-11
使用 Command Center RX （命令中心）打印自定义文件夹中存储的作业 4-12
监视打印机状态 （状态监视器） 4-14
访问状态监视器 4-14
退出状态监视器 4-14
状态监视器画面 4-14
打印进度标签 4-15
纸盒状态标签 4-15
墨粉状态标签 4-15
警告标签 4-16
状态监视器上下文菜单 4-16
状态监视器通知设定 4-17

5 机器操作 5-1

放置原稿。 5-3
将原稿放置在原稿台上 5-3
将原稿装入送稿器 5-5
将纸张装入手送纸盘 5-7
使用应用程序 5-10
启用应用程序 5-10
禁用应用程序 5-11
复印 5-12
复印 5-12
插印 5-13
取消作业 5-13

常用发送方法 5-14
通过电子邮件发送扫描文件 5-14
发送至电脑上的共享文件夹 [SMB] 5-16
发送至 FTP 服务器上的文件夹 [FTP] 5-18
使用 TWAIN/WIA 兼容应用程序进行扫描 5-19
常用发送方法 5-21
执行 WSD 扫描 5-21
使用 File Management Utility 扫描原稿 5-22
发送至不同类型的目的地 （多个发送） 5-23
发送至登录用户的电子邮件地址 5-23
使用 FAX 服务器进行发送 （FAX 服务器发送） 5-23
取消扫描 5-25
目的地操作 5-26
从地址簿中选择 5-26
从分机地址簿选择 5-28
从单触键选择 5-28
从快速拨号选择 5-29
检查和编辑目的地 5-29
目的地的确认画面 5-29
重拨 5-30
文件夹的基本操作 5-31
文件夹列表操作 5-31
文件列表操作 5-31
自定义文件夹操作 5-32
将扫描文件保存至自定义文件夹 5-32
移动自定义文件夹中的文件 5-32
将自定义文件夹中的文件复制至其他文件夹 5-33
将自定义文件夹中的文件复制至可移除式存储器 5-34
合并自定义文件夹中的文件 5-34
删除自定义文件夹中的文件 5-35
发送自定义文件夹中的文件 5-35
将自定义文件夹中的文件发送至登录用户的电子邮件地址。 5-36
扫描自定义文件夹中存储的文件 5-37
打印本机保存的数据 5-38
从个人打印文件夹打印文件 5-38
删除个人打印文件夹中存储的文件 5-38
从存储的作业文件夹打印文件 5-39
删除存储的作业文件夹中存储的文件 5-39
从快速复印文件夹打印文件 5-40
删除快速复印文件夹中存储的文件 5-40
从校样保留文件夹打印文件 5-41
删除校样保留文件夹中存储的文件 5-41
打印自定义文件夹中的文件 5-41
从手持设备打印 5-43
通过 AirPrint 打印 5-43
通过 Google Cloud Print 打印 5-43
通过 Mopria 打印 5-43
通过 Wi-Fi Direct 打印 5-43
用 NFC 进行打印 5-44
使用可移除式 USB 存储器操作 5-45
将文件保存至 USB 存储器 （扫描至 USB） 5-45
检查 USB 存储器信息 5-46
移除 USB 存储器 5-46
从可移除式 USB 存储器打印 5-47
身份证复印 5-49
复印 5-49

6 高级功能设定 6-1
本章中的图标 6-2

[身份证复印] 6-3
[原稿尺寸] 6-4
[纸张选择] 6-5
[混合尺寸原稿] 6-7
[原稿方向] 6-9
[分页 / 分组] 6-10
[纸张输出] 6-12
[浓度] 6-13
[原稿图像] 6-14
[EcoPrint] 6-15
[色彩选择] 6-16
[清晰度] 6-17
[对比度] 6-18
[底色浓度调节] 6-19
[防透印到背面] 6-20
[缩小 / 放大] 6-21
[多合一] 6-23
[装订边] 6-25
[双面 / 分割] 6-26
[连续扫描] 6-29
[自动图像旋转] 6-30
[作业完成通知] 6-31
[文件名输入] 6-32
[优先打印] 6-33
[跳过空白页] 6-34
[双面 / 书本原稿] 6-35
[发送尺寸] 6-36
[文件格式] 6-37
[文件分离] 6-41
[扫描分辨率] 6-42
[传真发送分辨率] 6-43
[电子邮件主题 / 内容] 6-44
[FTP 加密传送] 6-45
[打印后删除] 6-46
[传送后删除] 6-47
[存储尺寸] 6-48
[长原稿] 6-49
[加密 PDF 密码] 6-50
[JPEG/TIFF 打印] 6-51
[XPS 适合页面大小] 6-52
[删除阴影区域] 6-53

7 管理作业、耗材和设备 7-1

检查作业状态 7-2
可用的状态画面 7-2
显示状态画面 7-2
状态显示 7-3
打印作业状态画面 7-3
发送作业状态画面 7-4
存储作业状态画面 7-5
检查作业的详细信息 7-6
检查作业历史记录 7-7
可用的作业历史记录画面 7-7
显示作业历史记录画面 7-7
检查历史记录的详细信息 7-8
发送日志历史记录 7-8
作业操作 7-9
暂停和恢复作业 7-9
取消作业 7-9

检查设备状态 （设备 / 通信） 7-10
检查墨粉和纸张余量 （纸张 / 耗材） 7-11

8 系统菜单 8-1

操作方法 8-2
[快速设置向导] 8-3
[语言] 8-4
[报告] 8-5
[计数] 8-7
[纸盒 / 手送纸盘设定] 8-8
[一般设定] 8-10
[主界面] 8-21
[复印] 8-22
[发送] 8-23
[文件夹] 8-24
[应用程序] 8-25
[互联网] 8-25
[地址簿 / 单触键] 8-26
[用户登录 / 部门管理] 8-27
[打印机] 8-28
[系统 / 网络] 8-31
[日期 / 定时器 / 节能] 8-54
[调节 / 保养] 8-56

9 用户验证和帐户 （用户登录、部门管理） 9-1

用户登录管理概述 9-2
使用 PC 管理部门管理 9-2
启用用户登录管理 9-3
设定用户登录管理 9-4
验证安全性 9-4
添加用户 （本地用户列表） 9-5
更改用户信息 9-9
管理打印用户 9-11
管理使用 TWAIN 进行扫描的用户 9-12
管理使用 WIA 进行扫描的用户 9-13
验证本地用户 9-14
群组验证设定 9-15
来宾权限设定 9-17
获取 NW 用户信息 9-19
简易登录设定 9-20
ID 卡设定 9-22
PIN 码验证 9-22
使用用户登录管理 9-24
登录 / 退出 9-24
用户登录 / 部门管理 9-25
启用部门管理 9-26
部门管理访问 9-26
设定帐户。 [本地] 9-27
添加帐户 [帐户列表] 9-27
限制使用机器 9-28
设定超出限制时的处理 9-28
编辑帐户 9-29
删除帐户 9-30
管理打印作业状态 9-30
使用 TWAIN 进行扫描时的部门管理 9-31
使用 WIA 进行扫描时的部门管理 9-32
使用部门管理 9-34
配置部门管理默认设定 9-34

按纸张尺寸计数 9-35
统计打印页数 9-35
打印部门管理报告 9-37
设定复印 / 打印的计数方法 9-38
登录 / 退出 （部门管理） 9-38
设定未知号码处理方法 9-40
设定未知 ID 的作业的处理 9-40
登录未知 ID 用户的用户信息 9-40

10 保养 10-1

日常保养 10-2
清洁稿台玻璃 10-2
清洁窄缝玻璃 10-2
耗材更换和补充 10-4
墨粉盒更换 10-4
更换废粉盒 10-6
装纸 10-9

11 故障排除 11-1

常见故障 11-2
解除故障 11-2
机器操作故障 11-3
打印图像故障 11-6
针对信息的解决措施 11-9
针对发送错误的解决措施 11-21
调节 / 保养 11-24
调节 / 保养概述 11-24
灰度调节 11-24
感光鼓清洁 1 11-25
感光鼓清洁 2 11-25
清除卡纸 11-27
卡纸位置指示灯 11-27
取出手送纸盘中的卡纸。 11-28
取出右盖板 1 中的卡纸 11-29
取出纸盒 1、纸盒 2 和纸盒 3 中的卡纸 11-30
取出右盖板 2、 3 中的卡纸 11-31
取出送稿器中的卡纸 11-33

12 附录 12-1

选购设备 12-2
选购设备概述 12-2
选购应用程序 12-9
开始使用应用程序 12-10
检查应用程序的详细内容 12-10
字符输入方法 12-12
输入画面 12-12
输入字符 12-13
纸张 12-15
基本纸张规格 12-15
纸张合适的纸张 12-16
特殊纸张 12-19
规格 12-22
机器 12-22
复印功能 12-24
打印功能 12-25
扫描功能 12-26
送稿器 12-26

供纸盒 （500 张） 12-27
供纸盒 （500 张 × 2） 12-27
术语表 12-28
索引 索引-1

菜单图

以下为触摸面板上显示的菜单列表。视设定而定，某些菜单可能不会显示。某些菜单名称可能不同于参考主题。

[复印]

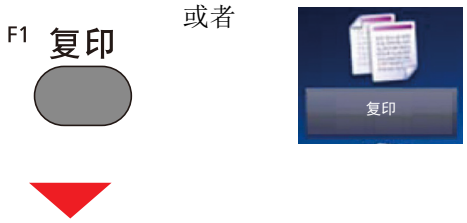

功能键	说明	参考页
纸张选择	选择装有所需纸张尺寸的纸盒或手送纸盘。	6-5
缩小 / 放大	调节缩放倍率以缩小或放大原稿图像。	6-21
浓度	调节浓度。	6-13
双面 / 分割	生成双面复印件。您也可以从双面原稿创建单面复印件。	6-26
多合一	将 2 张或 4 张原稿合并在 1 个打印页面上。	6-23
分页 / 分组	按份或页对输出纸张进行分组。	6-10

功能	说明	参考页
身份证复印	复印驾驶执照或医保卡时使用此功能。扫描卡片正反两面时，可将正反两面组合并复印到同一张纸上。	6-3
原稿尺寸	指定要被扫描的原稿尺寸。	6-4
原稿方向	选择原稿文件顶边的方向以按正确的方向扫描。	6-9
混合尺寸原稿	即使送稿器中的原稿尺寸不同，也可全部扫描。	6-7
纸张输出	指定接纸盘。	6-12
原稿图像	选择可获得最佳效果的原稿图像类型。	6-14
EcoPrint	EcoPrint 功能可节省打印时耗费的墨粉量。	6-15
清晰度	调整图像轮廓的清晰度。	6-17
对比度	您可以调节图像的明暗对比度。	6-18
底色浓度调节	移除如报纸等原稿的较浓的背景。	6-19
防透印到背面	扫描较薄的原稿时不会出现反面图像透印现象。	6-20

功能	说明	参考页
跳过空白页	扫描文件中有空白页时，该功能可跳过该空白页并仅扫描非空白页。	6-34
装订边	添加装订边 （空白）。此外，您还可以设定装订边宽度和反面装订边。	6-25
删除阴影区域	在送稿器打开的状态下进行扫描时，删除多余的阴影区域。	6-53
连续扫描	分批量扫描大量原稿，然后将原稿作为一个作业来处理。	6-29
自动图像旋转	当原稿尺寸与装入的纸张匹配但放置方向不同时，自动将图像旋转 90 度。	6-30
作业完成通知	作业完成时，通过电子邮件发送通知。	6-31
文件名称输入	添加文件名。	6-32
优先打印	暂停当前作业并优先处理新作业。	6-33

[发送]

F2 发送

或者

功能键	说明	参考页
单触键	指定一个新目的地 （联系人或群组）至单触键。	3-37
地址簿	选择地址簿中登录的目的地。	5-26
分机地址簿	选择分机地址簿中登录的目的地。	Command Center RX User Guide
电子邮件	通过电子邮件发送扫描文件。	5-14
文件夹	可将扫描文件保存至电脑上所需的共享文件夹。	5-16 5-18
FAX 服务器	您可以通过 FAX 服务器发送扫描文件。	5-23
WSD 扫描	WSD 扫描可以将本机扫描的原稿图像保存为兼容 WSD 的计算机可使用的文件 （WSD 扫描）。	5-21

功能	说明	参考页
色彩选择	选择色彩模式设定。	6-16
文件格式 指定图像文件格式。	也可调节图像质量等级。	6-37
原稿尺寸	指定要被扫描的原稿尺寸。	6-4
原稿方向	选择原稿文件顶边的方向以按正确的方向扫描。	6-9
混合尺寸原稿	即使送稿器中的原稿尺寸不同，也可全部扫描。	6-7
双面 / 书本原稿	选择原稿的装订类型。	6-35
发送尺寸	选择要发送的图像的尺寸。	6-36
文件分离	通过逐页分离扫描的原稿数据来创建若干文件，然后发送这些文件。	6-41
扫描分辨率	选择扫描分辨率的精细程度。	6-42
传真发送分辨率	设置发送传真时图像的分辨率。	6-43
浓度	可在 9 级浓度范围内对浓度进行调节。	6-13
原稿图像	选择可获得最佳效果的原稿图像类型。	6-14
清晰度	调整图像轮廓的清晰度。	6-17

功能	说明	参考页
对比度	您可以调节图像的明暗对比度。	6-18
底色浓度调节	移除如报纸等原稿的较浓的背景。	6-19
防透印到背面	扫描较薄的原稿时不会出现反面图像透印现象。	6-20
跳过空白页	扫描文件中有空白页时，该功能可跳过该空白页并仅扫描非空白页。	6-34
缩小 / 放大	调节缩放倍率以缩小或放大原稿图像。	6-21
连续扫描	分批量扫描大量原稿，然后将原稿作为一个作业来处理。	6-29
文件名称输入	添加文件名。	6-32
电子邮件主题 / 内容	发送文件时添加主题和内容。	6-44
长原稿	使用送稿器读取长尺寸原稿。	6-49
作业完成通知	作业完成时，通过电子邮件发送通知。	6-31
FTP 加密传送	通过 FTP 加密传送的图像。	6-45

[自定义文件夹] （存储文件、打印、发送）

[存储文件]

功能键	说明	参考页
双面 / 书本原稿	选择原稿的装订类型。	6-35
扫描分辨率	选择扫描分辨率的精细程度。	6-42
浓度	可在 9 级浓度范围内对浓度进行调节。	6-13
文件名称输入	添加文件名。	6-32
色彩选择	选择色彩模式设定。	6-16

功能	说明	参考页
原稿尺寸	指定要被扫描的原稿尺寸。	6-4
原稿方向	选择原稿文件顶边的方向以按正确的方向扫描。	6-9
混合尺寸原稿	即使送稿器中的原稿尺寸不同，也可全部扫描。	6-7
存储尺寸	选择要保存的图像尺寸。	6-48
原稿图像	选择可获得最佳效果的原稿图像类型。	6-14
清晰度	调整图像轮廓的清晰度。	6-17
对比度	您可以调节图像的明暗对比度。	6-18
底色浓度调节	移除如报纸等原稿的较浓的背景。	6-19
防透印到背面	扫描较薄的原稿时不会出现反面图像透印现象。	6-20
跳过空白页	扫描文件中有空白页时，该功能可跳过该空白页并仅扫描非空白页。	6-34
传真发送分辨率	设置发送传真时图像的分辨率。	6-43
缩小 / 放大	调节缩放倍率以缩小或放大原稿图像。	6-21
连续扫描	分批量扫描大量原稿，然后将原稿作为一个作业来处理。	6-29
作业完成通知	作业完成时，通过电子邮件发送通知。	6-31

[打印]

功能键	说明	参考页
纸张选择	选择装有所需纸张尺寸的纸盒或手送纸盘。	6-5
分页 / 分组	按份或页对输出纸张进行分组。	6-10
双面	单面或双面打印文件。	6-35
打印后删除	打印完成后从文件夹自动删除文件。	3-49

功能	说明	参考页
纸张输出	指定接纸盘。	6-12
装订边	添加装订边 （空白）。此外，您还可以设定装订边宽度和反面装订边。	6-25
优先打印	暂停当前作业并优先处理新作业。	6-33
文件名称输入	添加文件名。	6-32
作业完成通知	作业完成时，通过电子邮件发送通知。	6-31
EcoPrint	EcoPrint 功能可节省打印时耗费的墨粉量。	6-15

[发送]

功能键	说明	参考页
单触键	指定一个新目的地 （联系人或群组）至单触键。	3-37
地址簿	选择地址簿中登录的目的地。	5-26
分机地址簿	选择分机地址簿中登录的目的地。	Command Center RX User Guide
电子邮件	通过电子邮件发送扫描文件。	5-14
文件夹	可将扫描文件保存至电脑上所需的共享文件夹。	5-16 5-18
FAX 服务器	您可以通过 FAX 服务器发送扫描文件。	5-23

功能	说明	参考页
文件格式	指定图像文件格式。也可调节图像质量等级。	6-37
文件分离	通过逐页分离扫描的原稿数据来创建若干文件，然后发送这些文件。	6-41
分辨率	选择扫描分辨率的精细程度。	6-42
传真发送分辨率	设置发送传真时图像的分辨率。	6-43
文件名称输入	添加文件名。	6-32
电子邮件主题 / 内容	发送文件时添加主题和内容。	6-44
作业完成通知	作业完成时，通过电子邮件发送通知。	6-31
FTP 加密传送	通过 FTP 加密传送的图像。	6-45
传送后删除	传送完成后从文件夹自动删除文件。	6-47

[作业文件夹]

功能键	说明	参考页
个人打印 / 存储的作业	在个人打印中，可以指定直到操作机器时才打印的作业。 在存储的作业中，从应用程序发送的打印数据存储在本机中。	5-38 5-39
快速复印 / 校样保留	快速复印功能便于继续打印已打印过的文件。 校样保留功能仅生成多份打印作业的一份校样打印件，并保留打印剩余的复印件。	5-40 5-41

[可移动内存]（存储文件、打印文件）

[存储文件]

功能键	说明	参考页
文件格式	指定图像文件格式。也可调节图像质量等级。	6-37
双面 / 书本原稿	选择原稿的装订类型。	6-35
扫描分辨率	选择扫描分辨率的精细程度。	6-42
浓度	可在 9 级浓度范围内对浓度进行调节。	6-13
文件名称输入	添加文件名。	6-32
色彩选择	选择色彩模式设定。	6-16

功能	说明	参考页
原稿尺寸	指定要被扫描的原稿尺寸。	6-4
原稿方向	选择原稿文件顶边的方向以按正确的方向扫描。	6-9
混合尺寸原稿	即使送稿器中的原稿尺寸不同，也可全部扫描。	6-7
存储尺寸	选择要保存的图像尺寸。	6-48
原稿图像	选择可获得最佳效果的原稿图像类型。	6-14
清晰度	调整图像轮廓的清晰度。	6-17
对比度	您可以调节图像的明暗对比度。	6-18
底色浓度调节	移除如报纸等原稿的较浓的背景。	6-19

功能	说明	参考页
防透印到背面	扫描较薄的原稿时不会出现反面图像透印现象。	6-20
跳过空白页	扫描文件中有空白页时，该功能可跳过该空白页并仅扫描非空白页。	6-34
缩小 / 放大	调节缩放倍率以缩小或放大原稿图像。	6-21
连续扫描	分批量扫描大量原稿，然后将原稿作为一个作业来处理。	6-29
长原稿	使用送稿器读取长尺寸原稿。	6-49
作业完成通知	作业完成时，通过电子邮件发送通知。	6-31
文件分离	通过逐页分离扫描的原稿数据来创建若干文件，然后发送这些文件。	6-41

[打印]

功能键	说明	参考页
纸张选择	选择装有所需纸张尺寸的纸盒或手送纸盘。	6-5
分页 / 分组	按份或页对输出纸张进行分组。	6-10
双面	单面或双面打印文件。	6-28

功能	说明	参考页
纸张输出	指定接纸盘。	6-12
装订边	添加装订边 （空白）。设定装订边宽度。 此外，您还可以设定装订边宽度和反面装订边。	6-25
EcoPrint	EcoPrint 功能可节省打印时耗费的墨粉量。	6-15
作业完成通知	作业完成时，通过电子邮件发送通知。	6-31
文件名称输入	添加文件名。	6-32
优先打印	暂停当前作业并优先处理新作业。	6-33
加密 **PDF** 密码	输入密码以打印 PDF 数据。	6-50
JPEG/TIFF 打印	打印 JPEG 或 TIFF 文件时选择图像尺寸。	6-51
XPS 适合页面大小	打印 XPS 文件时缩小或放大图像尺寸以符合所选的纸张尺寸。	6-52

[身份证复印]

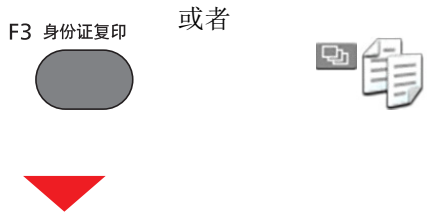

功能	说明	参考页
身份证复印	复印驾驶执照或医保卡时使用此功能。扫描卡片正反两面时，可将正反两面组合并复印到同一张纸上。	6-3

[状况确认 / 操作终止]

功能键	说明	参考页
打印作业状态	显示打印作业状态画面。	7-3
发送作业状态	显示发送作业状态画面。	7-4
存储作业状态	显示存储作业状态画面。	7-5
打印作业日志	显示打印作业日志画面。	7-7
发送作业日志	显示发送作业日志画面。	7-7
存储作业日志	显示存储作业日志画面。	7-7
扫描仪	显示原稿扫描的状态或错误信息 （卡纸、盖板打开等）。	7-10
打印机	显示如卡纸、墨粉用完、纸张用完等错误信息以及如等待中和打印中等状态信息。	7-10
墨粉状态	墨粉余量。您可以检查废粉盒的状态。	7-11
纸张状态	您可以检查每个纸张来源中的纸张尺寸、方向、类型以及纸张余量。	7-11
可移除式存储器	显示连接至本机的 USB 存储器的已用内存 / 总容量。	7-10
USB 键盘	显示选购件 USB 键盘的状态。	7-10
Bluetooth 键盘	显示 Bluetooth 键盘的状态。	—
网络连接状态	此时会显示网络连接状态。	7-10
选购件网络连接状态	显示选购件网络接口组件的连接状态。	7-10
Wi-Fi Direct	显示 Wi-Fi Direct 的连接状态。	7-10
无线网络	显示 Wireless Network Interface Kit 的连接状态。	7-10

功能键	说明	参考页
SSD	显示选购件固态硬盘的状态。	7-10
NFC	此时会显示网络连接状态。	7-10

[系统菜单]

或者

快速设置向导

系统菜单设定	说明	参考页
节能设置	网络和节能设定。	2-24
网络设置	以向导形式配置网络设定。	2-24

语言

系统菜单设定	说明	参考页
语言	设定触摸面板显示屏使用的语言。	8-4

报告

系统菜单设定			说明	参考页
报告 打印报告以检查机器设定、状态和历史记录。您也可以配置打印报告的设定。	报告打印	状态页	打印状态页，使您可以检查包括当前设定、可用内存空间以及安装的选购设备等信息。	8-5
		字体列表	打印字体列表，使您可以检查安装在本机上的字体示例。	8-5
		网络状态	打印网络状态，使您可以检查包括网络接口固件版本、网络地址和协议的信息。	8-5
		维修状态	可以提供比状态页更详细的信息。维修服务人员通常会出于保养之需打印维修状态页。	8-5
		部门管理报告	打印部门管理报告。	8-5
		选购网络状态	打印报告 选购网络状态	8-5
	结果报告设定	发送结果报告	完成传送时会自动打印一份传送结果报告。	8-6
	发送日志历史记录	发送日志历史记录	您也可以将日志历史记录手动发送至指定的目的地。	8-6
		自动发送	此功能会在记录的作业达到一定数量后自动将日志历史记录发送至指定的目的地。	8-6
		目的地	设定日志历史记录的发送目的地。仅可设定电子邮件地址。	8-6
		作业日志主题	设定通过电子邮件发送日志历史记录时自动输入的主题。	8-6
		个人信息	选择是否将个人信息加入作业日志。	8-6

计数器

系统菜单设定		说明	参考页
计数器	打印页数	检查打印页数和打印覆盖率。	3-15
	已扫描页数	检查扫描页数。	3-15

用户信息

系统菜单设定	说明	参考页
用户信息	可以更改用户信息。可更改的用户信息的类型可能因用户访问权限而异。	9-9

纸盒 / 手送纸盘设定

系统菜单设定	说明	参考页
纸盒 1 （至 3）	选择纸盒 1 （至 3）中的纸张类型。	8-8
手送纸盘	设定手送纸盘中的纸张类型。	8-9

一般设定

系统菜单设定		说明	参考页
初始画面		选择开机后立即显示的画面 （初始画面）。	8-10
声音	蜂鸣器	设定操作机器时蜂鸣器的发声选项。	8-10
原稿设定	自定义原稿尺寸	设定常用的自定义原稿尺寸。	8-11
	原稿自动检测	设定设备自动检测的原稿尺寸。	8-11
纸张设定	自定义纸张尺寸	设定常用的自定义纸张尺寸。	8-12
	纸张类型设定	选择每种纸张类型的重量。	8-13
	初始纸张来源	在纸盒 1-3 和手送纸盘之间选择初始纸张来源。	8-12
	纸张选择	设定纸张选择的初始设定。	8-12
	用于自动 （黑白）的纸张	将纸张选择功能选为 [自动] 时，选择自动纸张选择功能所使用的初始纸张类型 （黑白）。	8-12
	特殊纸张操作	在打孔纸、预印纸和公函信笺等特殊纸张上打印时，选择是否将纸张方向调节为原稿方向。	8-13
	显示纸张设置信息	设定当各个纸盒设置新纸张时是否显示纸张设定的确认画面。	8-13

系统菜单设定		说明	参考页
功能初始值	文件格式	设定文件的初始类型。	8-15
	原稿方向 （复印）	设定原稿方向的初始设定。	8-15
	原稿方向 （发送 / 存储）		8-15
	分页 / 分组	设定分页 / 分组的初始设定。	8-15
	文件分离	选择文件分离的初始设定。	8-15
	扫描分辨率	选择扫描分辨率的初始设定。	8-15
	色彩选择	设定色彩模式的初始设定。	8-15
	原稿图像（复印）	设定用于复印的初始原稿文件类型。	8-12
	原稿图像（发送 / 存储）	设定用于发送 / 存储的初始原稿文件类型。	8-15
	底色浓度 （复印）	设定初始底色浓度调节 （复印）。	8-15
	底色浓度 （发送 / 存储）		8-15
	EcoPrint	选择 EcoPrint 的初始设定。	8-15
	防透印到背面 （复印）	设定防透印到背面功能的初始值 （复印）。	8-15
	防透印到背面（发送 / 存储）		8-15
	跳过空白页 （复印）	选择跳过空白页功能的初始设定。	8-15
	跳过空白页（发送 / 存储）		8-15
	传真发送分辨率	设置发送传真时图像的分辨率。	6-43
	缩小 / 放大	设定缩小 / 放大初始设定。	6-21
	装订边	设定初始装订边。	6-25
	删除阴影区域	设定删除阴影区域的初始设定。	8-16
	连续扫描 （复印）	设定连续扫描的初始设定。	6-29
	连续扫描 （发送 / 存储）	设定连续扫描的初始设定。	6-29
	自动图像旋转	选择自动图像旋转的初始设定。	8-22
	文件名输入	为作业设定一个自动输入的名称 （初始值）。	6-32
	电子邮件主题 / 内容	设定通过电子邮件发送扫描的原稿时自动输入的主题和内容（初始主题和内容）。	6-44
	FTP 加密传送	设定传送期间的文件加密初始值。	6-45
	JPEG/TIFF 打印	打印 JPEG 或 TIFF 文件时选择图像尺寸 （分辨率）。	6-51
	XPS 适合页面大小	设定 XPS 适合页面大小功能的初始值。	6-52

系统菜单设定			说明	参考页
功能初始值	详细设定	图像质量	选择 PDF/TIFF/JPEG/XPS 文件质量的初始设定。	8-17
		PDF/A	选择初始 PDF/A 设定。	8-17
		高压缩 **PDF** 图像	选择高压缩 PDF 文件的初始画面设定。	8-17
		OCR 文字识别	设定 OCR 文字识别初始设定。	8-17
		主要 **OCR** 语言	设定所要抽取文字的初始语言。	8-17
		OCR 输出格式	设定 OCR 输出格式初始设定。	8-17
		检测要跳过的项目（复印）	选择“检测要跳过的项目（复印）”的初始设定。	8-17
		检测要跳过的项目（发送 / 存储）	选择“检测要跳过的项目（发送 / 存储）”的初始设定。	8-17
纸张输出			分别为文件夹与电脑中的复印作业、打印作业选择接纸盘。	8-17
份数限制			限制一次可进行复印的份数。	8-17
错误处理	双面错误		设定无法在所选尺寸和类型的纸张上进行双面打印时所要采取的措施。	8-18
	装订整理错误		当装订整理（分组）不可用于所选的纸张尺寸或纸张类型时，设定可选操作。	8-18
	纸张不匹配错误		当指定纸盒或手送纸盘从电脑打印时，如果所选的纸张尺寸或类型与指定纸张来源中所装纸张的尺寸或类型不匹配，设定所要采取的措施。	8-18
	插入的纸张不匹配		设定检测到纸盒纸张尺寸设定不匹配实际供入的纸张尺寸时所要采取的措施。	8-18
度量单位			选择英制或公制作为纸张尺寸的单位。	8-18
墨粉不足警告			设定需要通知管理员时的墨粉余量，告知墨粉不足，需要订购墨粉。	8-19
键盘排列			更改用于输入字符的触摸面板键盘的布局。	8-19
USB 键盘类型			选择您想使用的 USB 键盘的类型。	8-19
显示状态 / 日志			设定状态 / 日志的显示方法。	8-19
功能键			配置操作面板上功能键的设定。	8-20
显示关机信息			设定是否在关机时显示确认信息的模式。	8-20
身份证复印的版式			复印身份证时设定扫描图像的打印位置。	8-20

主界面

系统菜单设定	说明	参考页
自定义桌面	指定桌面上显示的功能图标。	3-7
自定义工具栏 或工具栏画面	指定工具栏上显示的工具图标。	3-7
壁纸	设置主画面的壁纸。	3-7

复印

系统菜单设定		说明	参考页
自动纸张检测		如果将纸张选择选为 [自动]，请在更改缩放倍率后设定纸张尺寸选择方法。	8-22
自动倍率优先		如果选择了与原稿尺寸不同的纸张来源，请选择是否执行自动倍率 （缩小 / 放大）。	8-22
小尺寸原稿的纸张尺寸		在自动纸张选择模式下因原稿尺寸太小而无法检测到时指定原稿尺寸。	8-22
未检测到的原稿的原稿尺寸		此功能指定未检测到原稿尺寸时原稿所用的尺寸。	8-22
预约下一个优先		打印正在进行时，指定是否在预约了下一个复印作业时显示初始画面。	8-22
自动图像旋转操作		当要打印的文档方向与纸张方向不相同时，设定是否旋转图像。	8-22

发送

系统菜单设定		说明	参考页
发送前检查目的地		执行发送作业时，选择是否在按下 [开始] 键后显示目的地的确认画面。	8-23
新目的地的输入检查		添加新目的地时，选择是否显示输入检查画面以检查输入的目的地。	8-23
发送并转发	转发	选择是否转发原稿。	8-23
	目的地	设定转发原稿的目的地。	8-23
彩色 TIFF 压缩		选择以 TIFF 格式发送彩色文件的压缩方法。	8-23
初始画面		设定选择 [发送] 键时显示的初始画面。	8-23
新目的地输入		选择是否许可直接输入目的地。	8-23
调用目的地		选择是否许可使用发送画面上的 [调用]。	8-23
群组传送		设定是否启用广播。	8-23
OCR 文字识别操作		配置 OCR 文字识别操作的设定。	8-23

文件夹

系统菜单设定		说明	参考页
自定义文件夹		配置自定义文件夹的设定。	8-24
作业文件夹	快速复印作业保留	为保留足够的文件夹可用空间，您可以设定存储作业的最大数量。	8-24
	作业保留的删除	此设定指定在一段时间后自动删除临时保存在作业文件夹中的文件，如个人打印、快速复印或校样保留打印文件。	8-24
	存储介质	选择要使用的存储介质。	8-24

应用程序

系统菜单设定	说明	参考页
应用程序	配置应用程序的设定。	8-25

互联网

系统菜单设定	说明	参考页
互联网	设定从应用程序连接至互联网的代理。	8-25

地址簿 / 单触键

系统菜单设定			说明	参考页
地址簿 / 单触键	地址簿		配置地址簿设定。	3-32
	单触键		配置单触键设定。	3-37
	地址簿默认设定	排序	选择地址簿中地址的初始排序设定。	8-26
		地址簿类型	此步骤可用来筛选显示地址簿时列出的目的地类型。	8-26
	编辑限制	地址簿	限制地址簿的编辑。	8-26
		单触键	限制对单触键的编辑。	8-26

用户登录 / 部门管理

系统菜单设定				说明	参考页
用户登录 / 部门管理	用户登录设定	用户登录管理		启用用户管理。	9-3
		本地用户列表		您可以添加、编辑和删除用户。	9-5
		ID 卡设定	键盘登录	启用了 ID 卡验证时，请选择是否允许通过键盘登录。	9-22
			其他验证	选择 ID 卡验证结束后是否需要输入密码。	9-22
		PIN 码验证		选择是否使用 PIN 码验证。	9-22
		简易登录设定	简易登录	选择是否启用简易登录。	9-20
			简易登录设置	登录用户至简易登录。	9-20
		本地验证		选择是否使用本地验证。	9-14
		用户帐户锁定设定	锁定	选择是否启用账户锁定策略。	9-4
			锁定策略	指定应用账户锁定的条件的和范围。	9-4
			已锁定用户列表	显示已锁定用户的列表。	9-4
		群组验证设定	群组验证	按照验证服务器中登录的各个群组来设定机器使用的限制。	9-15
			群组列表	登录被限制使用机器的群组。	9-15
			来宾权限	启用了用户登录管理时，请设定无法登录至机器的来宾用户可以使用的功能。	9-17
			来宾属性	登录来宾用户信息和限制的功能。	9-17
		获取 NW 用户信息		设定所需的信息以从 LDAP 服务器获取网络用户信息。	9-19

系统菜单设定				说明	参考页
用户登录 / 部门管理	部门管理设定	部门管理		启用部门管理。	9-26
		部门管理访问		设定部门管理访问。	9-26
		打印部门管理报告		可以将所有相关部门统计的总页数打印成一份部门管理报告。	9-37
		总部门管理		统计总部门管理的打印页数。	9-37
		每一个部门管理		此功能可统计各部门的页数并且按部门复位计数。	9-37
		帐户列表		您可以添加、更改和删除帐户。	9-27
		初始设定	应用限制	当计数达到限制限量时，此功能会指定本机如何操作。	9-34
			复印 / 打印计数	您可以选择复印和打印总页数管理或单独计数管理。	9-34
			计数限制	添加一个新帐户时，您可以更改使用页数的初始限制。	9-34
			按纸张尺寸计数	此功能按纸张尺寸统计页数。	9-34
	未知用户设定			处理通过未知或未发送登录用户名或用户 ID 发送的作业时，此部分可指定针对它的操作。	9-40

打印机

系统菜单设定		说明	参考页
打印机	仿真语言	通过其他型号打印机的命令，选择操作本机的仿真语言。	8-28
	EcoPrint	EcoPrint 功能可节省打印时耗费的墨粉量。	8-28
	A4/Letter 通用	选择打印时是否将 A4 与 Letter 这两种相近的尺寸作为相同尺寸处理。	8-28
	双面打印	选择双面模式的装订方向。	8-28
	份数	在 1 至 999 之间设定初始份数。	8-28
	打印方向	设定 [纵向] 或 [横向] 作为初始方向。	8-28
	宽 **A4**	将本项设定为开启，可增加 A4 纸 （80 个字符、间距 10）和 Letter 尺寸纸（80 个字符、间距 10）每行的最多可打印字符数。	8-28
	换页超时	在一段预设的超时时间过后，机器会自动打印纸张。您可以指定超过时间。	8-28
	换行操作	设定机器接收到换行代码 （字符编码 0AH）时执行的换行操作。	8-28
	回车操作	设定机器接收到回车代码 （字符编码 0DH）时执行的回车操作。	8-28
	作业名称	设定是否显示在打印驱动程序中设定的作业名称。	8-29
	用户名	设定是否显示在打印驱动程序中设定的用户名。	8-29
	手送纸盘优先	如果在手送纸盘中放置了纸张，则可以在供纸时给予手送纸盘优先级。	8-29
	供纸模式	从计算机打印时，选择在指定了纸张来源和类型的情况下如何供纸。	8-29
	自动切换纸盒	选择打印期间纸张来源中纸张耗尽时的以下操作。	8-29
	分辨率	设定用于打印的分辨率。	8-29
	KIR	选择 KIR （平滑）的初始设定。	8-30
	打印作业终结符	因使用环境或其他原因导致打印作业未处理完毕时，可指定作业结束条件。	8-30

系统 / 网络

系统菜单设定				说明	参考页
系统 / 网络	网络	主机名		检查机器的主机名。	8-31
		Wi-Fi Direct 设定		选择是否使用 Wi-Fi Direct。	8-31
		Wi-Fi 设定		选择是否使用 Wi-Fi 设定。	8-32
		有线网络设定	**TCP/IP** 设定	选择是否使用 TCP/IP 协议。	8-36
			网络端口	指定要使用的网络端口的设定。	8-38
		Bonjour	协议设定	选择是否使用 Bonjour。	8-38
			可用网络（**Wi-Fi Direct**）	选择是否启用 Wi-Fi Direct。	8-38
			可用网络（**Wi-Fi**）	选择是否启用 Wi-Fi。	8-38
			可用网络（有线网络）	选择是否启用有线网络。	8-38
		IPSec		选择是否使用 IPSec。	8-38
		协议设定	**NetBEUI**	选择是否使用 NetBEUI 接收文件。 *1	8-39
			LPD	选择是否使用 LPD 接收文件。 *1	8-39
			SMTP（电子邮件发送）	选择是否使用 SMTP 发送电子邮件。	8-39
			POP3（电子邮件接收）	选择是否使用 POP3 接收电子邮件。	8-39
			FTP 客户端（传送）	选择是否使用 FTP 发送文件。	8-39
			FTP 服务器（接收）	选择是否使用 FTP 接收文件。 *1	8-39
			SMB 客户端（传送）	选择是否使用 SMB 发送文件。	8-39
			WSD 扫描	选择是否使用 WSD 扫描。 *1	8-40
			WSD 打印	设定是否使用我们的专利网页服务。 *1	8-40

系统菜单设定				说明	参考页
系统 / 网络	网络	协议设定	**DSM 扫描**	选择是否使用 DSM 扫描。	8-40
			LDAP	选择是否使用 LDAP。	8-40
			SNMP	选择是否使用 SNMP 通信。 *1	8-40
			SNMPv3	选择是否使用 SNMPv3 通信。 *1	8-40
			HTTP	选择是否使用 HTTP 通信。 *1	8-41
			HTTPS	选择是否使用 HTTPS 通信。 *1*2	8-41
			IPP	选择是否使用 IPP 接收文件。 *1	8-41
			IPP over SSL	指定是否使用 IPP 接收通过 SSL 保障安全的文件。 *1*2	8-42
			RAWPort	选择是否使用 RAWPort 接收文件。 *1	8-42
			ThinPrint	选择是否使用 ThinPrint。	8-43
			Enhanced WSD	设定是否使用我们的专利网页服务。 *1	8-44
			Enhanced WSD over SSL	设定是否使用我们的基于 SSL 上的专利网页服务。 *1*2	8-44
			eSCL	选择是否使用 eSCL 接收扫描的文件。 *1	8-44
			eSCL over SSL	选择是否使用 eSCL over SSL 接收扫描的文件。 *1*2	8-45
		安全设定	**SSL**	选择是否使用 SSL 进行通信。 *3	8-45
			IPP 安全	选择 IPP 安全级别。 SSL 为 [开启] 时可用该设定。 *3	8-45
			HTTP 安全	选择 HTTP 安全级别。 SSL 为 [开启] 时可用该设定。 *3	8-45
			SMTP 安全	根据 SMTP 服务器支持的安全类型选择通信协议。	8-45
			POP3 安全（用户 1 - 3）	根据 POP3 服务器支持的安全类型选择通信协议。	8-45
		Ping 测试		检测是否可以通过输入目的地主机名或 IP 地址与目的地通信。	8-45

系统菜单设定			说明	参考页
系统 / 网络	网络	重新启动网络	重新启动网络。	8-46
		代理	设定从应用程序连接至互联网的代理。	8-46
	选购网络		配置选购网络的设定。	8-46
	无线网络		配置无线网络设定的设定。	8-47
	主网络 （客户端）		此功能选择机器连接至客户端传送设备或分机地址簿时要使用的网络接口。	8-48
	端口阻止设定*3	USB 主机	此功能可阻止并保护 USB 端口 （USB 主机）。	8-49
		USB 设备	此设定可锁定并保护 USB 接口接插件 （USB 设备）。	8-49
		USB 存储	此功能可锁定并保护 USB 存储器插槽。	8-49
		选购件接口	此设定会阻止并保护选购件端口插槽。	8-49
	Bluetooth 设定		设定 Bluetooth 键盘。	8-49
	安全级别		指定安全级别。	8-49
	重启		在不关闭电源开关的情况下重启 CPU。	8-50
	RAM 盘设定		创建 RAM 盘并设定其容量。	8-50
	数据安全	初始化固态硬盘	此功能会初始化选购件固态硬盘中存储的数据。	8-51
		数据清除	将机器中登录的以下信息恢复为出厂初始设定。	8-51
	OCR 字典安装		安装 OCR 字典	8-52
	选购功能		您可以使用本机上安装的选购应用程序。	8-52
	远程服务设定		选择是否使用远程服务设定。	8-52
	FAX 服务器设定	FAX 服务器	选择是否使用 FAX 服务器。	8-53
		地址设定	此功能指定要附加到目的地的前缀、后缀和域。	8-53
		文件格式	配置文件初始设定。	8-53
		地址簿默认设定	此功能指定要使用的分机地址簿。	8-53
	NFC		配置 NFC 设置。	8-53

*1 该设定将在重新启动设备或网络后更改。

*2 使用安全设定将 [重新启动网络] 设为 [开启]。

*3 更改设定后，请重新启动网络或关闭机器再开启。

➡更改设备信息 （2-43）
➡[TCP/IP 设定] （8-36）

日期 / 定时器 / 节能

系统菜单设定		说明	参考页
日期 / 定时器 / 节能	日期 / 时间	设定使用机器时所在地区的日期和时间。	8-54
	日期格式	选择年、月、日的显示格式。	8-54
	时区	设定相对 GMT 的时差。	8-54
	面板自动复位	如果在一段时间内未运行作业，本机会自动复位设定并返回到初始设定。	8-54
	面板复位定时器	如果为面板自动复位选择了 [开启]，请设定面板自动复位前需要等待的时间。	8-54
	节能定时器	设定进入节能模式前需等待的时间。	8-54
	睡眠规则	选择是否针对以下功能分别使用睡眠模式。	8-55
	睡眠定时器	设定进入睡眠前需等待的时间。	8-55
	节能恢复等级	选择从节能模式恢复的方法。	8-55
	错误自动清除	在错误自动清除模式下，本机会在指定时间后自动清除错误。	8-55
	错误清除定时器	如果将错误自动清除设为［开启］，请设定自动清除错误前要等待的时间。	8-55
	插印清除定时器	设定机器进入插印模式后闲置多长时间才会被恢复至正常模式。	8-55
	Ping 测试超时	设定在 “系统 / 网络” 中执行 [Ping 测试] 时发生超时前的时间。	8-55

调节 / 保养

系统菜单设定			说明	参考页
调节 / 保养	浓度调节	复印	调节复印浓度。	8-56
		发送 / 文件夹	调节发送数据或将数据存入文件夹时的扫描浓度。	8-56
	清晰度调节	复印	此功能可让整体图像轮廓和 / 或文字和细线变得更加清晰或模糊。	8-56
		发送 / 文件夹名称	发送扫描图像至指定目的地或将其存储至文件夹时，调节文本 / 细线的清晰度。	8-56
	对比度	复印	增强或降低复印件的整体对比度。	8-56
		发送文件夹	增强或降低文件在发送或存入文件夹时的整体对比度。	8-56
	底色浓度调节	复印（自动）	复印期间调浓或调淡整体底色浓度。	8-56
		发送 / 文件夹（自动）	发送图像或将其存储至文件夹时调浓或调淡整体底色浓度。	8-56
	墨粉节省等级（EcoPrint）	复印	选择复印时的初始省粉等级 （EcoPrint）。	8-56
		打印机	选择打印时的初始省粉等级 （EcoPrint）。	8-56
	打印浓度		此功能可调高或调低整体打印浓度。	8-56
	自动色彩校正		此设定允许您调节本机在自动色彩选择模式下用来确定原稿为彩色还是黑白原稿时使用的检测等级。	8-56
	校正黑线		使用送稿器进行复印时，如果图像上出现细线（由于部件变脏导致出现条纹），请进行校正。	8-57
	显示亮度		设定触摸面板的亮度。	8-57
	灰度调节		执行该功能以确保打印输出的色调与原稿色调一致。	8-57
	感光鼓清洁 1		消除打印件上的模糊和白点。	11-25
	感光鼓清洁 2		去除打印件上的白点。	11-25
	自动感光鼓清洁		此功能指定自动感光鼓清洁的执行时间。	11-25

概述

本机标准配备复印及打印功能，可将扫描图像数据作为附件发送至电子邮件收件人或同一网络上的计算机。

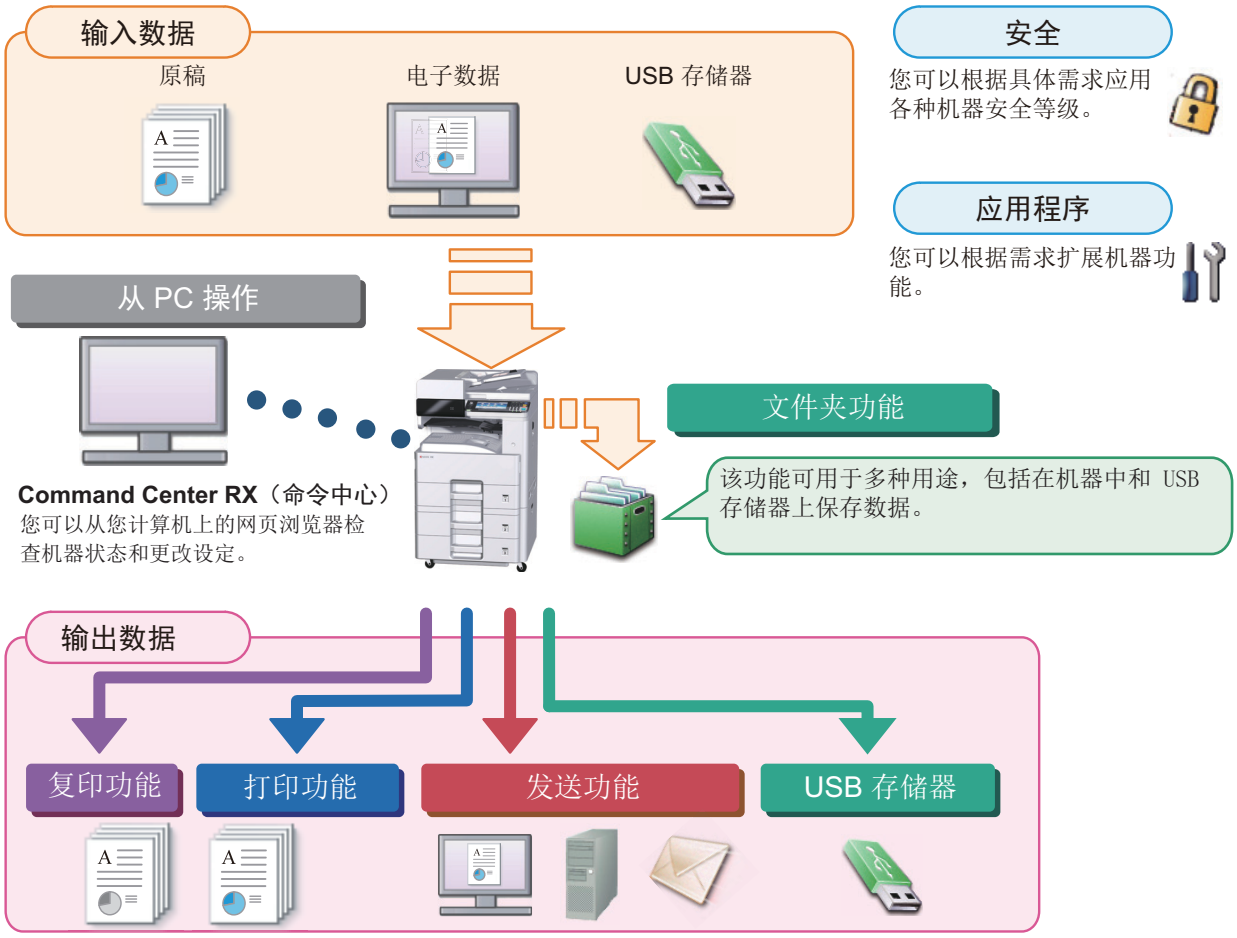

注

- 有关功能的详情，请参阅以下内容：
  安全：➡增强安全性 (xxxvii)
  应用程序：➡应用程序 （2-53）
  Command Center RX（命令中心）：➡Command Center RX（命令中心）（2-41）；Command Center RX User Guide
  文件夹功能：➡使用文件夹 （3-48）
  复印功能：➡复印 （5-12）
  打印功能：➡从 PC 进行打印 （4-6）
  传送功能：➡常用发送方法 （5-14）
  USB 存储器：➡将文件保存至 USB 存储器 （扫描至 USB）（5-45）
- 请在使用本机之前阅读此信息。
  ➡安全注意事项 （1-1）
- 关于使用设备前的准备工作，包括连接电缆和安装软件等，请参阅以下内容。
  ➡安装并设置机器 （2-1）
- 要了解装入纸张、设定共享文件夹以及将地址添加至地址簿的信息，请参阅以下内容。
  ➡使用前的准备工作 （3-1）

机器功能

本机具备多种功能。

➡高级功能设定 （6-1）

下面是一些例子。

优化办公流程

只需使用单触键功能 （收藏）即可访问常用功能

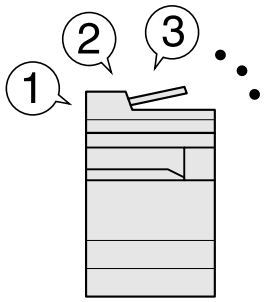

预设常用功能。

将常用设置登录为收藏后，您可以轻松调用这些设置。即使他人操作，使用该收藏也可实现相同操作。

➡调用常用功能 （收藏）（3-41）

中断其他正在运行的作业，然后立即执行您插入的复印作业 （插印）

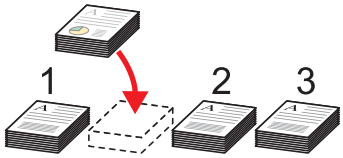

您可以中断其他正在运行的作业并立即执行您的复印作业。

当其他用户在复印多份作业时，该功能可让您中断这些作业并立即执行您的复印作业。插印操作结束后，机器将恢复被暂停的打印作业。

➡插印 （5-13）

同时扫描不同尺寸的原稿（混合尺寸原稿）

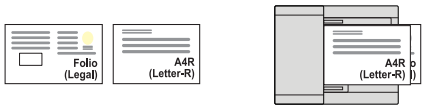

可用于准备会议资料。

无论原稿尺寸大小，可同时设定不同尺寸的原稿且无需重新设定。

➡[混合尺寸原稿] （6-7）

优化办公流程

分批扫描大量原稿以完成一个作业（连续扫描）

可用于准备多页宣传册。

如果无法将大量原稿一次性放入送稿器，您可以分批扫描原稿，然后将这些原稿当作一个作业进行复印或发送。

➡[连续扫描] （6-29）

使用多个发送选项进行一次性发送（多个发送）

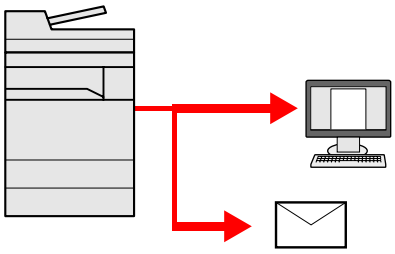

可使用不同方式将同一文件发送至多个目的地。

可为多个目的地指定不同的发送方式，如电子邮件、 SMB 。

一次性发送作业可缩短工作流程

➡发送至不同类型的目的地 （多个发送）（5-23）

将常用文档保存至本机（文件夹）

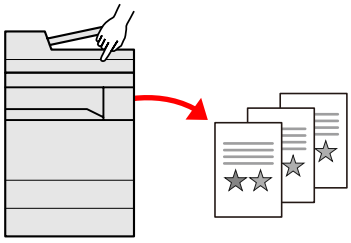

可将常用文档保存至本机并在需要时进行打印。

➡使用文件夹 （3-48）

节约能源和成本

根据需要节约能源（节能功能）

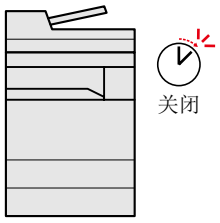

本机配备了节能功能，可自动切换至睡眠模式。

➡节能功能 （2-21）

减少纸张使用量（省纸打印）

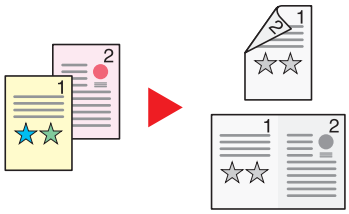

可在纸张的正反两面打印。可在一张纸上打印多个原稿。

➡[多合一] （6-23）
➡[双面 / 分割] （6-26）

打印时跳过空白页（跳过空白页）

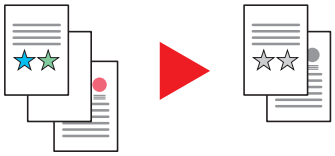

扫描文件中有空白页时，该功能可跳过该空白页并仅对非空白页进行打印。

➡[跳过空白页] （6-34）

制作极具吸引力的文档

防止图像透印到背面（防透印到背面）

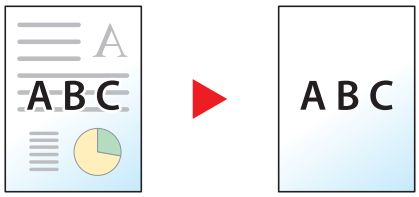

扫描较薄的原稿时不会出现反面图像透印现象。

➡[防透印到背面] （6-20）

增强安全性		
为 **PDF** 文件设定密码保护 （**PDF** 加密功能） 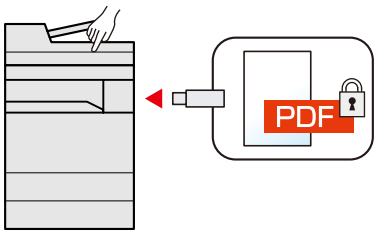 使用 PDF 格式的密码安全选项对文件查看、打印和编辑进行限制。 ➡PDF 加密功能 （6-39）	保护固态硬盘中的数据 （加密 / 覆盖） 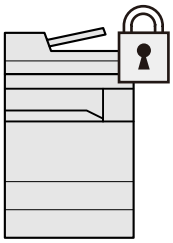 可自动覆盖固态硬盘上保留的不必要数据。 为防止数据外泄，本机能够在将数据写入固态硬盘前对数据进行加密。 ➡[数据安全] （8-51）	防止丢失已完成的文件 （个人打印） 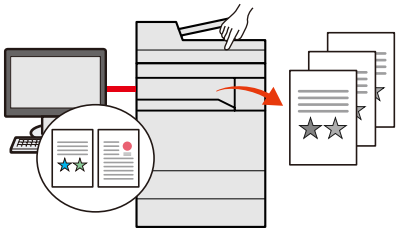 当您在设备前的情况下，暂时将打印文件保存至主机文件夹并输出，这样可防止他人获取您的文件。 ➡从个人打印文件夹打印文件 （5-38）

增强安全性	
使用 **ID** 卡登录 （卡验证） 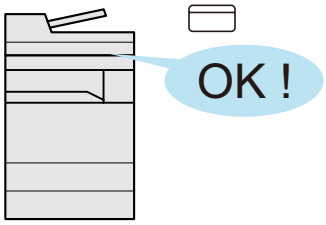 仅通过触摸 ID 卡即可登录本机。无需输入用户名和密码。 ➡Card Authentication Kit(B) <卡验证组件> （12-3）	增强安全性 （管理员设定） 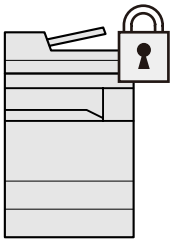 为增强安全性，管理员可使用各种功能。 ➡管理员加强安全性 （2-40）

更有效地使用功能

根据需要扩展功能（应用程序）

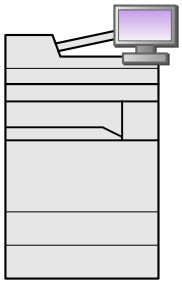

可通过安装应用程序扩展机器的功能。

可安装有助于用户提高日常功能使用效率（如扫描功能和验证功能）的应用程序。

➡安装应用程序 （2-53）

无需使用网络电缆安装本机（无线网络）

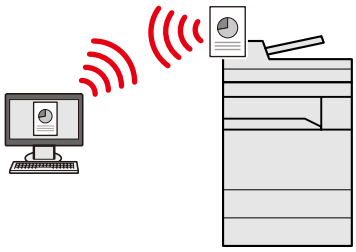

如果存在无线 LAN 环境，则即使没有网络电缆也可以安装本机。

➡无线网络设定 （2-14）
➡设定 Wi-Fi Direct （2-18）
➡设置 NFC （2-19）

使用 USB 存储器

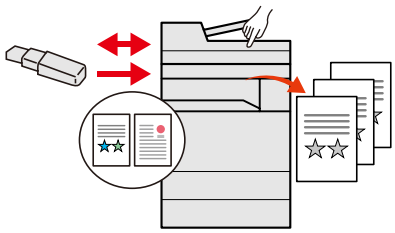

不在自己的办公室打印文件或无法从自己的 PC 打印文件时使用。

用户将 USB 存储器直接插入本机即可从 USB 存储器打印文件。

通过本机扫描的原稿也可保存至 USB 存储器。

➡从可移除式 USB 存储器打印 （5-47）

更有效地使用功能

指定图像文件格式（文件格式）

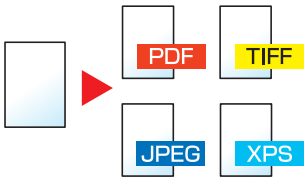

发送 / 存储图像时可选择各种文件格式。

➡[文件格式] （6-37）

扫描长原稿（长原稿）

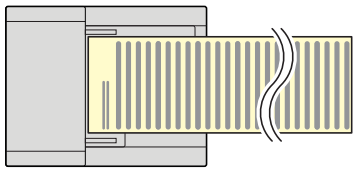

您可以扫描合同和数据日志等长原稿。

➡[长原稿] （6-49）

执行远程操作（Command Center RX （命令中心））

用户可通过远程访问机器打印、发送或下载数据。

管理员可对机器运作或管理设定进行配置。

➡Command Center RX （命令中心）（2-41）

色彩和图像质量功能

本机配备有各种色彩和图像质量功能。用户可按需调整扫描图像。

基本色彩模式

色彩模式	说明	参考图像		参考页
		之前	之后	
自动色彩	自动识别正在扫描的文件为彩色还是黑白文件。			6-16
全色	使用全色扫描文件。			6-16
灰度	使用灰度扫描文件。			6-16
黑白	使用黑白扫描文件。			6-16

关于发送 / 存储时可以选择的模式，请参阅以下信息。

➡[色彩选择]（6-16）

调节图像质量或色彩

请使用以下功能调节图像质量或色彩。

我希望...	示例图像		功能	参考页
	之前	之后		
精确调节色彩				
调节浓度。			浓度	6-13
精确调整图像质量				
增强或模糊图像轮廓。 例如：增强图像轮廓			清晰度	6-17
调整图像明暗区域的差异。			对比度	6-18
加深或减淡文件的底色（无文本或图像的区域）浓度。 例如：减淡底色			底色浓度调节	6-19
双面原稿的防透印到背面功能。		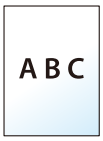	防透印到背面	6-20
调节扫描图像浓度				
降低文件大小并清晰显现文字。			文件格式 [高压缩PDF]	6-37

本机附带的手册

本机附带以下手册。请按照需要参阅各手册。

若因改善机器性能而造成手册内容变更，恕不另行通知。

印刷指南

开始快速使用机器	**快速操作指南** 本操作指南旨在说明使用本机的基本功能和便捷功能的方法、执行日常保养的步骤以及在故障发生时应该采取的措施。
安全使用机器	**安全指南** 提供在安装和使用机器时用到的安全和注意信息。使用本机前，请务必阅读该指南。 **安全指南 （ECOSYS M4230idn/ECOSYS M4226idn）** 说明机器安装时所需的空间、小心标签及其他安全信息。使用本机前，请务必阅读该指南。

DVD （产品资料）上的指南 （PDF）

小心使用机器	**操作手册 （本手册）** 说明装入纸张的方法、进行复印、打印和扫描操作的步骤、初始设定和其他信息。
使用 ID 卡	**Card Authentication Kit (B) Operation Guide** 介绍如何使用 ID 卡进行验证。
增强安全性	**Data Security Kit (E) Operation Guide** 介绍引入并使用数据安全组件 （E）以及覆盖和加密数据的步骤。
简单注册机器信息并配置设定	**Command Center RX User Guide** 介绍如何通过计算机从网页浏览器访问机器以检查和更改设定。
从计算机打印数据	**Printer Driver User Guide** 介绍如何安装打印驱动程序和使用打印机功能。
直接打印 PDF 文件	**KYOCERA Net Direct Print Operation Guide** 介绍在不启动 Adobe Acrobat 或 Reader 的情况下如何打印 PDF 文件。
监视机器及网络上的打印机	**KYOCERA Net Viewer User Guide** 介绍如何通过KYOCERA Net Viewer监视网络打印系统 （本机）。
调整打印或扫描位置	**Maintenance Menu User Guide** 保养菜单介绍配置打印、扫描等其他设置的方法。

扫描图像并保存信息	**File Management Utility User Guide** 介绍如何使用 File Management Utility 设定各种参数、发送并保存扫描文件。
调整打印或扫描位置	**PRESCRIBE Commands Command Reference** 介绍本地打印语言 （PRESCRIBE 命令） **PRESCRIBE Commands Technical Reference** 介绍用于各种仿真语言的 PRESCRIBE 命令功能及控制。

安装以下版本的 Adobe Reader 以便查看 DVD 上的手册。

版本 8.0 或更高版本

关于操作手册 （本手册）

本手册的章节结构

本操作手册包括以下章节。

章节		说明
1	安全注意事项	介绍机器使用和商标信息相关的注意事项。
2	安装并设置机器	本章介绍了部件名称、电缆连接和软件安装等本机管理员信息。
3	使用前的准备工作	介绍使用本机前所需的准备工作及设定，如：如何使用操作面板、登录和退出、装入纸张以及创建地址簿的步骤。
4	在电脑上的操作	介绍将本机用作打印机时的可用功能。
5	机器操作	介绍使用本机的基本步骤，如：放置原稿、进行复印、发送文件及使用文件夹。
6	高级功能设定	介绍本机可用的便捷功能。
7	管理作业、耗材和设备	介绍如何检查作业状态和作业历史记录，以及如何取消正在打印或等待打印的作业。同时还介绍如何检查剩余纸张、墨粉余量和设备状态。
8	系统菜单	介绍系统菜单及其与机器操作的联系。
9	用户验证和帐户 （用户登录、部门管理）	介绍用户登录和部门管理。
10	保养	介绍日常保养步骤及如何更换和补充耗材。
11	故障排除	介绍墨粉耗尽、显示错误、卡纸或出现其他问题时应当采取的措施。
12	附录	提供纸张类型和纸张尺寸信息及术语表。介绍如何输入字符并且列出机器规格。

本手册中使用的规范

下面以使用 Adobe Reader XI 为例进行说明。

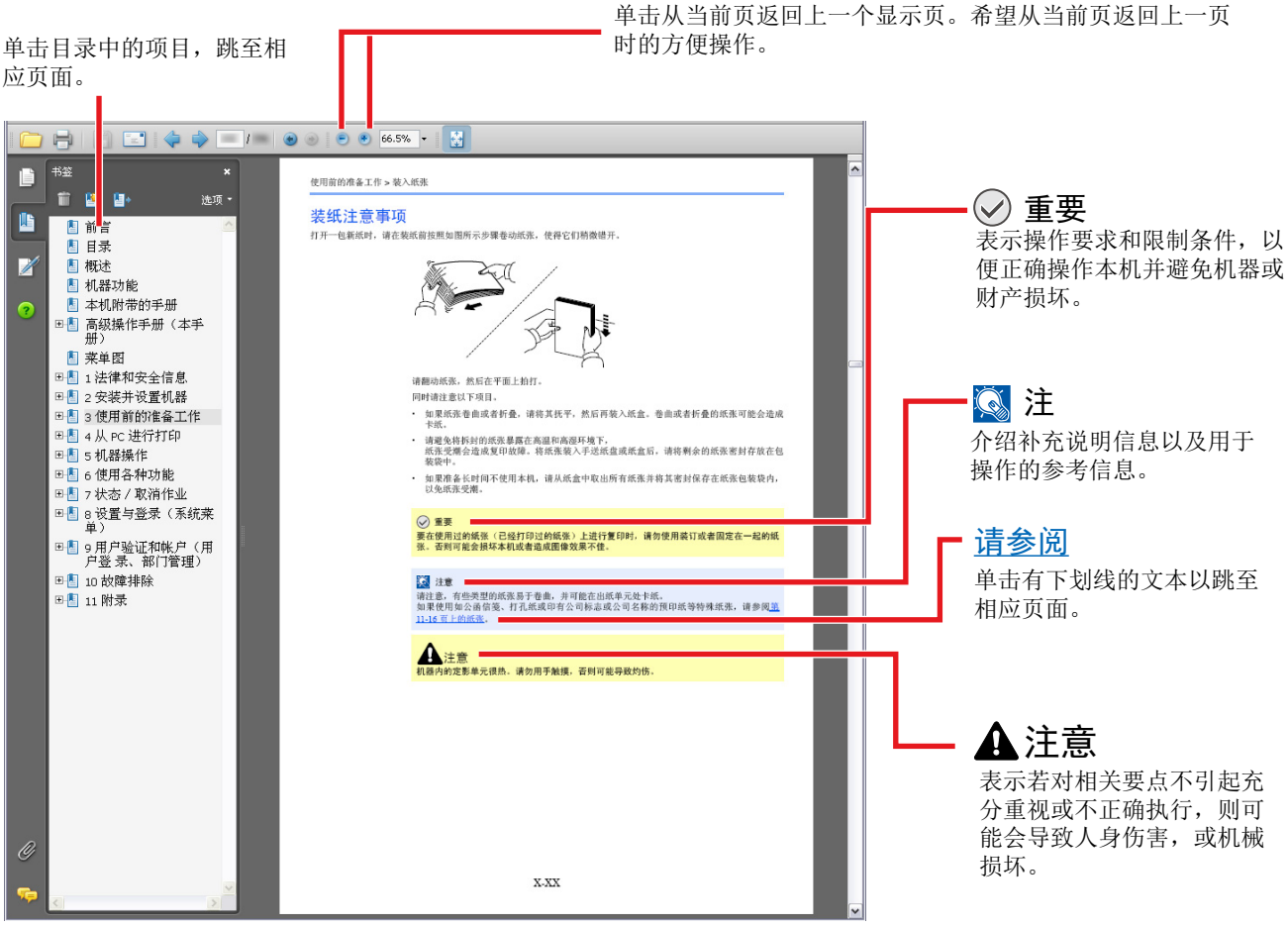

注

Adobe Reader 中显示的项目因 Adobe Reader 的使用方法而异。如未显示目录或工具，请参阅 Adobe Reader 帮助文件。

本手册中的某些项目通过以下所述规范进行说明。

规范	说明
[字词]	表示按键和按钮。
“常规”	表示信息或设定。

机器操作步骤中使用的规范

本操作手册中按照以下方式说明如何连续操作触摸面板上的按键：

实际步骤	本手册中介绍的步骤
按 [系统菜单 / 计数] 键 ▼ 选择 [∨] ▼ 选择 [一般设定] ▼ 选择 [声音]	[系统菜单 / 计数] 键 > [一般设定] > [声音]

原稿和纸张的尺寸和方向

原稿尺寸和纸张尺寸 （如 A4、 B5 及 Letter）均可用于水平和垂直方向。为区分使用这些尺寸时的方向，会在水平方向使用的尺寸上添加 “R”。此外，触摸面板上使用以下图标来指示原稿和纸张的放置方向。

方向		放置位置 （X=长度、 Y=宽度）	触摸面板上的图标	本手册中指示的尺寸*1
垂直方向	原稿	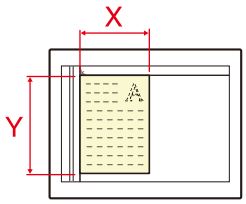	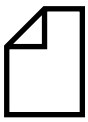	A4、 B5、 Letter
	纸张	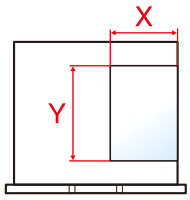		
水平方向	原稿	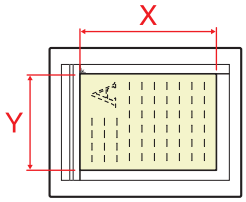	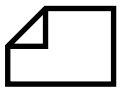	A4-R、 B5-R、 Letter-R
	纸张	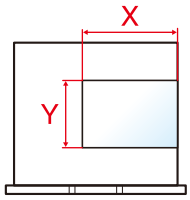		

*1 可以使用的原稿 / 纸张尺寸因使用的功能和来源纸盒而异。有关详情，请参阅以下内容：
➡机器 （12-22）

1 安全注意事项

本章介绍以下主题：

本手册中使用的安全规范 1-2
环境 1-3
使用注意事项 1-4
关于复印 / 扫描的合法性限制 1-5
法律信息 1-5
节能控制功能 1-11
自动双面打印功能 1-12
资源节约 - 纸张 1-13
“电源管理”的环保意义 1-14
能源之星 （ENERGY STAR®）项目 1-15
使用无线 LAN 时的安全注意事项 （如已装配） 1-16
本产品的使用限制 （如果配备） 1-17

本手册中使用的安全规范

本手册章节以及本机上标识的符号为安全警告，旨在保护用户、他人与周围的物体，并确保机器的使用正确、安全。这些符号及其含义如下。

警告：表示若对相关要点不引起充分重视或不正确执行，则可能会导致严重人身伤害，甚至死亡。

注意：表示若对相关要点不引起充分重视或不正确执行，则可能会导致人身伤害，或机械损坏。

符号

△符号表示相关章节含有安全警告信息。具体注意要点在符号内标出。

...[一般警告]

...[高温警告]

⃠符号表示相关章节含有禁止操作的信息。具体禁止操作内容在符号内标出。

...[禁止操作警告]

...[禁止拆解]

●符号表示相关章节含有必须操作的信息。具体要求操作内容在符号内标出。

...[要求操作警示]

...[拔下电源插头]

...[本机务必使用有接地连接的插座]

若操作手册的安全警告无法辨识，或操作手册遗失，请与维修服务人员联系，向其索要更换 （付费）。

注

由于本机具有防伪造功能，因此在少数情况下，本机可能无法正确复印类似银行票据的原稿。

环境

本机的工作环境如下：

温度	10 至 32.5 °C
湿度	10 至 80 %

避免将机器安装在以下位置。

- 靠近窗户或处于直射阳光之下；
- 有振动的位置；
- 温度急剧变化；
- 正对热风或冷风风向；
- 通风不畅。

若地板禁不住滑轮的摩擦，则在安装完成后移动本机时可能会损坏地板。

复印过程中，本机会排放一定的臭氧，但其排放量不会对人体健康造成任何危害。但是，若本机在通风不畅的房间内长时间工作，或复印量极大时，其散发的气味会令人不适。为保持舒适的复印工作环境，最好应使房间通风良好。

使用注意事项

耗材处理注意事项

小心

切勿试图焚烧含有墨粉的部件。否则会有被火星灼伤的危险。

请将含有墨粉的部件远离儿童放置。

若墨粉从含有墨粉的部件内溢出，应谨防吸入和吞食，或与眼睛和皮肤接触。

- 若误吸入墨粉，请转移到空气新鲜处，并用大量的清水彻底漱口。若出现咳嗽，则请就医。
- 若误吞食墨粉，请用清水漱口，并喝下 1 至 2 杯清水对胃液进行稀释。必要时请就医。
- 若墨粉误入眼睛，请用清水彻底清洗。若有任何疼痛，请就医。
- 若皮肤沾上墨粉，请用肥皂和水清洗。

请勿试图强行打开或销毁含有墨粉的部件。

其他注意事项

将用完的墨粉盒和废粉盒交还给贵地经销商或维修服务人员。他们将根据相关的法律法规回收或报废处理收集到的墨粉盒和废粉盒。

请避免将本机存放在会受到阳光直射的场所。

请将本机存放在温度低于 40℃ 同时不会出现温度和湿度骤变的场所。

若长时间不使用机器，请从纸盒以及手送纸盘 （MP）中取出纸张，将其放回原包装中并重新密封。

关于复印 / 扫描的合法性限制

未经版权所有者允许禁止复印 / 扫描版权所有的材料。

严禁复印 / 扫描下列物品，否则可能会受到法律的制裁。可能不限于这些项目。请勿有意复印 / 扫描这些禁止复印 / 扫描的物品。

- 纸币
- 银行票据
- 证券
- 印章
- 护照
- 证书

贵地的法律和法规可能还禁止或限制复印 / 扫描未在上文说明的其他项目。

法律信息

未经版权所有者事先书面许可，禁止复印或以其他方式复制本手册之全部或部分内容。

关于商标

- PRESCRIBE 和 ECOSYS 是京瓷公司的注册商标。
- KPDL 是京瓷公司的商标。
- Microsoft、 Windows、 Windows Server、 Internet Explorer、 Excel 和 PowerPoint 是微软公司在美国和 / 或其他国家的注册商标或商标。
- PCL 是惠普公司的商标。
- Adobe Acrobat、 Adobe Reader 和 PostScript 是 Adobe Systems, Incorporated 的商标。
- Ethernet 是 Xerox Corporation 的注册商标。
- IBM 和 IBM PC/AT 是国际商用机器公司的商标。
- AppleTalk、 Bonjour、 Macintosh 和 Mac OS 是 Apple Inc. 在美国和其他国家的注册商标。
- 本机中安装的所有欧洲语言字体按照与 Monotype Imaging Inc. 达成的许可协议使用。
- Helvetica、 Palatino 及 Times 是 Linotype GmbH 的注册商标。
- ITC Avant Garde Gothic、 ITC Bookman、 ITC ZapfChancery 及 ITC ZapfDingbats 是 International Typeface Corporation 的注册商标。
- ThinPrint 是 Cortado AG 在德国和其他国家的商标。
- 本机中安装了Monotype Imaging Inc. 的 UFST™ MicroType® 字体。
- 本机中的某些软件含有由 Independent JPEG Group 开发的模块。
- 本产品含有 ACCESS CO., LTD 的 NetFront Browser。
- ACCESS、ACCESS 标志和 NetFront 是 ACCESS CO., LTD. 在美国、日本和其他国家的商标或注册商标。
- ® 2011 ACCESS CO., LTD.版权所有。
- Java 是 Oracle 和 / 或其子公司的注册商标。
- iPad、 iPhone 和 iPod touch 是 Apple Inc. 在美国和其他国家的注册商标。
- AirPrint 和 AirPrint 标志是 Apple Inc. 的商标。
- iOS 是 Cisco 公司在美国和其他国家的商标或注册商标，在 Apple Inc. 的授权下使用。

- Google 和 Google Cloud Print™ 是 Google Inc. 的商标和 / 或注册商标。
- Mopria™ 是 Mopria™ Alliance 的注册商标。
- Wi-Fi 和 Wi-Fi Direct 是 Wi-Fi Alliance 的商标和 / 或注册商标。

所有其他品牌及产品名称是其相关公司的注册商标或商标。本操作手册不使用 ™ 和 ® 标志。

GPL/LGPL

本产品含有构成部分固件的 GPL（http://www.gnu.org/licenses/gpl.html）和 / 或 LGPL（http://www.gnu.org/licenses/lgpl.html）软件。您可获取源代码，并可在遵循 GPL/LGPL 条款的前提下复制、重新发布和修改源代码。

OpenSSL 许可证

Copyright (c) 1998-2006 The OpenSSL Project。版权所有。

如果符合下列条件，无论是否修改过，以源代码和二进制形式重新发布及使用是被允许的：

1. 源代码的重新发布必须保留上述版权声明、这份条件清单以及下述免责声明。
2. 以二进制形式重新发布必须复制随发布附带的文档与 / 或其他材料中的上述版权声明、这份条件清单以及下述免责声明。
3. 所有提及本软件功能或使用内容的广告资料必须显示下列声明：
   “本产品包含由 OpenSSL Project 开发应用于 OpenSSL Toolkit 的软件。
   （http://www.openssl.org/）”。
4. 事先未经书面许可，不准将 “OpenSSL Toolkit”和 “OpenSSL Project”名称用于认可或推广由本软件衍生出的产品。有关书面许可的信息，请联系 openssl-core@openssl.org。
5. 事先未经 OpenSSL Project 书面许可，由本软件衍生出的产品不允许被称为 “OpenSSL”或在其产品名称中出现 “OpenSSL”字样。
6. 无论何种形式的重新发布都必须保留下列声明：“本产品包含由 OpenSSL Project 开发应用于 OpenSSL Toolkit 的软件（http://www.openssl.org/）”

本软件是按 OpenSSL PROJECT “现状”提供，并且不存在任何缺陷保证，无论其为明示或默示，其中包括但不限于适销性以及适合某特定用途之默示保证。在任何情况下，无论以何种原因引起或依据保证责任的任何直接、间接、偶然、特殊、典型或必然的损失（其中包括但不限于获得替代品或服务，使用过程中的损失、资料丢失、利润损失或业务中断），或是在合同纠纷、严格责任或任何本软件使用范畴之外引起的民事侵权（其中包括疏忽责任或其他方面）中导致的损失，OpenSSL PROJECT 或其经销商都不会对此承担责任。即使已经获悉此种损失的可能性。

Original SSLeay 许可证

Copyright (C) 1995-1998 Eric Young (eay@cryptsoft.com) 版权所有。

这是一个由 Eric Young （eay@cryptsoft.com）所撰写的用于实施 SSL 的软件包。撰写此实施程序以便符合 Netscapes SSL 的要求。

只要符合下列条件，本软件库对于商业及非商业用途都是免费的。下列条件应用于本次发布中的所有代码，包括 RC4、RSA、 lhash、 DES 等等，不仅仅是 SSL 代码。随本次发布附带的 SSL 文档受相同版权条款的保护，除了版权持有人 Tim Hudson （tjh@cryptsoft.com）之外。

由 Eric Young 保留版权，并且代码中的任何版权声明均不能被删除。

如果某一个产品使用了此软件包， Eric Young 作为软件库 （被使用）中部分内容之作者，应该被署名。

署名可以以文字信息的形式出现在程序启动时或者出现在随软件包附带的文档中 （在线或文字说明）。

如果符合下列条件，无论是否修改过，以源代码和二进制形式重新发布及使用是被允许的：

1. 源代码的重新发布必须保留版权声明、这份条件清单以及下述免责声明。
2. 以二进制形式重新发布必须复制随发布附带的文档与 / 或其他材料中的上述版权声明、这份条件清单以及下述免责声明。
3. 所有提及本软件功能或使用内容的广告资料必须显示下列声明：
   “本产品包含由 Eric Young （eay@cryptsoft.com）撰写的加密软件”
   如果软件库所使用的常规内容与加密功能不相关，则 “加密”这个词可以忽略。
4. 如果您在 apps 目录 （应用程序代码）中包含了任一个 Windows 特定代码 （或其中一个衍生代码），您必须包含下列声明：“本产品包含由 Tim Hudson （tjh@cryptsoft.com）撰写的软件”

本软件是按 ERIC YOUNG “现状”提供，并且不存在任何缺陷保证，无论其为明示或默示，其中包括但不限于适销性以及适合某特定用途之默示保证。在任何情况下，无论以何种原因引起或依据保证责任的任何直接、间接、偶然、特殊、典型或必然的损失（其中包括但不限于获得替代品或服务，使用过程中的损失、资料丢失、利润损失或业务中断），或是在合同纠纷、严格责任或任何本软件使用范畴之外引起的民事侵权 （其中包括疏忽责任或其他方面）中导致的损失，该作者或参与者都不会对此承担责任。即使已经获悉此种损失的可能性。

无法改变任何用于公开市售的版本或衍生代码的许可证和发布条款。例如，无法简单复制此代码，并且无法在其他发布许可证下使用它[包括GNU公共许可证]。

Monotype Imaging 许可协议

1. 软件系指用专门的格式编码的数字式、机器可读、可升级数据以及 UFST 软件。
2. 您同意接受非独占性许可，以在您返回 Monotype Imaging 的注册卡上所载明的地址，专门为您自己的常规业务或个人目的使用此软件复制和显示字母、数字、字符及符号 （字体）的粗细、风格及样式。根据本许可协议的条款，您有权在最多三台打印机上使用字体。若您需要在三台以上打印机上存取字体，您应申请多用户许可协议，这可从 Monotype Imaging 获得。Monotype Imaging 保留对软件及字体的所有权利、所有权及权益；您的权利范围只限于授权按本协议明确载明的条款使用软件。
3. 为保护 Monotype Imaging 的专利权，您同意对软件及有关字体的其他专利信息严格保密，并制定合理的措施管理软件及字体的存取和使用。
4. 您同意不复制或复印软件或字体，但您可进行备份。您同意在任何此类备份上应保留原件中的专利声明。
5. 本许可协议应一直延续到软件及字体的使用结束，除非协议提前终止。若您未能遵守本许可协议的条款，而且在 Monotype Imaging 通知后三十（30）天内未能予以改正，Monotype Imaging 可终止协议。当本许可协议期满或终止时，您应按要求退还 Monotype Imaging 或销毁所有软件、字体及文件。
6. 您同意不对软件进行修改、变更、分解、解密、反工程或反编译。
7. Monotype Imaging 保证在交货后九十 （90）天内，软件运行符合 Monotype Imaging 发布的标准，且软盘在材质及工艺上无缺陷。 Monotype Imaging 不保证软件无缺陷、错误和疏忽。
   双方同意所有其他明示或默示保证，包括关于适用于特定用途及适销性的保证排除在外。
8. 有关软件及字体对您的专门赔偿，亦即 Monotype Imaging 的唯一责任为在其退回 Monotype Imaging 时修理或更换故障部分。

在任何情况下， Monotype Imaging 均不会对利润损失、数据丢失、或任何其他偶然或间接损失，或由于滥用软件及字体或对其使用不当所造成的任何损失承担责任。

9. 本协议受美国马萨诸塞州法律的管辖。

10. 未经 Monotype Imaging 的事先书面许可，您不应转授、出售、租赁或其他方式转让软件和 / 或字体。

11. 政府使用、复制或泄漏应视情况受到 FAR 252-227-7013 （b）（3）（ii）或 （c）（1）（ii）中技术数据与计算机软件权利条款的限制条件制约。其他使用、复制或泄漏应受到适用 FAR 52.227-19 （c）（2）中所阐明有限权利软件的限制条件制约。

12. 您声明已阅读本协议、了解其内容、并同意受到其中条款和条件的约束。任何一方不应受到未在本协议中所载明的任何声明或陈述约束。对本协议的修改除非得到各方授权代表的书面签署，否则一概无效。打开软盘包装，即表示您同意接受本协议的条款和条件。

Knopflerfish 许可证

本产品包含由 Knopflerfish Project 开发的软件。

http://www.knopflerfish.org

Copyright 2003-2010 The Knopflerfish Project。版权所有。

如果符合下列条件，无论是否修改过，以源代码和二进制形式重新发布及使用是被允许的：

- 源代码的重新发布必须保留上述版权声明、这份条件列表以及下述免责声明。
- 以二进制形式重新发布必须在随发布附带的文档与 / 或其他材料中复制上述版权声明、这份条件列表以及下述免责声明。
- 事先未经特定的书面许可，不准将 KNOPFLERFISH project 及其经销商的名称用于认可或推广由本软件衍生出的产品。

本软件是按版权所有者和经销商 “现状”提供，并且不存在任何缺陷保证，无论其为明示或默示，其中包括但不限于适销性以及适合某特定用途之默示保证。在任何情况下，无论以何种原因引起或依据保证责任的任何直接、间接、偶然、特殊、典型或必然的损失 （其中包括但不限于获得替代品或服务，使用过程中的损失、资料丢失、利润损失或业务中断），或是在合同纠纷、严格责任或任何本软件使用范畴之外引起的民事侵权（其中包括疏忽责任或其他方面）中导致的损失，该版权所有者或经销商都不会对此承担责任。即使已经获悉此种损失的可能性。

Apache 许可证 （版本 2.0）

Apache 许可证

版本 2.0， 2004 年 1 月

http://www.apache.org/licenses/

使用、复制和分销的条款和条件。

1. 定义。
   “许可证”表示本文档的章节 1 至 9 中所定义的使用、复制和分销的条款和条件。
   “许可证颁发者”表示版权所有者或由颁发许可证的版权所有者所授权的实体。
   “合法实体”表示操作实体以及控制该实体的、由该实体控制的或者一般控制下的所有其他实体的组合。在该定义中，“控制”表示(i)拥有可通过合同或其他方式直接或间接领导或管理此类实体的权力，或者(ii)拥有已发行股票中的百分之五十 （50 %）或以上，或者(iii)对此类实体拥有实益所有权。
   “您”（或 “您的”）表示拥有该许可证给予的权限的个人或合法实体。
   “源”的格式表示为进行修改而选择的格式，包括但不限于软件源代码、文档源以及配置文件。
   “对象”的格式表示由于源格式的机械转换或转化而形成的任何格式，包括但不限于编译的对象代码、生成的文档以及至其他媒介类型的转换。
   “作品”表示作者的创作，以许可证下可用的源或对象格式出现，并在该作品中所包含或附带的版权通知里显示 （以下的附件中提供了示例）。
   “衍生作品”表示基于该作品 （或从作品中衍生出来的）任何作品 （以源或对象格式出现） ，以及编辑修订、注释、详解或其他修改所代表的作品，整体来说，是作者的原始创作。在该许可证中，衍生作品不应包含拥有可分离格式的作品或仅仅链接 （或受名称限制）至所述作品或衍生作品接口的作品。
   “投稿”表示作者的任何创作，包括作品的原始版本以及对该作品或衍生作品所进行的修改或添加，版权所有者或其授权的个人或合法实体代表会特意将它们提交给许可证颁发者，以附加在作品中。在该定义中，“提交”表示发送至许可证颁发者或其代表的电子、语音或书面等格式的通信，包括但不限于许可证颁发者或其代表所管理的电子邮件列表、源代码控制系统以及发布跟踪系统 （用于讨论和改进作品的目的）上的通信，但是不包括版权所有者用书面方式明确标出或指定为 “非投稿”的通信。
   “投稿人”表示许可证颁发者以及接收了投稿并将其并入作品的许可证颁发者的个人或合法实体。

2. 授予版权许可证。根据该许可证中的条款和条件，其中的各个投稿人会授予您永久的、全球范围内的、非专有的、免费的、免版税的、不可撤销的版权许可证，以便用源或对象格式来复制、公开展示、分销该作品或衍生作品，从其中进一步衍生出作品以及颁发从属许可证。

3. 授予专利许可证。根据该许可证中的条款和条件，其中的各个投稿人会授予您永久的、全球范围内的、非专有的、免费的、免版税的、不可撤销的 （本章节中所述的除外）版权许可证，以便制作、使用、提议销售、销售、输入或者转换该作品，此类许可证仅适用于投稿人可授权的专利内容，否则，投稿人的单独或联合专利权利将会受到损害。如果您针对任何实体 （包括被告间诉讼或反诉讼）提起其直接或连带侵害作品或其中投稿专利权的诉讼，则自提起诉讼的当日起，授予您的任何作品专利许可证将被终止。

4. 再分销。如果您可以满足以下条件，则您能够以源或对象格式用任何媒介复制和分销该作品或衍生作品 （修改或未修改）的副本。
   (a)您必须给该作品或衍生作品的其他接收者一份该许可证的副本；而且
   (b)您必须在经过修改的文件的显眼处上附上您已更改该文件的通知；而且
   (c)您必须以您所分销的衍生作品的源格式来保留作品源格式下的所有版权、专利、商标以及属性通知，不属于衍生作品任何部分的通知除外；而且

(d)如果作品中包含“通知”文本文件，作为其分销的一部分，则您所分销的任何衍生作品都必须包含此类通知文件中的属性通知的可读副本，不属于衍生作品任何部分的通知除外，该副本位于以下位置之一：作为衍生作品一部分来分销的通知文本文件内；如果随衍生作品一起提供，则在源格式或文档中；或者，任何时候出现此类第三方通知时在衍生作品生成的显示画面中出现。通知文件的内容仅用于通告目的，不会修改许可证。只要您自己的属性通知不会产生修改许可证的效果，您就可以将这些属性通知与作品中的通知文本一起或作为其附件添加在您所分销的衍生作品中。

只要您对该作品的使用、复制以及分销符合本许可证中所述的条款，您就可以将您自己的版权声明添加至您的修改内容中，并且针对您的修改内容或衍生作品整体的使用、复制或分销提供新的或不同的许可条款和条件。

5. 投稿。除非您做出了明确的不同声明，任何特意提交至作品中的投稿都只应受到许可证中的条款和条件的限制，而不存在新的条款和条件。尽管如此，在您对这些投稿执行操作时，不得替代或修改各个许可协议中的条款。
6. 商标。该许可证并不授予您使用许可证颁发者商号、商标、服务标记或产品名称的权力，除非在描述作品来源和复制通知文件内容等合理、常规用途中需要使用它们。
7. 免责声明。除非相关法律要求或经过书面同意，许可证颁发者应按照“现状”提供该作品（各个投稿者据此进行投稿），不提供任何明示或暗示的保证或条件，包括但不限于任何权利、非侵害、适售性或适合特定目的的保证或条件。您应该独立承担判断使用或再分销该作品十分合适的所有责任，并需要预判出您在该许可证下进行操作的相关风险。
8. 责任限制。除非相关法律要求（例如故意和严重过失行为）或经过书面同意，在任何情况下或法学理论（包括过失在内的民事侵权、合同或其他）下，对于因本许可证或使用或无法使用该作品而对您所造成的任何直接、间接、特殊、意外或后续的损失（包括但不限于商誉损失、停工、计算机故障或其他的任何商业损失），即使投稿者已提出会出现此类损失的可能性，投稿者也不会对此承担任何责任。
9. 接受保修或附加责任。再分销该作品或其衍生作品时，您可以选择接受不与该许可证相冲突的支持、保修、赔偿或其他的责任义务和 / 或权利，并可对此服务进行收费。但是，接受这些义务后，您必须只能代表您自己并且对此负全责，而不能代表任何投稿者，而且您必须同意补偿、保护并保证投稿人不会因您接受此类保修或附加责任而承担额外责任和损失。

条款和条件到此结束

附录：如何将 Apache 许可证应用于您的作品。

要将 Apache 许可证应用于您的作品时，请附上以下样板文件通知，然后用您自己的辨识信息来替换中括号“[]”内的内容。（不包括中括号！）中括号里的文本应符合正确的注释语法和文件格式。我们还建议在同一“打印页面”上附上文件或类别名称以及目的描述，用作版权通知，以便可以在第三方的档案中轻松识别该文件。

版权 [yyyy] [版权所有者的名称]

在 Apache 许可证，版本 2.0（以下简称“许可证”）下授权；您只能在该许可证的规定下使用该文件。您可以从以下网址中获取许可证的副本：

http://www.apache.org/licenses/LICENSE-2.0

除非相关法律要求或经过书面同意，在该许可证下分销的软件必须按照“现状”提供，不提供任何明示或暗示的保修和条件。有关说明该许可证下权限和限制的特定内容，请参见许可证。

节能控制功能

本设备具备节能模式（即功耗会在本设备最后一次使用完若干时间之后降低），以及睡眠模式（即在规定时间内无任何操作时，打印处于等待状态，但功耗会降到最低水平）。

➔节能模式（2-21）

➔睡眠（2-22）

自动双面打印功能

本设备将双面打印功能内置为标准功能。例如，通过将两张单面原稿在单页纸上进行双面打印，可降低用纸量。

➡[双面 / 分割] （6-26）

使用双面模式打印可减少纸张消耗，从而节约森林资源。此外，使用双面模式还可减少纸张采购量，因而也节约了开支。建议将具有双面打印能力的机器预设为双面模式。

资源节约 - 纸张

为了节约和可持续使用森林资源，建议使用符合 EN 12281:2002* 要求或质量相当的再生纸和白纸 （经环境管理计划认证或拥有正规环保标签）。

本机还支持在重量为 64 g/m^2 纸张上进行打印。使用此类含有较少原材料的纸张可进一步节约森林资源。

EN12281:2002 “印刷和商务用纸 - 干墨粉成像处理用复印纸的要求”

有关推荐的纸张类型，请联络经销商或者维修服务人员。

“电源管理”的环保意义

为降低待机能耗，本机配备了电源管理功能，可在机器闲置一段时间后自动启用节能模式。当本机处于节能模式时，虽然需要些许时间来恢复至就绪模式，但可以显著降低能耗。建议您在使用本机时启用节能模式，并将其设为预设模式。

能源之星 （ENERGY STAR®）项目

我公司为国际能源之星项目成员，已确认本机符合国际能源之星项目提出的标准。

使用无线 LAN 时的安全注意事项 （如已装配）

无线 LAN 可以让您在不使用网络电缆的情况下在无线接入点之间交换信息，优势在于，这样就可以在无线电波能够传输的区域内自由地建立 WLAN 连接。

另一方面，由于特定区域内的无线电波可以穿过障碍 （包括墙壁）并到达区域内的任何位置，因此，如果没有配置安全设定，则可能会出现以下问题。

他人秘密地查看通信内容

带有恶意目标的第三方可能会故意监视无线电波并对以下通信内容进行未经授权的访问。

- 个人信息，包括 ID、密码和信用卡号码。
- 电子邮件信息的内容

非法侵入

带恶意目的的第三方可能会获取权限访问个人或公司网络并进行以下非法操作。

- 提取个人和机密信息 （信息外泄）
- 冒充特定人员进入通信并发布未授权的信息 （电子欺骗）
- 修改和重新传送被其拦截的通信 （窜改）
- 传播计算机病毒并摧毁数据和系统 （破坏）

无线 LAN 卡和无线存取点含有内置安全机构可解决上述问题，使用本产品时，透过配置无线 LAN 产品的安全设定降低发生上述问题的机率。

我们建议客户在配置安全设定时负起责任并自行判断，务必确保完全理解：使用本产品时如果不配置安全设定，则会发生上述问题。

本产品的使用限制 （如果配备）

- 本产品发出的无线电波可能会影响医疗设备。在医疗机构或在医疗机构附近使用本产品时，请根据上述机构管理人员或医疗器械提供的指示和注意事项使用本产品。
- 本产品发出的无线电波可能会影响自控设备，包括自动门和火警报警装置。在自动控制设备附近使用本产品时，应依照自动控制设备提供的指示和注意事项进行使用。
- 如果在与公共设施 （例如飞机、火车、船只和汽车）直接相关的设备中，或在需要高可靠性和安全性的应用中，或在需要高精度的设备 （包括灾害预防和犯罪预防及其它各种安全目的所用的设备）中使用本产品时，请根据整体系统的安全设计 （包括采用与整体系统的可靠性和安全性维护相关的故障安全设计和冗余设计）使用。本产品不适用于需要高可靠性和安全性的应用项目，包括航空航天仪器、中继通信设备、核电控制设备和医疗设备，因此在决定是否在上述应用中使用本产品时需要周到考虑。

2 安装并设置机器

本章介绍以下主题：

部件名称 （机器外部） 2-2
部件名称 （接插件 / 内部） 2-4
部件名称 （安装了选购设备时） 2-5
连接机器和其他设备 2-6
连接电缆 2-8
连接 LAN 电缆 2-8
连接 USB 电缆 2-8
连接电源线 2-8
开机 / 关机 2-9
开机 2-9
关机 2-9
机器的默认设定 2-10
设定日期和时间 2-11
网络设定 2-12
配置有线网络 2-12
无线网络设定 2-14
设定 Wi-Fi Direct 2-18
设置 NFC 2-19
节能功能 2-21
节能模式 2-21
节能恢复等级 2-21
睡眠 2-22
自动睡眠 2-22
睡眠等级 （节能） 2-23
快速设置向导 2-24
安装软件 2-26
DVD 中的软件 （Windows） 2-26
在 Windows 中安装软件 2-27
卸载软件 2-32
在 Mac 计算机上安装软件 2-33
设定 TWAIN Driver 2-36
设定 WIA Driver 2-38
安装 WSD Driver 2-39
管理员加强安全性 2-40
Command Center RX （命令中心） 2-41
访问 Command Center RX （命令中心） 2-41
更改安全设定 2-42
更改设备信息 2-43
设置 SMTP 和 E-mail 2-44
转移地址簿 2-48
将地址簿数据备份至 PC 2-48
将地址簿数据写入本机 2-50
应用程序 2-53
安装应用程序 2-53
卸载应用程序 2-54

部件名称 （机器外部）

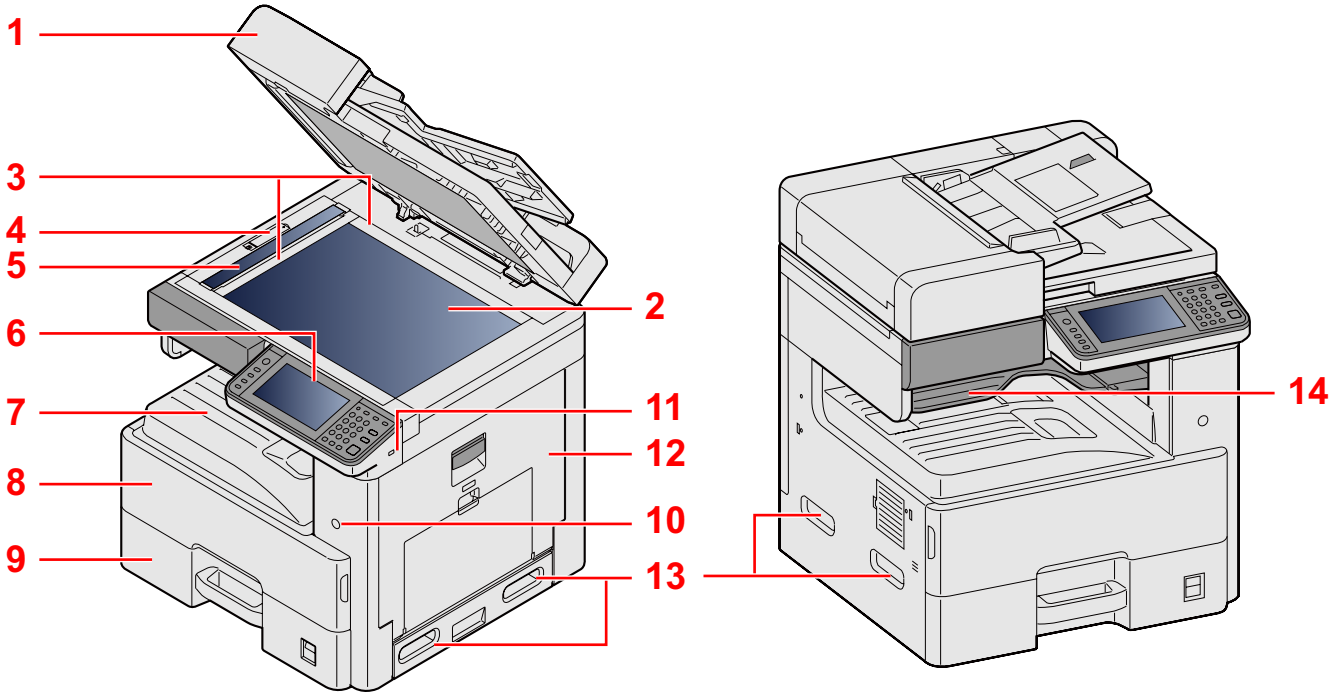

1 原稿送稿器

2 原稿台

3 原稿尺寸指示板

4 光学单元锁定盖板

5 窄缝玻璃

6 操作面板

7 内部纸盘

8 封面

9 纸盒 1

10 电源开关

11 USB 存储器插槽 （A1）

12 右盖板 1

13 把手

14 作业分离器托盘

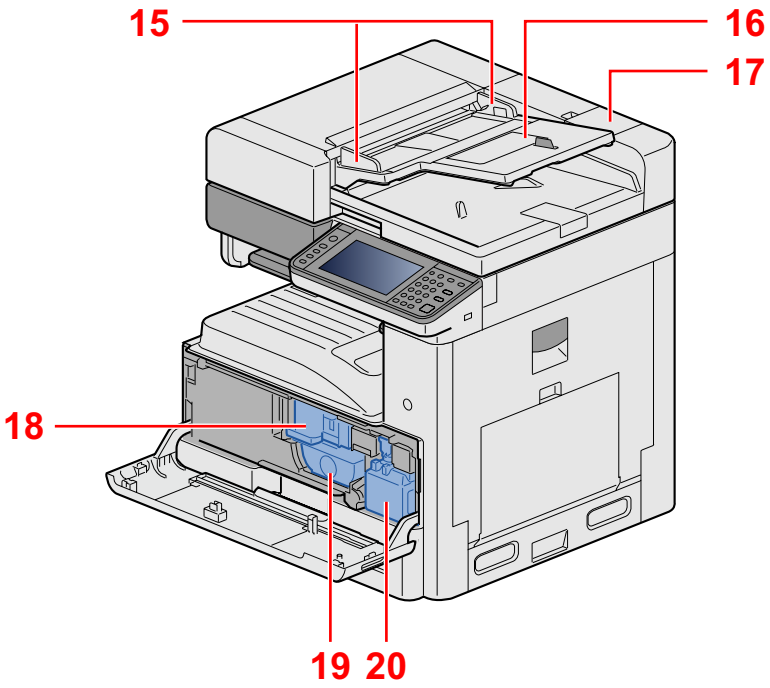

15 原稿宽度导板

16 原稿摆放台

17 清洁布仓

18 墨粉盒解除杆

19 墨粉盒

20 废粉盒

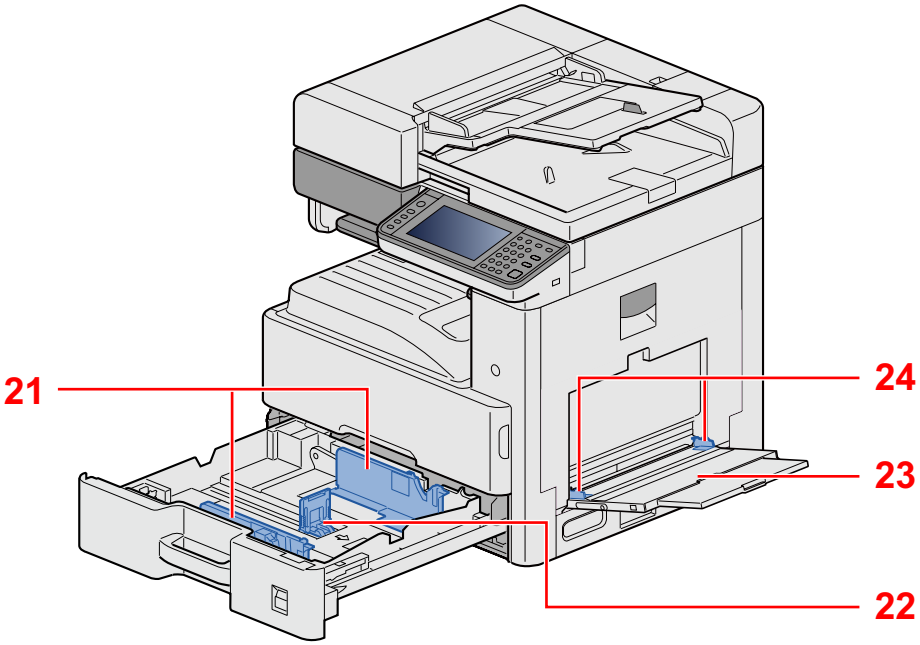

21 纸张宽度导板

22 纸张长度导板

23 手送纸盘

24 纸张导板

部件名称 （接插件 / 内部）

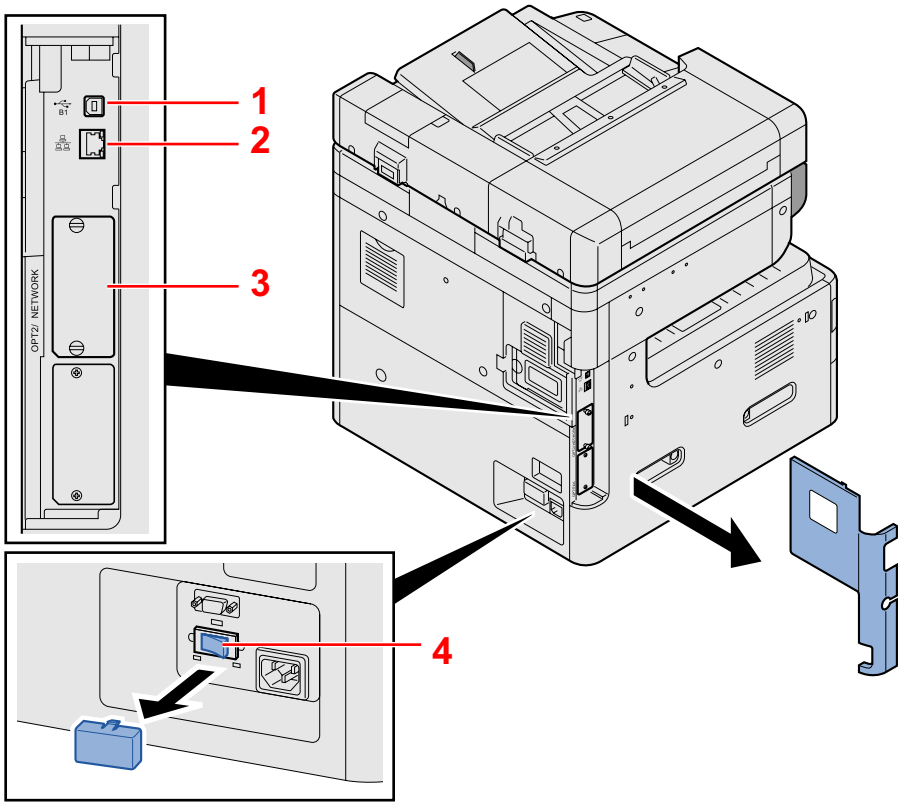

1 USB 接口接插件 （B1）

2 网络接口接插件

3 选购件接口插槽

4 纸盒加热器开关

部件名称 （安装了选购设备时）

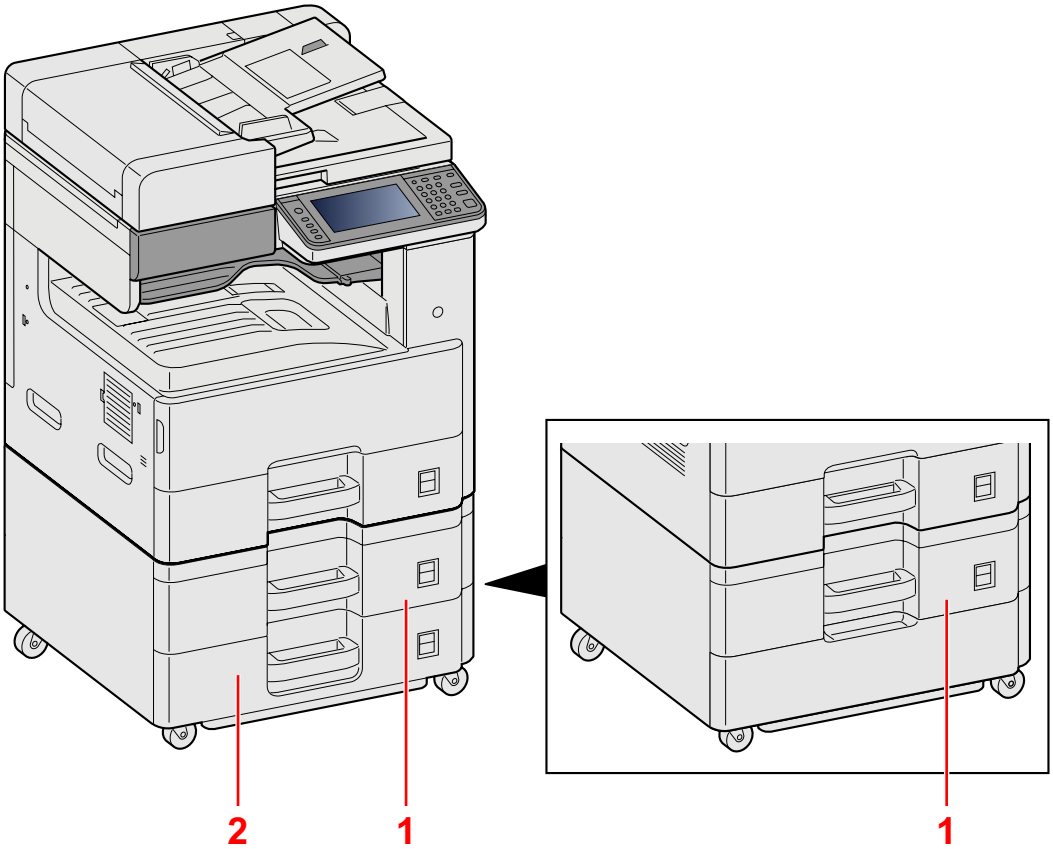

1 纸盒 2

2 纸盒 3

连接机器和其他设备

准备好适合机器使用环境和目的的电缆。

通过 USB 连接机器至 PC 时

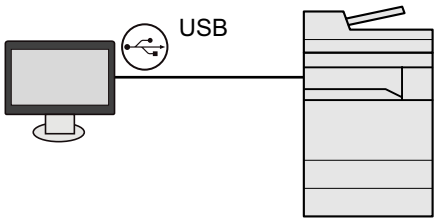

通过网络电缆、 Wi-Fi 或 Wi-Fi direct 连接机器至 PC 或平板电脑时

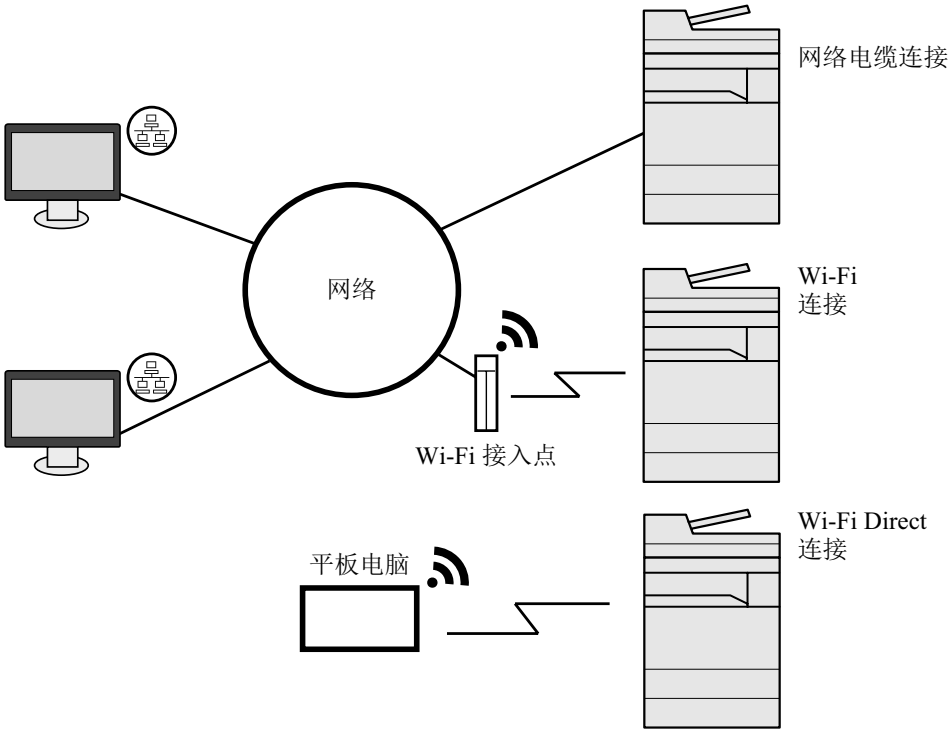

注

如果使用无线 LAN，请参考以下内容。

➡无线网络设定 （2-14）

可以使用的电缆

连接环境	功能	所需的电缆
将 LAN 电缆连接至本机。	打印机 / 扫描仪	LAN 电缆 （10 BASE-T、 100 BASE-TX、1000 BASE-T）
将 USB 电缆连接至本机。	打印机	USB 2.0 兼容电缆 （符合高速 USB 标准，最长 5.0 m）

重要

使用非 USB 2.0 兼容电缆可能会导致故障。

连接电缆

连接 LAN 电缆

1 将电缆连接至本机。

1 将 LAN 电缆连接至网络接口接插件。

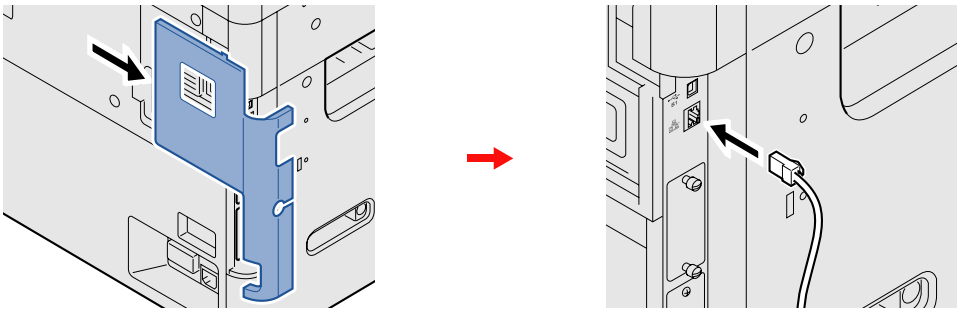

2 将电缆的另一端连接至集线器。

2 配置网络设定

➔网络设定 （2-12）

连接 USB 电缆

1 将电缆连接至本机。

1 将 USB 电缆连接至位于机身左侧的 USB 接口接插件。

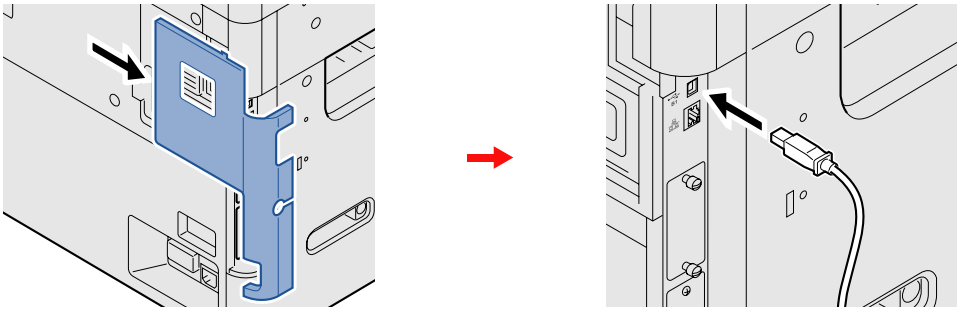

2 将电缆的另一端连接至 PC。

连接电源线

1 将电缆连接至本机。

将附带的电源线的一端连接至本机，并将另一端连接至电源插座。

重要

请仅使用随机附带的电源线。

开机 / 关机

开机

1 打开电源开关。

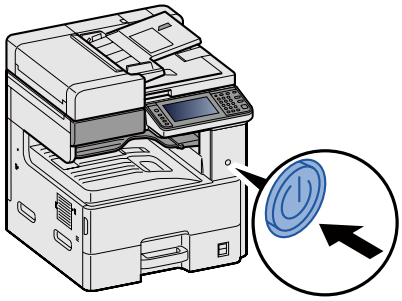

关机

1 关闭电源开关。

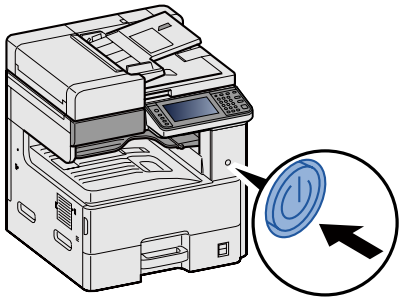

2 在确认画面中选择 [是]。

关机需要数分钟时间。

小心

如果短期不使用本机 （如，隔夜），请关闭主电源开关。如果长期不使用本机 （如，假期），为安全起见，请从插座中拔除电源插头。

重要

取出纸盒中的纸张并封存于包装袋中以防受潮。

机器的默认设定

使用本机前，请按照需要配置与日期和时间、网络配置及节能功能相关的设定。机器在安装后首次开启时会启动机器设置向导。如有必要，也可配置以下设定。

注

可在系统菜单中更改机器的初始设定。

有关可从系统菜单进行配置的设定，请参阅以下内容：

系统菜单 （8-1）

设定日期和时间

请按照以下步骤设定机器安装所在地的日期和时间。

使用传送功能发送电子邮件时，在此处设定的日期和时间将打印在电子邮件的页眉上。设定内容包括日期、时间以及机器使用地区与 GMT 时间的时差。

注

如需在首次配置后进行更改，请参阅以下链接内容。

➔[日期 / 定时器 / 节能] （8-54）

可通过网络时间服务器获取时间从而定期设定准确时间。

➔Command Center RX User Guide

1 显示画面。

[系统菜单 / 计数] 键 > [日期 / 定时器 / 节能]

2 配置设定。

选择并依序设置 [时区] > [日期 / 时间] > [日期格式]

项目	说明
时区	设定相对 GMT 的时差。从列表中选择最近的位置。如果您选择使用夏令时的地区，请配置夏令时设定。
日期 / 时间	设定使用机器时所在地区的日期和时间。如果执行作为电子邮件发送的操作，则此处设定的日期和时间将在电子邮件的页眉上显示。 值：年 （2000 至 2037）、月 （1 至 12）、日 （1 至 31）、 时 （00 至 23）、分 （00 至 59）、秒 （00 至 59）
日期格式	选择年、月、日的显示格式。年份以公元纪年表示。 值：月 / 日 / 年、日 / 月 / 年、年 / 月 / 日

网络设定

配置有线网络

本机配备网络接口，该接口与 TCP/IP （IPv4）、 TCP/IP （IPv6）、 NetBEUI 和 IPSec 等网络协议兼容。它可在 Windows、Macintosh、 UNIX 和其他平台上实现网络打印。设置 TCP/IP （IPv4）可将本机连接到 Windows 网络。

有关其他网络设定，请参阅以下内容。

配置方法	说明	参考页
通过本机操作面板配置连接	在向导式画面中配置网络时使用快速设置向导，无需在系统菜单中单独设定。	快速设置向导 （2-24）
在网页上配置连接	对于配备的网络接口，可使用 Command Center RX （命令中心）设定连接。	Command Center RX User Guide

有关其他网络设定，请参阅以下内容。

➔[网络] （8-31）

注

如果启用了用户登录管理，您只有以管理员身份登录机器才能更改设定。

如果禁用了用户登录管理，则会出现用户验证画面。输入登录用户名和密码，然后选择 [登录]。

默认登录用户名和登录密码如下所示。

登录用户名

ECOSYS M4230idn：3000， ECOSYS M4226idn：2600

登录密码

ECOSYS M4230idn：3000， ECOSYS M4226idn：2600

注

配置该设定前，请事先询问网络管理员 IP 地址。

下列情况下，请通过 Command Center RX （命令中心）设定 DNS 服务器的 IP 地址。

- 使用主机名，但 [DHCP] 设定设为 [关闭] 时
- 使用 DNS 服务器，但 IP 地址非 DHCP 自动分配时

有关设定 DNS 服务器的 IP 地址的详细信息，请参阅以下内容：

➔Command Center RX User Guide

1 显示画面。

[系统菜单 / 计数] 键 > [系统 / 网络] > 输入登录用户名和密码 > [登录] > [网络] > [有线网络设定] > [TCP/IP 设定] > [IPv4 设定]

2 配置设定。

使用 DHCP 服务器时

[DHCP]：设为 [开启]。

设定静态 IP 地址时

[DHCP]：设为 [关闭]。

[IP 地址]：输入地址。

[子网掩码]：按照十进制表示法输入子网掩码 （0 至 255）。

[默认网关]：输入地址。

[Auto-IP]：[关闭]

注

使用 Auto-IP 时，请在 IP Address 中输入 “0.0.0.0”。

重要

更改设定后，请通过系统菜单重新启动网络或关闭机器后再开启。

➔[重新启动网络] （8-46）

无线网络设定

在机器上安装了选购件无线网络接口组件（IB-36）且配置了连接设定时，可以在无线网络（无线 LAN）环境下进行打印。

配置方法如下所示

配置方法	说明	参考页
通过本机操作面板配置连接	在向导式画面中配置网络时使用快速设置向导，无需在系统菜单中单独设定。	快速设置向导 （2-24）
	使用 Wi-Fi 设定或无线网络以从系统菜单配置网络详情。	[Wi-Fi 设定] （8-32）
使用 Wi-Fi Setup Tool 设定连接	该工具在 Product Library 中附带。您可以按照向导中提供的说明来配置连接。	使用 Wi-Fi Setup Tool 设定连接 （2-14）
在网页上配置连接	对于 IB-36，可使用 Command Center RX （命令中心）设定连接。	Command Center RX User Guide

注

- 无线网络接口组件 （IB-36）为一些机型的选购件。有关详情，请联系您的经销商或京瓷销售或维修服务人员。

➔IB-36 <无线网络接口组件> （12-3）

- 安装选购件无线接口组件 （IB-36）后，如果您想要切换至有线 （默认）以外的网络接口，请在 “主网络 （客户端）” 上选择所需的设定。

➔[主网络 （客户端）] （8-48）

使用 Wi-Fi Setup Tool 设定连接

要将 Wi-Fi Setup Tool 中配置的 Wi-Fi 设定发送到机器，请将电脑或手提设备连接至本地机器。有线连接方法是通过 LAN 电缆进行连接，无线连接方式是通过无线 LAN 连接 （Wi-Fi Direct）进行连接。

注

- 要使用 Wi-Fi Direct，请确认 Wi-Fi Direct 已被启用 （Wi-Fi Direct 设为 [开启]）并从操作面板重新启动网络，这样您的电脑即可通过 Wi-Fi Direct 连接至机器。
- 要使用有线 LAN 电缆直接连接至机器， Auto-IP （本地连接）地址将被分配至机器和电脑。该机器应用 Auto-IP 作为初始设定。
- 如果您的电脑支持 WPS，请在操作面板上配置设定。

[Wi-Fi 设定] （8-32）

使用 LAN 电缆进行有线连接

1 连接机器和电脑。

1 在机器开机状态下，通过 LAN 电缆将机器连接至电脑。

2 开启电脑。

机器和电脑的 IP 地址 （链接本地地址）会自动生成。

2 插入 DVD。

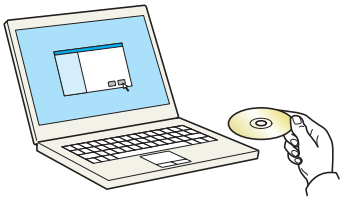

注

- 在 Windows 上安装时，必须通过具有管理员权限的用户登录 PC 进行安装。
- 如果显示 “欢迎使用找到新硬件向导” 对话框，则请选择 [取消]。
- 如果出现自动播放画面，则请单击 [Run setup.exe]。
- 如果出现用户帐号管理窗口，请单击 [是 （允许）]。

3 显示画面。

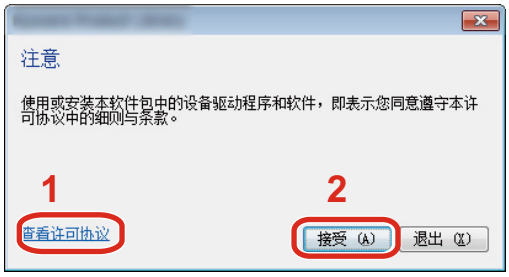

1 单击 [查看许可协议] 并阅读许可协议。

2 单击 [接受]。

4 选择 [保养]。

5 [Wi-Fi Setup Tool] > [确定]

6 配置设定。

1 [不使用自动配置] > [下一步] > [下一步]

2 [使用 LAN 电缆] > [下一步] > [下一步]

3 [简易设置] > [下一步]

此时检测到机器。

注

- 使用 Wi-Fi Setup Tool 仅可搜索一台机器。搜索机器可能比较费时。
- 如果未检测到机器，请选择 [高级设定] > [下一步]。选择 [快速] 或 [自定义] 作为设备查找方式，并指定 IP 地址或主机名来搜索机器。

4 选择机器 > [下一步]

5 在 [验证模式] 下选择 [使用设备设定。]，并输入 [登录用户名] 和 [登录密码] > [下一步]。登录用户名和密码都是 Admin。

6 配置通信设置 > [下一步]。

7 根据需要更改接入点的设定 > [下一步]。

网络配置完成。

使用 Wi-Fi Direct 进行无线 LAN 连接

1 显示画面。

[系统菜单 / 计数] 键 > [系统 / 网络] > 输入登录用户名和密码 > [登录] > [网络] > [Wi-Fi Direct 设定] > [Wi-Fi Direct]

2 配置设定。

[开启] > [确定]

3 重新启动网络。

[系统菜单 / 计数] 键 > [系统 / 网络] > [网络] > [重新启动网络]

4 将电脑或手持设备连接至机器。

➡设定 Wi-Fi Direct （2-18）

5 插入 DVD。

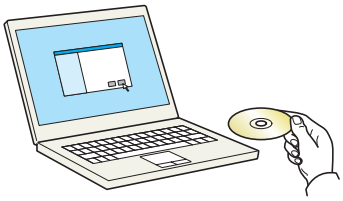

注

- 在 Windows 上安装时，必须通过具有管理员权限的用户登录 PC 进行安装。
- 如果显示 “欢迎使用找到新硬件向导” 对话框，则请选择 [取消]。
- 如果出现自动播放画面，则请单击 [Run setup.exe]。
- 如果出现用户帐号管理窗口，请单击 [是 （允许）]。

6 显示画面。

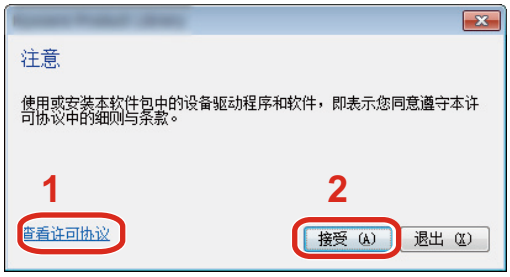

1 单击 [查看许可协议] 并阅读许可协议。

2 单击 [接受]。

7 选择 [保养]。

8 [Wi-Fi Setup Tool] > [确定]

9 配置设定。

1 [不使用自动配置] > [下一步] > [下一步]

2 [Wi-Fi Direct] > [下一步] > [下一步]

3 [高级设置] > [下一步]

选择 [快速] 或 [自定义] 作为设备查找方式。指定 IP 地址或主机名来搜索机器。

4 选择机器 > [下一步]

5 在 [验证模式] 下选择 [使用设备设定。]，并输入 [登录用户名] 和 [登录密码] > [下一步]。登录用户名和密码都是 Admin。

6 配置通信设置 > [下一步]。

7 根据需要更改接入点的设定 > [下一步]。

网络配置完成。

设定 Wi-Fi Direct

在 Wi-Fi Direct 环境下打印时，请遵循以下配置方法。

> **注**
>
> 要使用 Wi-Fi Direct，必须在机器中安装无线网络接口组件 （IB-36）。
>
> 无线网络接口组件 （IB-36）为一些型号的选购件。有关详情，请联系您的经销商或京瓷销售或维修服务人员。
>
> ➔IB-36 <无线网络接口组件> （12-3）

通过本机操作面板配置连接

连接至支持 Wi-Fi Direct 的电脑或手持设备

1 显示画面。

[系统菜单 / 计数] 键 > [系统 / 网络] > 输入登录用户名和密码 > [登录] > [网络] > [Wi-Fi Direct 设定] > [Wi-Fi Direct]

2 配置设定。

[开启] > [确定]

3 重新启动网络。

[系统菜单 / 计数] 键 > [系统 / 网络] > [网络] > [重新启动网络]

4 从电脑或手持设备指定机器名称。

如果机器的操作面板上显示确认信息，请选择 [是]。

此时机器和电脑或手持设备之间的网络连接配置完毕。

连接至不支持 Wi-Fi Direct 的电脑或手持设备

以下步骤是连接至 iOS 手持设备的一个示例。

1 显示画面

[系统菜单 / 计数] 键 > [系统 / 网络] > 输入登录用户名和密码 > [登录] > [网络] > [Wi-Fi Direct 设定] > [Wi-Fi Direct]

2 配置设定。

[开启] > [确定]

3 重新启动网络。

[系统菜单 / 计数] 键 > [系统 / 网络] > [网络] > [重新启动网络]

4 **[主界面] 键 > [Wi-Fi Direct]**

5 **记录网络名称 （SSID）、 IP 地址和密码。**

6 **配置手持设备。**

- [设定] > [Wi-Fi]
- 从列表选择步骤 5 中出现的网络名称 （SSID）。
- 输入步骤 5 提供的密码 > [连接]
- 此时机器和电脑或手持设备之间的网络连接配置完毕。

使用按钮配置连接

当您的电脑或手持设备不支持 Wi-Fi Direct 但支持 WPS 时，您可以使用按钮配置网络。

1 **显示画面。**

[系统菜单 / 计数] 键 > [系统 / 网络] > 输入登录用户名和密码 > [登录] > [网络] > [Wi-Fi Direct 设定] > [Wi-Fi Direct]

2 **配置设定。**

[开启] > [确定]

3 **重新启动网络。**

[系统菜单 / 计数] 键 > [系统 / 网络] > [网络] > [重新启动网络]

4 **[主界面] > [Wi-Fi Direct]**

5 **按下电脑或手持设备上的按钮，同时选择操作面板画面上的 [按钮]。**

此时机器和电脑或手持设备之间的网络连接配置完毕。

重要

使用 Wi-Fi Direct 设定最多可以同时连接 3 台手持设备。当连接了支持 Wi-Fi Direct 的设备时，如果需要连接其它设备，请断开已连接的设备的网络连接。断开网络连接的方法如下所示：

- 从电脑或手持设备断开网络连接
- 在操作面板上断开所有设备的网络连接
  选择 [主界面] > [Wi-Fi Direct] > [连接的设备列表] > [断开全部]
- 通过系统菜单配置自动断开时间
  ➔[Wi-Fi Direct 设定] （8-31）
- 通过 Command Center RX （命令中心）配置自动断开时间
  ➔Command Center RX User Guide

设置 NFC

NFC （近场通信）是用于近距离无线电通信 （仅限于 10 cm 的数据通信距离）的国际标准。在机器附近持有一个 NFC 便携终端即可执行数据通信。

配置方法如下所示

使用网页进行配置设定

可从 Command Center RX （命令中心）配置设定。
➔Command Center RX User Guide

通过本机操作面板配置连接

可以从系统菜单配置 NFC 设定。

➔[NFC] （8-53）

本章节提供了如何从系统菜单配置 NFC 设定的示例。

1 显示画面。

[系统菜单 / 计数] 键 > [系统 / 网络] > 输入登录用户名和密码 > [登录] > 网络 [NFC]

2 配置设定。

[开启] > [确定]

节能功能

在最后一次使用完本设备若干时间之后，机器会自动进入节能模式，以降低功耗。若未在睡眠模式下使用机器，则电源会自动关闭。

节能模式

如果在若干时间内未操作机器，节能指示灯将亮起，屏幕将变暗，以降低功耗。此状态即被称作节能模式。

屏幕上会显示 “节能。”。屏幕出现。

初始预设时间：1 分钟 （出厂初始设定）

如果在节能模式期间接收到打印数据，机器将自动恢复并开始打印。

要恢复机器，请执行以下操作之一。

- 在操作面板上按任意键。
- 操作触摸面板。
- 打开送稿器。
- 将原稿放入送稿器。

机器将在以下时间内恢复就绪。

- ECOSYS M4230idn：8 秒内
- ECOSYS M4226idn：8 秒内

请注意，机器使用的环境条件 （如通风状况）可能会导致机器恢复较慢。

> **注**
>
> 如果节能定时器与睡眠定时器的规定时间相同，则睡眠模式优先。

节能恢复等级

本机可在从节能模式恢复时降低功耗。节能恢复等级可选择 “完全恢复”、“正常恢复” 或 “节能恢复”。出厂初始设定为 “正常恢复”。

有关节能恢复等级设定的详情，请参阅以下内容：

➡节能恢复等级 （8-55）

睡眠

选择 [节能] 键。此时，除节能指示灯之外，触摸面板以及操作面板上的所有指示灯都将熄灭，以最大程度地节省电力。此状态被称为睡眠模式。

如果在睡眠期间接收到打印数据，机器将自动恢复并开始打印。

要恢复机器，请执行以下操作。

- 在操作面板上按任意键。
- 操作触摸面板。
- 将原稿放入送稿器。

机器将在以下时间内恢复就绪。

- ECOSYS M4230idn：16.4 秒或以下
- ECOSYS M4226idn：13.9 秒或以下

请注意，机器使用的环境条件 （如通风状况）可能会导致机器恢复较慢。

自动睡眠

自动睡眠功能会在本机闲置时间达到预设时间后，自动将本机切换到睡眠模式。

初始预设时间为 1 分钟。

要更改预设睡眠时间，请参阅以下内容：

➡快速设置向导 （2-24）

睡眠等级 （节能）

对于睡眠等级，您可以在以下两个模式之间切换：节能模式和快速恢复模式。默认设定为节能模式。

即便在非快速恢复模式期间，节能模式也可降低能耗，并可以为每个功能分别设定睡眠模式。不能识别身份证。要更改预设睡眠时间，请参阅以下内容：

> **注**
>
> 如果安装了选购件网络接口组件，则无法指定节能模式。

要恢复时，请在操作面板上按 [节能] 键。如果在睡眠期间接收到打印数据，机器将自动恢复并开始打印。

有关睡眠等级设定的详情，请参阅以下内容：

➔快速设置向导 （2-24）

快速设置向导

机器在安装后首次开启时会启动机器设置向导。使用本机前，请按照需要配置与日期和时间、网络配置及节能功能相关的设定。

注

可在系统菜单中更改机器的初始设定。

有关可从系统菜单进行配置的设定，请参阅以下内容：

➜系统菜单 （8-1）

可以在向导式画面中配置以下设定。

功能	项目	说明
节能设置	配置节能功能设定。	
	1.睡眠模式	睡眠定时器 睡眠等级 （欧洲以外的型号）
	2.节能模式	节能定时器
网络设置	1.网络	网络选择*1 Wi-Fi*2 DHCP*3 IP 地址*4 子网掩码*4 默认网关*4

*1 安装了无线网络接口组件 （IB-36）时显示此功能。
无线网络接口组件为一些型号的选购件。请联系您的经销商或京瓷销售人员

*2 [网络选择] 被设为 [Wi-Fi] 时显示此功能。

*3 [网络选择] 被设为 [有线网络] 时显示此功能。

*4 [DHCP] 被设为 [关闭] 时显示此功能。

注

如果显示用户验证画面，请输入您的登录用户名和登录密码并选择 [登录]。

默认登录用户名和登录密码如下所示。

登录用户名

ECOSYS M4230idn：3000， ECOSYS M4226idn：2600

登录密码

ECOSYS M4230idn：3000， ECOSYS M4226idn：2600

1 显示画面。

[系统菜单 / 计数] 键 > [快速设置向导]

2 选择功能。

3 配置自定义文件夹。

启动向导。按照画面上的说明配置设定。

注

如果在配置设定时遇到困难，请参阅以下内容。

➔帮助画面 （3-11）

项目	说明
结束	退出向导。应用已配置的设定。
<< 上一步	返回前一个项目。
忽略 >>	不设定当前项目而进至下一个项目。
下一步 >	进至下一个画面。
< 返回	返回前一个画面。
完成	登录设定，然后退出向导。

安装软件

如果希望使用本机的打印功能或者希望从 PC 执行 TWAIN/WIA 传送，请将本机附带的 DVD （产品资料）中的相关软件安装到 PC 上。

DVD 中的软件 （Windows）

安装方法可以选择 [快速安装] 或 [自定义安装]。[快速安装] 为标准安装方法。要安装无法通过 [快速安装] 安装的组件时，请使用 [自定义安装]。

有关使用 [自定义安装] 进行安装的详情，请参阅以下内容：

➔使用 [自定义安装] 进行安装。（2-29）

软件	说明	快速安装
KX DRIVER (KX DRIVER)	该驱动程序可使本机打印位于计算机上的文件。它支持多种页面描述语言（PCL XL、 KPDL 等）。该打印驱动程序可使您充分利用机器的功能。 使用该驱动程序创建 PDF 文件。	○
KX XPS DRIVER (KX XPS DRIVER)	该打印驱动程序支持微软公司开发的 XPS （XML 纸张规范）格式。	-
KPDL mini-driver/PCL mini-driver (PCL/KPDL) (KPDL mini-driver/PCL mini-driver)	此为支持 PCL 和 KPDL 的 Microsoft MiniDriver。该驱动程序对可与其共同使用的机器功能和选购功能有所限制。	-
Kyocera TWAIN Driver (Kyocera TWAIN Driver)	该驱动程序可使用兼容 TWAIN 的软件应用程序在机器上进行扫描。	○
Kyocera WIA Driver (Kyocera WIA Driver)	WIA （Windows Imaging Acquisition）是一种可使图像处理设备 （如扫描仪）和图像处理软件进行相互通信的 Windows 功能。可使用兼容 WIA 的软件应用程序来获取图像，这在电脑上未安装兼容 TWAIN 的软件应用程序时十分方便。	-
KYOCERA Net Viewer	该实用工具可通过网络监控机器。	-
状态监视器	该实用工具会监视打印机状态并提供实时报告功能。	○
File Management Utility	可将扫描文档发送和保存至指定的网络文件夹中。	-
KYOCERA Net Direct Print	可在没有启动 Adobe Acrobat/Reader 的情况下打印 PDF 文件。	-
FONTS (FONTS)	此为显示字体，可使机器的内置字体用于软件应用程序。	○

注

在 Windows 上安装时，必须通过具有管理员权限的用户登录 PC 进行安装。

在 Windows 中安装软件

使用 [快速安装] 进行安装。

以 Windows 8.1 界面为例进行说明。有关使用 [自定义安装] 进行安装的详情，请参阅以下内容：

➜使用 [自定义安装] 进行安装。（2-29）

1 插入 DVD。

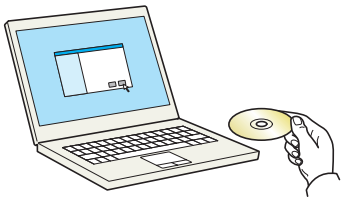

注

- 在 Windows 上安装时，必须通过具有管理员权限的用户登录 PC 进行安装。
- 如果显示 “欢迎使用找到新硬件向导” 对话框，则请选择 [取消]。
- 如果出现自动播放画面，则请单击 [Run setup.exe]。
- 如果出现用户帐号管理窗口，请单击 [是 （允许）]。

2 显示画面。

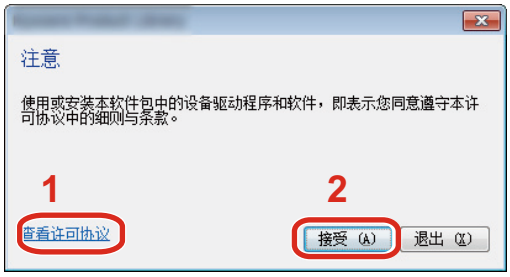

1 单击 [查看许可协议] 并阅读许可协议。

2 单击 [接受]。

3 选择 [快速安装]。

4 安装软件。

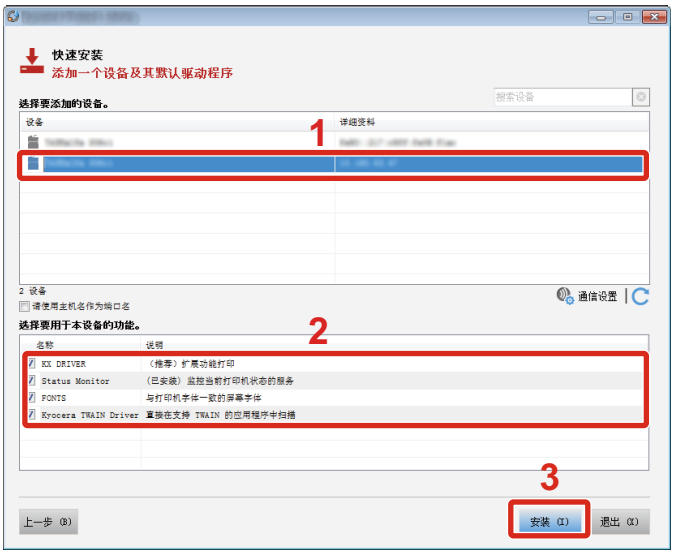

选择机器的型号名称。您还可选择 [请使用主机名作为端口名] 并设置使用标准 TCP / IP 端口的主机名。（无法使用 USB 连接。）

单击 [安装] 时，将会显示一个要求您配合进行数据收集的画面。选择其中一个答案并单击 [确定]。

重要

如果启用了 Wi-Fi 或 Wi-Fi Direct，务必为端口名称指定 IP 地址。如果指定主机名称，则安装可能会失败。

注

- 如果机器未开启则无法检测到机器。如果计算机无法检测到机器，请检查并确认机器通过网络电缆或 USB 电缆连接至计算机且已开启，然后单击 （刷新）。C（更新）。
- 如果出现 Windows 安全窗口，请单击 [始终安装此驱动程序软件]。
- 要在 Windows 8 以前版本的 Windows 中安装状态监视器，需要事先安装 Microsoft .NET Framework 4.0。

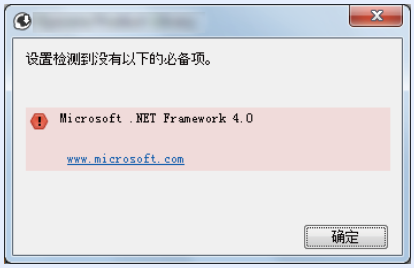

5 完成安装。

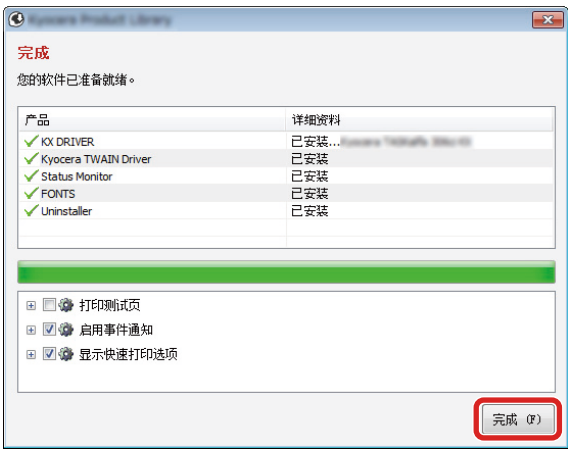

出现“您的软件已可以使用”时，您可以使用软件。要打印测试页，请单击“打印测试页”复选框，然后选择机器。单击 [完成] 以退出向导。

如果出现系统重启信息，请根据画面提示重新启动计算机。此时打印驱动程序安装完成。

如果您正在安装 TWAIN driver，请继续进行配置：

➡设定 TWAIN Driver （2-36）

使用 [自定义安装] 进行安装。

以 Windows 8.1 界面为例进行说明。

1 插入 DVD。

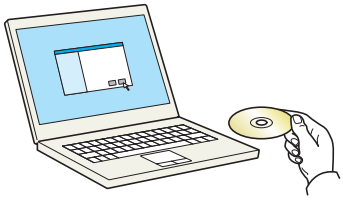

注

- 在 Windows 上安装时，必须通过具有管理员权限的用户登录 PC 进行安装。
- 如果显示 “欢迎使用找到新硬件向导”对话框，则请选择 [取消]。
- 如果出现自动播放画面，则请单击 [Run setup.exe]。
- 如果出现用户帐号管理窗口，请单击 [是 （允许）]。

2 显示画面。

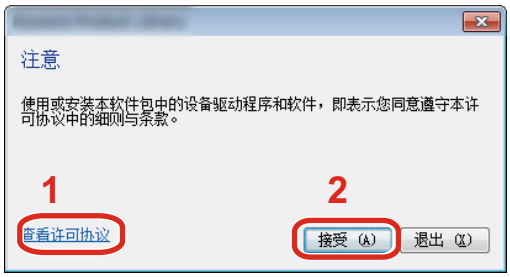

1 单击 [查看许可协议] 并阅读许可协议。

2 单击 [接受]。

3 选择 [自定义安装]。

4 安装软件。

1 选择要安装的设备。

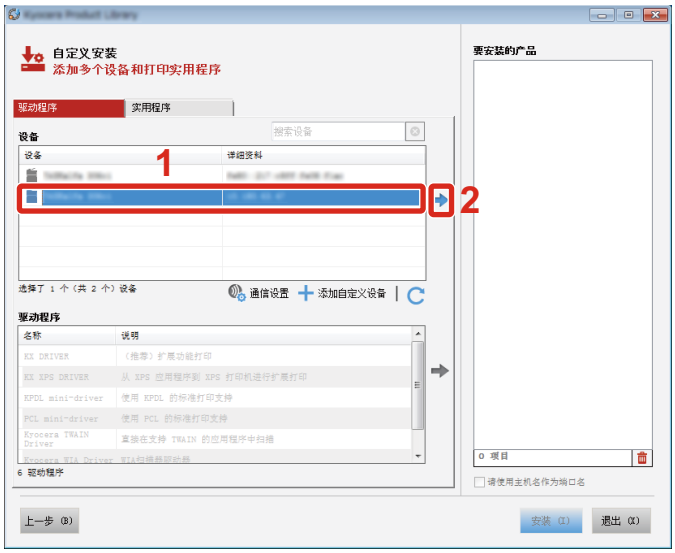

重要

如果启用了 Wi-Fi 或 Wi-Fi Direct，务必为端口名称指定 IP 地址。如果指定主机名称，则安装可能会失败。

注

- 如果机器未开启则无法检测到机器。如果计算机无法检测到机器，请检查并确认机器通过网络电缆连接至计算机且已开启，然后单击 （重新加载）。C 单击 （更新）。
- 如果未显示所需的设备，请选择 [添加自定义设备] 以显示列表，然后选择所需的设备。

2 选择要安装的驱动程序。

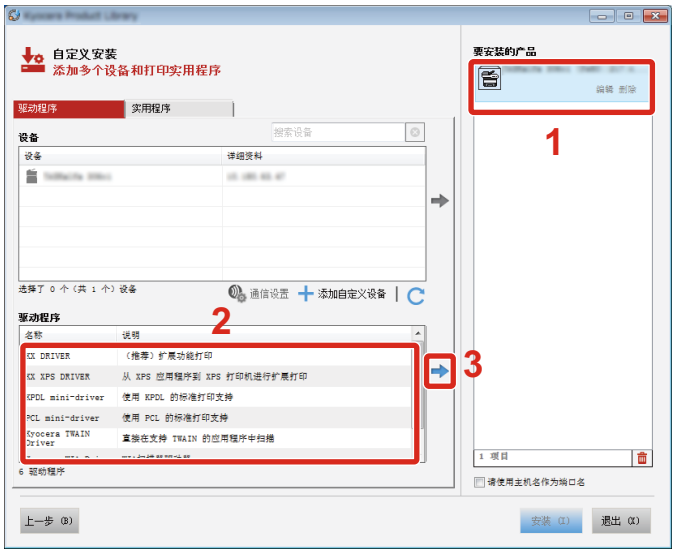

3 单击 [实用程序] 标签选择要安装的应用程序。

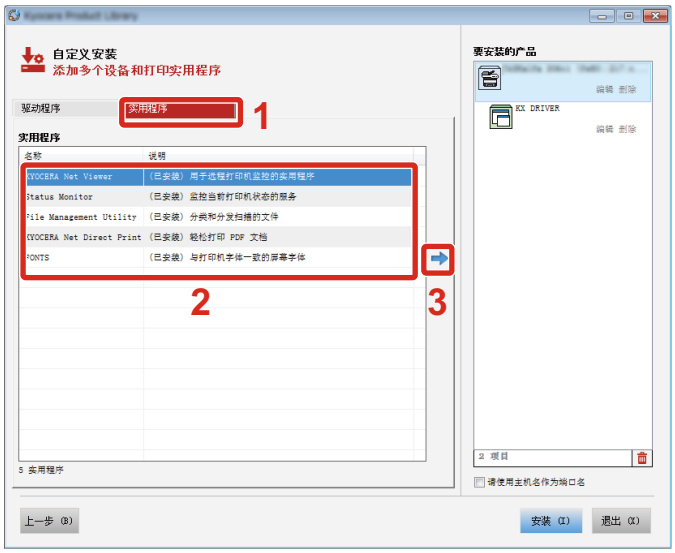

4 单击 [安装]。

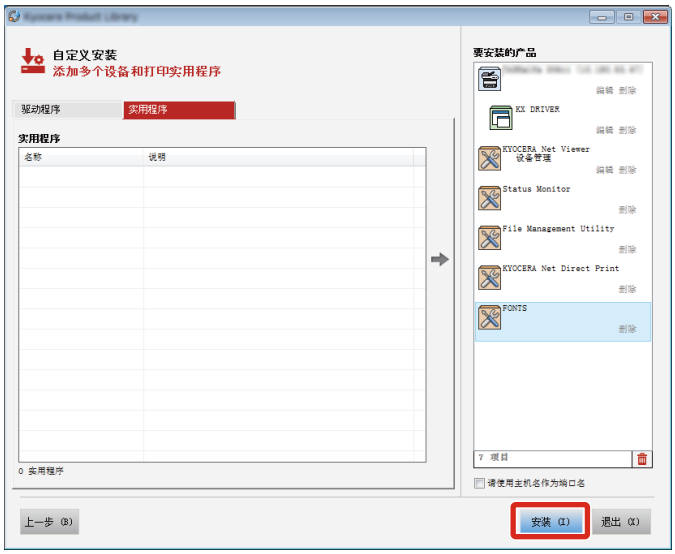

单击 [安装] 时，将会显示一个要求您配合进行数据收集的画面。选择其中一个答案并单击 [确定]。

注

要在 Windows 8 以前版本的 Windows 中安装状态监视器，需要事先安装 Microsoft .NET Framework 4.0。

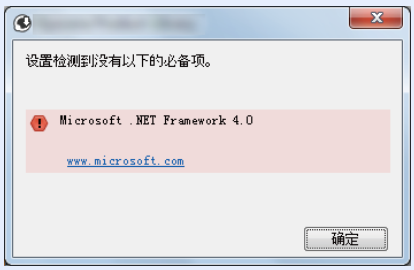

5 完成安装。

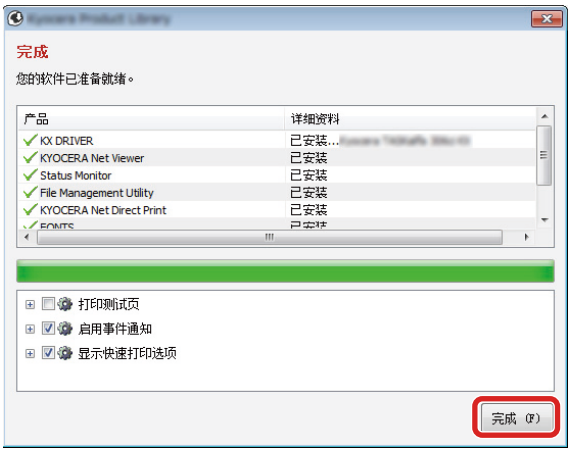

出现“您的软件已可以使用”时，您可以使用软件。要打印测试页，请单击“打印测试页”复选框，然后选择机器。单击 [完成] 以退出向导。

如果出现系统重启信息，请根据画面提示重新启动计算机。此时打印驱动程序安装完成。

如果您正在安装 TWAIN driver，请继续进行配置：

➡ 设定 TWAIN Driver （2-36）

卸载软件

执行以下步骤以通过 Product Library 从您的计算机删除软件。

注

在 Windows 上卸载时，必须通过具有管理员权限的用户登录 PC 进行卸载。

1 显示画面。

在计算机上执行以下步骤来选择软件。

单击超级按钮中的 [搜索]，然后在搜索框中输入“卸载 Kyocera Product Library”。在搜索列表中选择 [卸载 Kyocera Product Library]。出现软件卸载向导。

注

在 Windows 7 中，单击 Windows 中的 [开始] 按钮，然后依次选择 [所有程序]、[Kyocera] 和 [卸载 Kyocera Product Library] 显示卸载向导。

2 卸载软件。

勾选要删除软件的复选框。

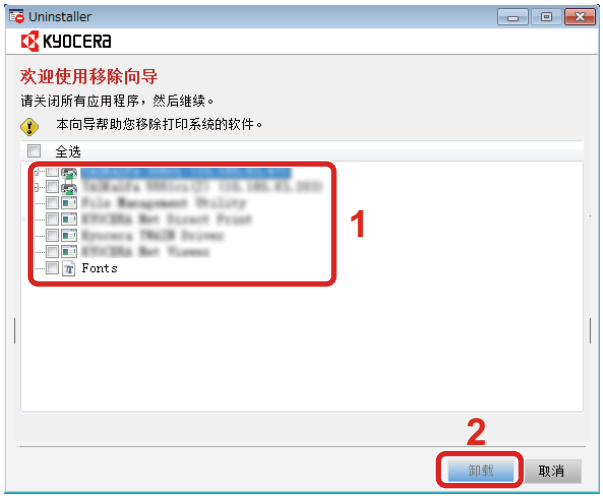

3 完成卸载。

如果出现系统重启信息，请根据画面提示重新启动计算机。至此结束软件卸载步骤。

注

- 您也可使用 Product Library 卸载软件。
- 在 Product Library 画面中，单击 [卸载]，然后按照显示屏上的说明卸载软件。

在 Mac 计算机上安装软件

可通过 Mac 计算机使用本机的打印功能。

注

- 在 Mac OS 上安装时，必须通过具有管理员权限的用户登录 PC 进行安装。
- 在 Mac 计算机上安装软件时，请将机器的仿真语言设定为 [KPDL] 或 [KPDL （自动）]。

➔[打印机] （8-28）

- 如果通过 Bonjour 连接，请在机器的网络设定中启用 Bonjour。

➔[Bonjour] （8-38）

- 在验证画面中，输入用来登录操作系统的名称和密码。
- 通过 AirPrint 打印时则不需要安装软件。

1 插入 DVD。

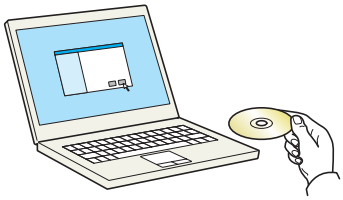

双击 [Kyocera] 图标。

2 显示画面。

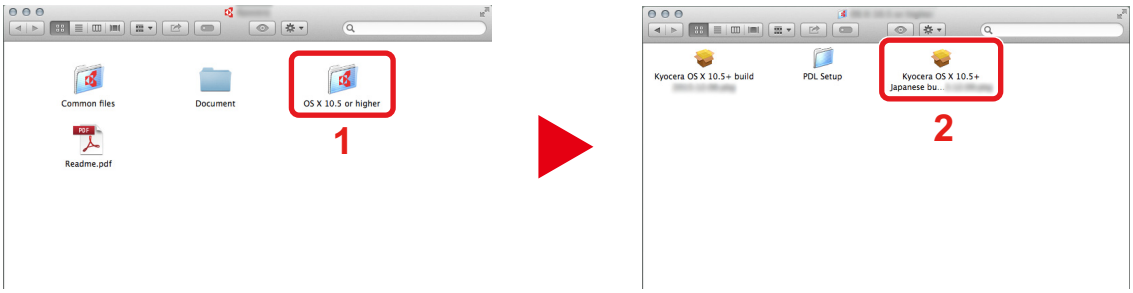

视您的 Mac 操作系统版本而定，双击 [Kyocera OS X x.x]。

3 安装软件。

根据安装软件中的说明安装打印驱动程序。

此时打印驱动程序安装完成。

如果使用了 USB 连接，则会自动识别和连接机器。如果使用了 IP 连接，则需要进行以下设定。

4 配置设定。

1 打开系统偏好设置，然后添加打印机。

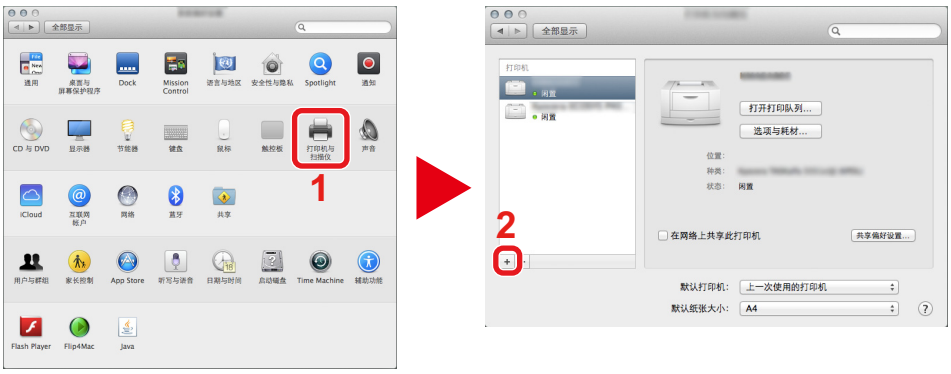

2 选择 [默认] 并单击 “名称” 中显示的项目，然后选择驱动程序。

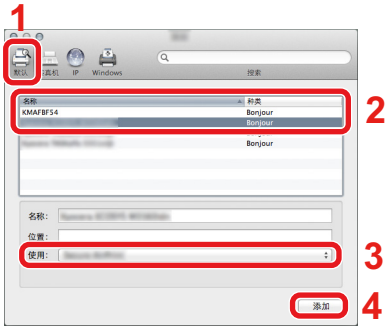

注

使用 IP 连接时，单击 [IP]，然后输入主机名称或 IP 地址。在 “地址” 中输入的数字将自动显示在 “名称” 中。请按照需要进行修改。

3 选择可用于机器的选项。

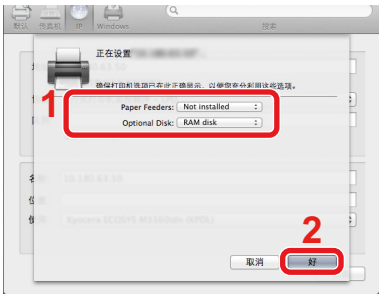

4 选择的打印机会被添加。

设定 TWAIN Driver

以 Windows 8.1 界面为例进行说明。

1 显示画面。

1 单击超级按钮中的 [搜索]，然后在搜索框中输入 “TWAIN Driver 设定”。在搜索列表中选择 [TWAIN Driver 设定]。会出现 TWAIN Driver 设定画面。

> **注**
>
> 在 Windows 7 中，在 Windows 上选择 [开始] 按钮，然后依次选择 [所有程序]、[Kyocera] 和 [TWAIN Driver 设定]。

2 单击 [添加]。

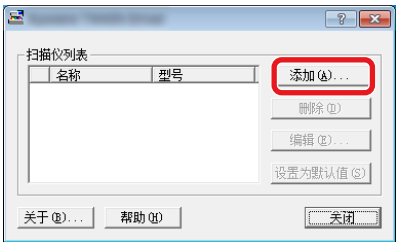

2 配置设定。

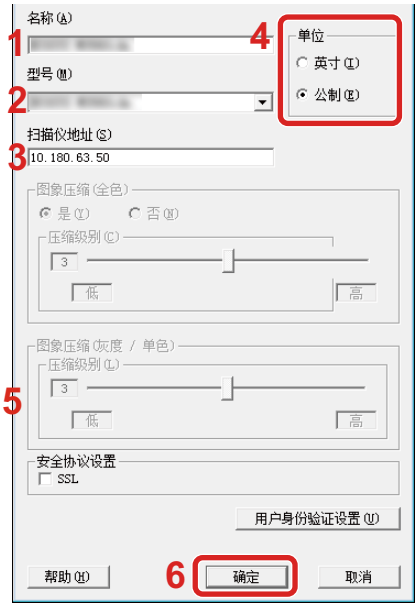

1 输入本机名称。
2 从列表中选择本机。
3 输入本机 IP 地址或主机名。
4 设定度量单位。
5 使用 SSL 时，请勾选 SSL 旁的复选框。
6 单击 [确定]。

> **注**
>
> 如果本机的 IP 地址或主机名未知，请联系管理员。

3 完成登录。

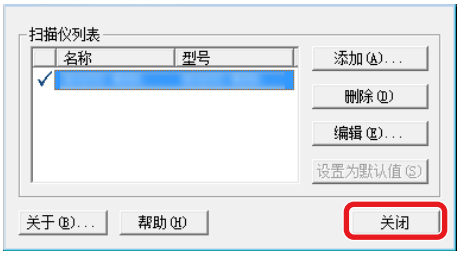

注

单击 [删除] 可删除已添加的机器。单击 [编辑] 可更改名称。

设定 WIA Driver

以 Windows 8.1 界面为例进行说明。

1 显示画面。

1 单击桌面超级按钮中的 [搜索]，然后在搜索框中输入 “查看扫描仪和照相机”。在搜索列表中选择 [查看扫描仪和照相机] 显示扫描仪和照相机画面。

> **注**
>
> 在 Windows 7 中，单击 Windows 中的 [开始] 按钮，然后在 [程序和文件搜索] 中输入 “扫描仪”。单击搜索列表中的 [查看扫描仪和照相机] 显示扫描仪和照相机画面。

2 从 WIA 驱动程序中选择和本机相同的名称，然后单击[属性]。

2 配置设定。

1 单击 [设置值] 选项卡。

2 输入本机 IP 地址或主机名。

3 使用 SSL 时，请勾选 SSL 旁的复选框。

4 设定度量单位。

5 单击 [确定]。

安装 WSD Driver

用于 Windows 8、 Windows 8.1 和 Microsoft Windows Server 2012

1 **从桌面超级按钮：[搜索] > [控制面板] > [设备和打印机]。**

2 **安装驱动程序**

单击 [添加设备]。选择机器图标，然后单击 [下一步]。

当 “设备和打印机” 画面的 “打印机” 中显示机器的图标时，表示安装已完成。

在 Windows 7 中

1 **在开始菜单中显示 [网络]。**

单击 Windows 中的 [开始] 按钮，然后选择 [网络]。

> **注**
>
> 开始菜单中不显示 [网络] 时，请执行以下操作。
>
> 1 右击 [开始] 并在出现的菜单中单击 [属性]。
>
> 2 在 “任务栏和 [开始] 菜单属性” 画面中选择 [[开始] 菜单] 标签，并单击 [自定义]。
>
> 3 显示 “自定义 [开始] 菜单” 画面时，选择 “网络” 复选框并单击 [确定]。

2 **安装驱动程序**

右击机器图标，然后单击 [安装]。

> **注**
>
> 如果出现 “用户帐户控制” 窗口，请单击 [继续]。
>
> 如果出现 “找到新硬件” 窗口，请单击 [取消]。

安装期间，双击任务栏上显示的图标以显示 “驱动程序软件安装” 画面。 [驱动程序软件安装] 画面上显示 “可以使用设备” 时，安装完成。 [驱动程序软件安装] 画面上显示 “可以使用设备” 时，安装完成。

在 Windows 10 中

1 **在 Windows 中右击开始按钮，然后选择以下内容：[控制面板] > [设备和打印机]。**

2 **安装驱动程序**

单击 [添加设备]。选择机器图标，然后单击 [下一步]。

当 [设备和打印机] 画面的 “打印机” 中显示机器的图标时，表示安装已完成。

管理员加强安全性

除本章介绍的信息之外，本机管理员还应检查以下项目，并按照需要加强安全性。

此外，本机配备用户验证功能。管理员可对该功能进行配置，仅让具有注册登录名和密码的用户使用本机。

➜用户验证和帐户 （用户登录、部门管理）（9-1）

我希望...	功能名称	参考页
限制本机的用户。	用户登录	9-2
	验证安全性	9-4
	面板自动复位	8-54
	身份证设定*1	9-22
限制可使用的基本功能。	本地验证	9-14
	群组权限设定	9-15
	来宾权限设定	9-17
防止其他用户处理本机上存储的文档。	自定义文件夹*2	5-32
防止存储在本机上的数据外泄。	数据覆盖*3	Data Security Kit (E) User Guide
	加密*3	
	PDF 加密功能	6-50
处置本机前完全删除机器上的数据。	数据清除	8-51
保护数据发送安全，防止数据拦截和窃取。	IPP over SSL	8-42
	HTTPS	8-41
	LDAP 安全	Command Center RX User Guide
	SMTP 安全	8-45
	POP3 安全	8-45
	FTP 加密传送	8-16
	Enhanced WSD （SSL）	8-44
	IPSec	8-38
	SNMPv3	8-40

*1 需要选购件 Card Authentication Kit。

*2 需要安装选购件固态硬盘。

*3 需要选购件 Data Security Kit。

Command Center RX （命令中心）

如果本机已连接至网络，则可使用 Command Center RX （命令中心）配置各种设定。

本章介绍了访问 Command Center RX （命令中心）及更改安全设定和主机名的方法。

➔Command Center RX User Guide

> **注**
>
> 如需访问 Command Center RX （命令中心）页面的完整功能，请输入用户名和密码以登录。输入预先定义的管理员密码，用户即可访问文件夹、地址簿和导航菜单上的设定等所有页面。具有管理员权限的初始用户的出厂默认设定如下所示。（区分大小写字母 （注意大小写）。）
>
> 登录用户名：Admin
>
> 登录密码：Admin

管理员和一般用户可在 Command Center RX （命令中心）中配置的设定如下。

项目	说明	管理员	一般用户
设备信息	可检查本机的结构。	○	○
作业状态	显示打印和扫描作业、存储作业、预约作业及作业日志历史记录等所有作业信息。	○	○
文件夹	添加或删除文件夹，或删除文件夹中的文件。	○	○*1
地址簿	创建、编辑或删除地址和地址群组。	○	○*1
设备设定	配置机器的高级设定。	○	-
功能设定	配置高级功能设定。	○	-
网络设定	配置网络高级设定。	○	-
安全设定	配置安全高级设定。	○	-
管理设定	配置高级管理设定。	○	-

*1 基于用户许可权限，已登录用户可能无法进行部分设定。

访问 Command Center RX （命令中心）

1 显示画面。

1 启动网页浏览器。

2 在地址栏中输入本机的 IP 地址或主机名。

按照以下顺序单击以查看本机的 IP 地址和主机名。

主画面中的 [设备信息] > [标识 / 有线网络]

例如：https://192.168.48.21/ （IP 地址）

https://MFP001 （如果主机名为 “MFP001”）

网页将显示本机的基本信息、 Command Center RX （命令中心）以及本机当前状态。

注

如果显示画面 “该网站的安全证书存在问题。”，请配置证书。

➔Command Center RX User Guide

您还可以在不配置证书的情况下继续操作。

2 配置功能。

从画面左侧的导航条中选择一个类别。

注

如需访问 Command Center RX （命令中心）页面的完整功能，请输入用户名和密码以登录。输入预先定义的管理员密码，用户即可访问文件夹、地址簿和导航菜单上的设定等所有页面。具有管理员权限的初始用户的出厂默认设定如下所示。（区分大小写字母 （注意大小写）。）

登录用户名：Admin

登录密码：Admin

更改安全设定

1 显示画面。

1 启动网页浏览器。

2 在地址栏中输入本机的 IP 地址或主机名。

按照以下顺序单击以查看本机的 IP 地址和主机名。

主画面中的 [设备信息] > [标识 / 有线网络]

3 以具有管理员权限的身份登录。

具有管理员权限的初始用户的出厂默认设定如下所示。（区分大小写字母 （注意大小写）。）

登录用户名：Admin

登录密码：Admin

4 单击 [安全设定]。

2 配置安全设定。

从 [安全设定] 菜单中选择希望配置的设定。

注

有关证书的详细设定，请参阅以下内容：

➔Command Center RX User Guide

更改设备信息

1 显示画面。

1 启动网页浏览器。

2 在地址栏中输入本机的 IP 地址或主机名。

按照以下顺序单击以查看本机的 IP 地址和主机名。

主画面中的 [设备信息] > [标识 / 有线网络]

3 以具有管理员权限的身份登录。

具有管理员权限的初始用户的出厂默认设定如下所示。（区分大小写字母 （注意大小写）。）

登录用户名：Admin

登录密码：Admin

4 在 [设备设定] 菜单中单击 [系统]。

2 指定主机名。

输入设备信息，然后单击 [提交]。

> **重要**
>
> **更改设定后，请重新启动网络或关闭机器再开启。**
>
> **要重新启动网络接口卡，请单击 [管理设定] 菜单中的 [复位]，然后再单击 “重新启动” 中的 [重新启动网络]。**

设置 SMTP 和 E-mail

通过配置 SMTP 设定，可以将机器扫描的图像作为电子邮件附件发送，并在作业完成后发送电子邮件通知。

要使用此功能，则必须使用 SMTP 协议将本机连接至一台邮件服务器。

同时请配置以下项目。

- SMTP 设定
  项目：“SMTP”中的 “SMTP 协议”和 “SMTP 服务器名称”
- 机器发送电子邮件时的发件人地址
  项目：“电子邮件发送设定”中的 “发件人地址”
- 限制电子邮件大小的设定
  项目：“电子邮件发送设定”中的 “电子邮件大小限制”

1 显示画面。

显示 SMTP 协议画面。

1 启动网页浏览器。

2 在地址栏中输入本机的 IP 地址或主机名。

按照以下顺序单击以查看本机的 IP 地址和主机名。

主画面中的 [设备信息] > [标识 / 有线网络]

3 以具有管理员权限的身份登录。

具有管理员权限的初始用户的出厂默认设定如下所示。（区分大小写字母 （注意大小写）。）

登录用户名：Admin

登录密码：Admin

4 在 [网络设定] 菜单中单击 [协议]。

2 配置设定。

在 “发送协议” 中将 “SMTP （电子邮件发送）” 设定为 [开]。

3 显示画面。

显示电子邮件设定画面。

在 [功能设定] 菜单中单击 [电子邮件]。

4 配置设定。

输入 “SMTP” 和 “电子邮件发送设定” 项目。

说明		说明
SMTP		设定从机器发送电子邮件。
	SMTP 协议	显示 SMTP 协议设定。检查 “SMTP 协议” 是否被设为 [开启]。如果设定了 [关闭]，请单击 [协议]，然后将 SMTP 协议设为 [开启]。
	SMTP 服务器名称	输入 SMTP 服务器的主机名或 IP 地址
	SMTP 端口号	指定 SMTP 使用的端口号。初始端口号为 25。
	SMTP 服务器超时	以秒为单位输入超时时间。
	验证协议	要使用 SMTP 验证功能，请输入用于验证的用户信息。
	SMTP 安全	设定 SMTP 安全。 在 “协议设定” 页面开启 “SMTP（电子邮件发送）” 中的 “SMTP 安全”。
	连接测试	进行测试以确认在没有发送电子邮件的情况下设定是正确的。
	域限制	要限制域时，请单击 [域列表] 并输入将被许可或拒绝的地址域名。也可通过电子邮件地址指定域限制。
POP3	**POP3 协议**	当您仅启用机器的发送电子邮件功能时，不需要设定以下项目。当您希望启用机器的接收电子邮件功能时，请设定以下项目。 ➔Command Center RX User Guide
	检查间隔	
	现在运行一次	
	域限制	
	POP3 用户设定	
电子邮件发送设定	电子邮件大小限制	以千字节为单位输入可以发送的电子邮件的最大尺寸。电子邮件大小大于该值时，将显示错误信息并取消电子邮件发送。已经设定 SMTP 服务器的电子邮件大小限制时，请使用此设定。否则，请输入数值 0 （零），以启用与大小限制无关的电子邮件发送。输入数值 0 （零）以发送电子邮件，不管大小限制如何。
	发件人地址	指定机器发送电子邮件时的发件人地址。指定电子邮件地址 （例如，本机管理员的地址），这样回复或未发送报告将会被发送给该人员，而非本机。必须正确输入 SMTP 验证的发件人地址。 发件人地址：最多 128 个字符
	签名	输入签名。签名为任意格式的文本，出现在邮件正文的末尾。通常用于机器的进一步识别。 签名：最多 512 个字符
	功能初始值	在 [一般 / 作业初始设定] 页面更改功能初始设定。

5 单击 [提交]。

转移地址簿

更换本机时，使用本机的该应用程序可轻松转移地址簿数据。

使用本机随附 DVD 中的 KYOCERA Net Viewer 即可备份或转移机器中登录的地址簿。

有关操作 KYOCERA Net Viewer 的详情，请参阅以下内容：

➔KYOCERA Net Viewer User Guide

将地址簿数据备份至 PC

1 启动 **KYOCERA Net Viewer**。

2 创建备份。

1 右击您希望备份地址簿的型号名称，并选择 [高级] > [设置多个设备]。

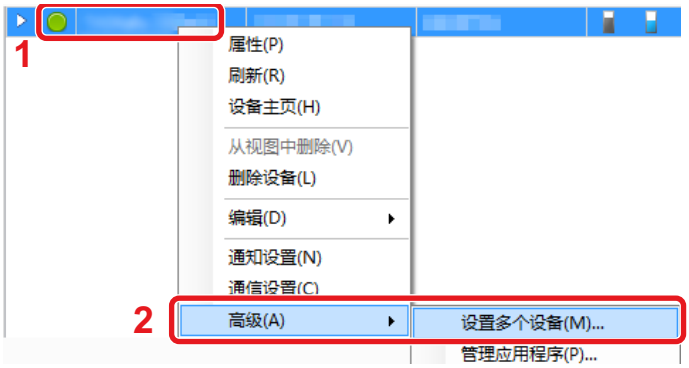

2 选择 [自定义模式] 并单击 [下一步]。

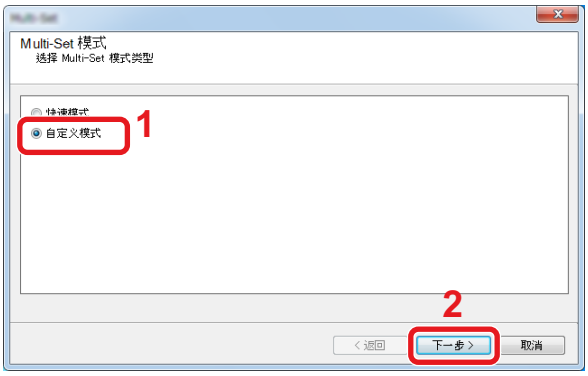

3 选择目标设备组，然后单击 [下一步]。

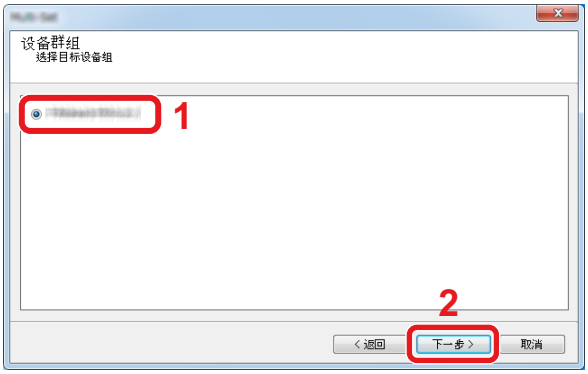

4 选择 [设备通讯簿] 并单击 [下一步]。

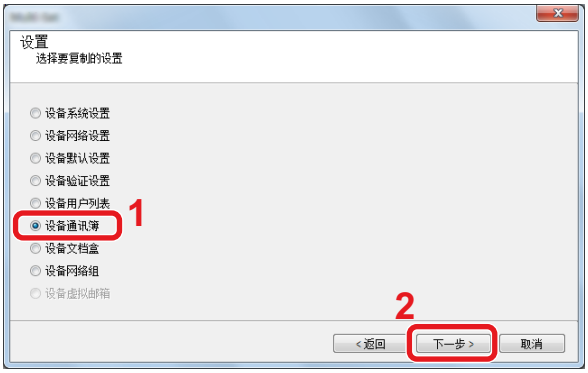

5 选择 [从设备创建] 并取消勾选 [覆盖目标设备上的设置]，然后单击 [下一步]。

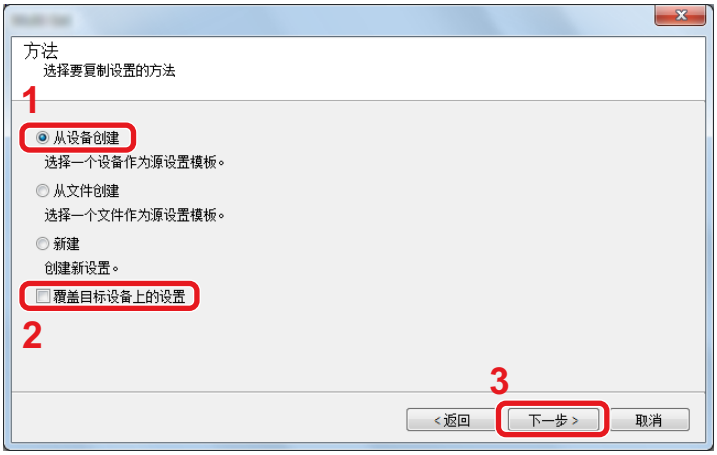

6 选择希望备份的型号，然后单击 [下一步]。

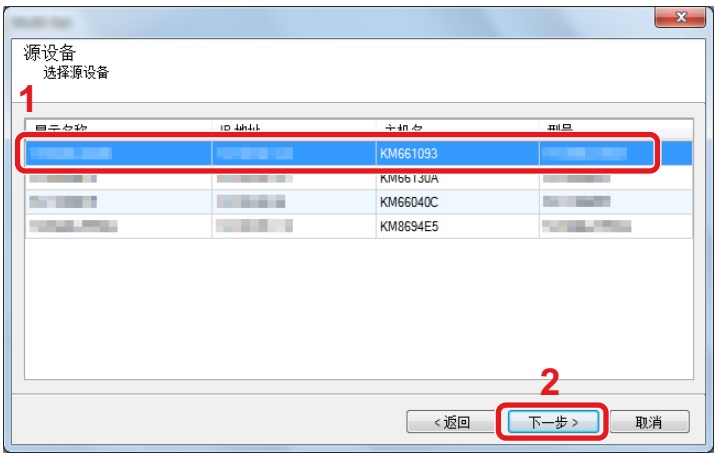

注

显示“管理员登录”画面时，请输入“登录用户名”和“登录密码”，然后单击 [确定]。初始设定如下所示（区分大小写字母（注意大小写）。）

登录用户名：Admin

登录密码：Admin

7 单击 [保存到文件]。

8 指定文件保存位置，输入文件名，然后单击 [保存]。

关于 “保存类型”，务必选择 “XML 文件”。

9 文件保存完成后，请单击 [取消] 关闭画面。

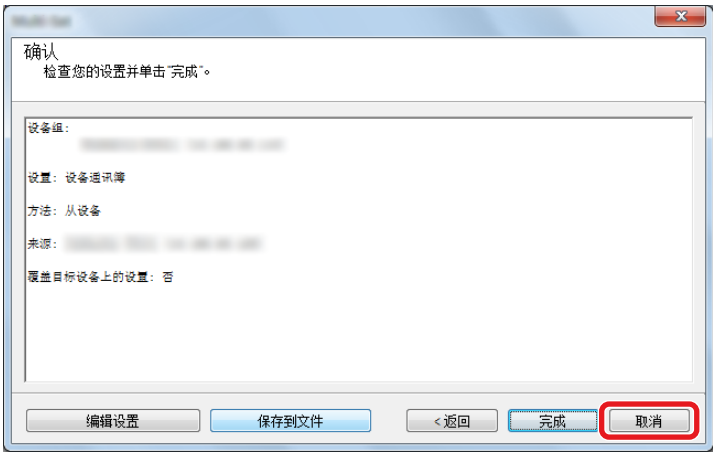

请注意：如果单击 [完成] 会将数据写入本机的地址簿。

将地址簿数据写入本机

1 启动 KYOCERA Net Viewer。

2 加载地址簿数据。

1 右击希望用于接收地址簿的型号名称，并选择 [高级] - [设置多个设备]。

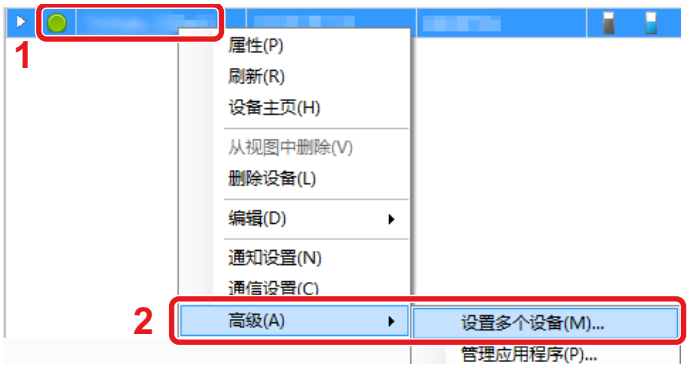

2 选择 [自定义模式] 并单击 [下一步]。

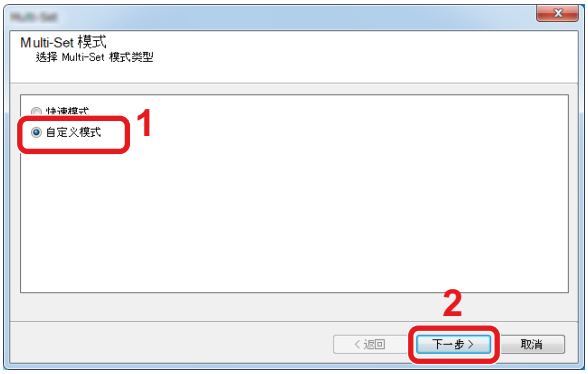

3 选择目标设备组，然后单击 [下一步]。

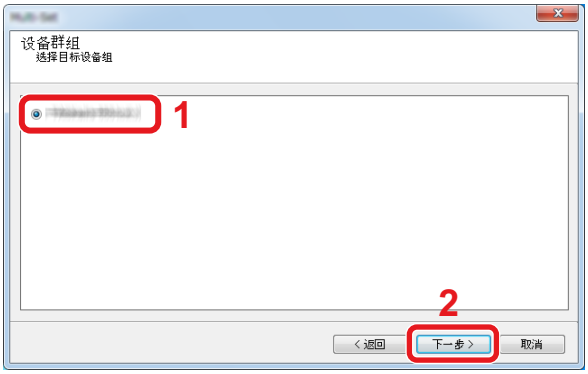

4 选择 [设备通讯簿] 并单击 [下一步]。

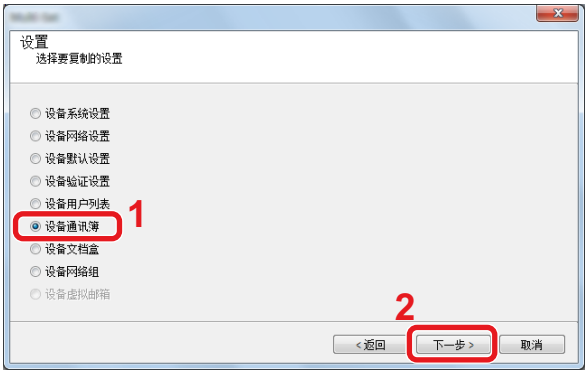

5 选择 [从文件创建] 并取消勾选 [覆盖目标设备上的设置]，然后单击 [下一步]。

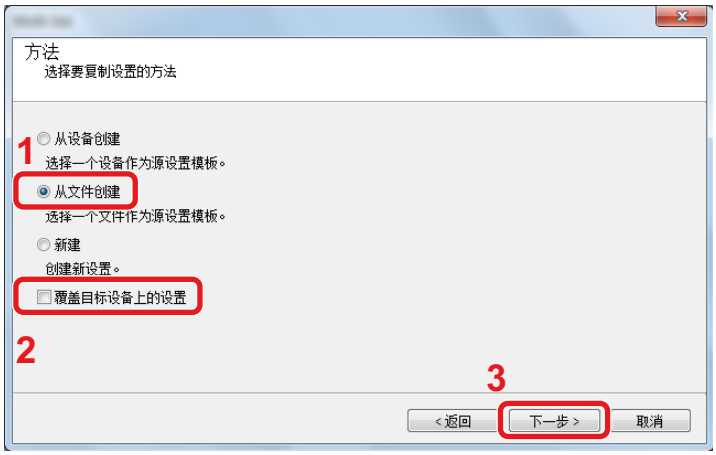

勾选 [覆盖目标设备设定] 复选框后将从条目编号 1 开始覆盖本机的地址簿。

6 单击 [浏览] 并选择备份地址簿文件，然后单击 [下一步]。

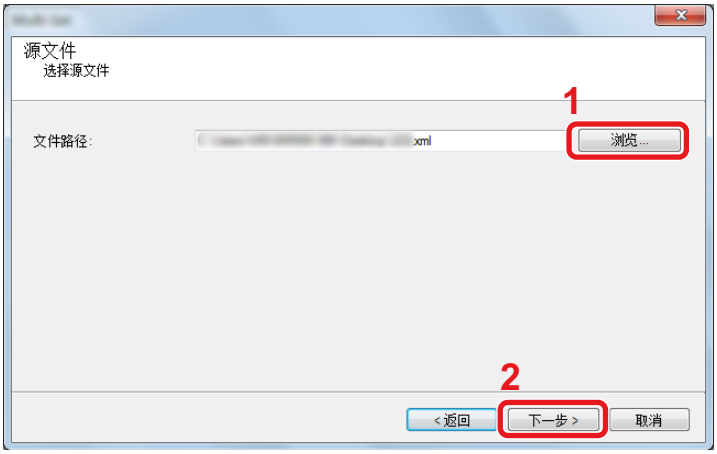

7 单击 [完成]。

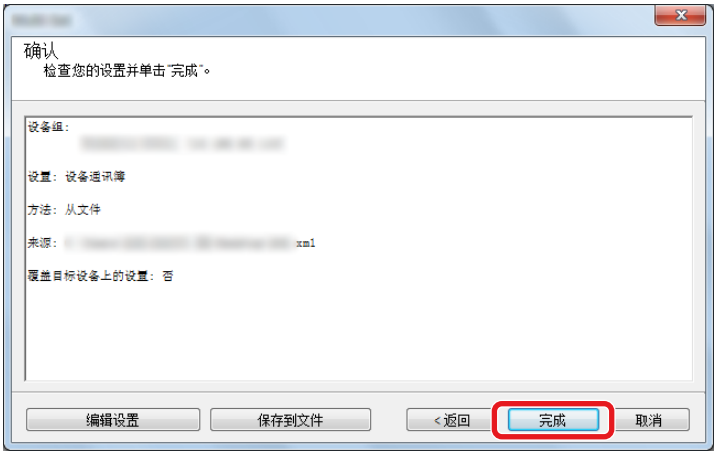

地址簿数据写入过程开始。

8 写入过程完成后，请单击 [关闭]。

应用程序

可通过安装应用程序扩展机器的功能。

可安装有助于用户提高日常功能使用效率 （如扫描功能和验证功能）的应用程序。

有关详情，请联系销售代表或经销商。

> 注
>
> 只有在安装了选购件固态硬盘时，才可以使用该功能。

安装应用程序

要使用应用程序，请先在机器中安装并启用该应用程序。

> 注
>
> 您可以在机器上安装应用程序和证书。您可以运行的应用程序的数量可能会因应用程序的类型而异。

步骤如下。

1 显示画面。

[系统菜单 / 计数] 键 > [应用程序] > [应用程序]

> 注
>
> 如果显示用户验证画面，请输入您的登录用户名和登录密码并选择 [登录]。您需要以具有管理员权限的身份登录。
>
> 默认登录用户名和登录密码如下所示。
>
> 登录用户名
>
> ECOSYS M4230idn：3000， ECOSYS M4226idn：2600
>
> 登录密码
>
> ECOSYS M4230idn：3000， ECOSYS M4226idn：2600

2 安装应用程序。

1 选择 [✚] 和 / 或 [菜单] > [添加]。

2 将含有要安装的应用程序的可移除式存储器插入 USB 存储器插槽。

> 注
>
> 显示 “已识别可移除式存储器。显示文件。是否确定？ ” 信息时，选择 [否]。如果机器的操作面板上显示确认信息，请选择 [否]。

3 选择要安装的应用程序 > [安装]

您可以选择 [ ] 来查看有关所选应用程序的详细信息。

4 选择 [是] 显示可移除式存储器画面。

此时会开始安装应用程序。安装操作可能会花费一定的时间，这取决于安装的应用程序。

安装结束后，屏幕上会重新显示原来的画面。

注

- 要继续安装其他应用程序，请重复执行步骤 2-3 和 2-4。
- 要移除可移除式存储器，请选择 [移除内存]，并等待画面上显示“可安全移除可移除式存储器。”信息。然后，移除可移除式存储器。

卸载应用程序

1 显示画面。

[系统菜单 / 计数] 键 > [应用程序] > [应用程序]

注

如果显示用户验证画面，请输入您的登录用户名和登录密码并选择 [登录]。您需要以具有管理员权限的身份登录。

默认登录用户名和登录密码如下所示。

登录用户名

ECOSYS M4230idn：3000， ECOSYS M4226idn：2600

登录密码

ECOSYS M4230idn：3000， ECOSYS M4226idn：2600

2 删除应用程序。

1 选择想要删除的应用程序 > [ ]。

您可以选择 [ ] 来查看有关所选应用程序的详细信息。

2 在确认画面中选择 [是]。

3 使用前的准备工作

本章介绍以下主题：

使用操作面板 3-3
将功能分配至功能键 3-4
使用操作面板 3-6
显示主画面 3-6
显示设备信息 3-9
功能键 3-10
显示不可配置的按键 3-10
使用 [确定] 键 3-11
使用 [快速拨号] 键 3-11
帮助画面 3-11
登录 / 退出 3-13
登录 3-13
简易登录 3-14
退出 3-14
检查计数 3-15
装纸 3-16
装纸注意事项 3-16
选择供纸单元 3-17
在纸盒1 （至3）中装纸 3-17
使用输出限位器 3-21
使用纸张堆叠导板 3-22
将文件发送至 PC 上共享文件夹的准备工作 3-23
记录计算机名和计算机全名 3-23
记录用户名和域名 3-23
配置共享文件夹的访问权限 3-24
创建和记录共享文件夹 3-25
共享文件和打印机 3-28
配置 Windows 防火墙设定 3-29
添加目的地 3-32
添加目的地 （地址簿） 3-32
更改地址簿目的地 3-36
删除地址簿目的地 3-36
将目的地分配至单触键 3-37
编辑单触键 3-38
删除单触键上的目的地 3-39
使用 Command Center RX （命令中心）将目的地添加至地址簿 3-39
调用常用功能 （收藏） 3-41
添加至向导模式下的收藏 3-42
添加至程序模式下的收藏 3-43
在向导模式下执行收藏 3-44
在程序模式下执行收藏 3-44
编辑收藏 3-45
删除收藏 3-45
登录快捷方式 （复印、发送和文件夹设定） 3-46
添加快捷方式 3-46
编辑快捷方式 3-46
删除快捷方式 3-47
使用文件夹 3-48
何谓自定义文件夹？ 3-48

何谓作业文件夹？ 3-48
何谓可移除式存储器文件夹？ 3-48
通过在机器上操作来创建新的自定义文件夹 3-49
使用 Command Center RX （命令中心）创建新的自定义文件夹 3-50
编辑自定义文件夹。 3-51
删除自定义文件夹 3-52

使用操作面板

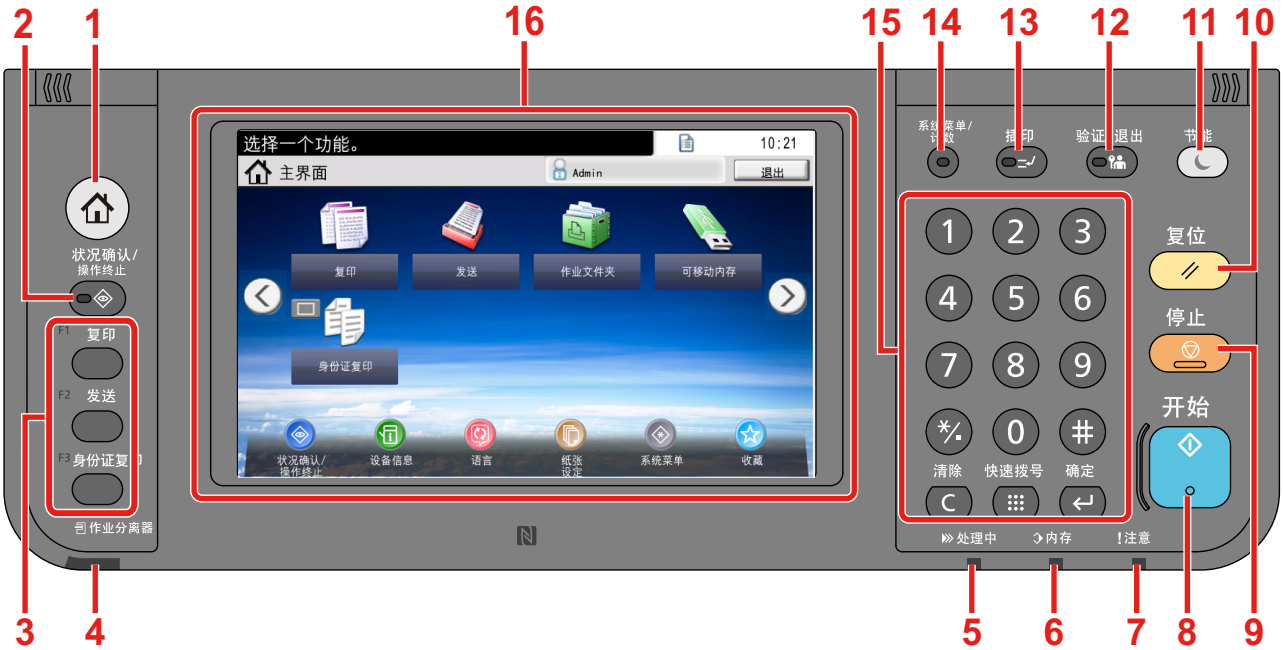

1 [主界面] 键：显示主界面。

2 [状况确认 / 操作终止] 键：显示状况确认 / 操作终止画面。

3 功能键：这些按键可登录为各种功能和应用程序，例如复印和扫描。
➡将功能分配至功能键

4 [作业分离器] 指示灯：作业分离器托盘中有纸时亮起。

5 [处理中] 指示灯：打印或发送 / 接收数据时闪烁。

6 [内存] 指示灯：机器访问硬盘、USB 存储器 （通用）时闪烁。

7 [注意] 指示灯：出现错误以及停止作业时亮起或闪烁。

8 [开始] 键：开始复印和扫描操作并处理设定操作。

9 [停止] 键：取消或暂停正在执行的作业。

10 [复位] 键：使设定恢复至预设状态。

11 [节能] 键：使机器进入睡眠模式。如果已处于睡眠模式，则从该模式中恢复。

12 [验证 / 退出] 键：验证用户切换，并退出当前用户的操作 （例如，退出）。

13 [插印] 键：显示插印画面。

14 [系统菜单 / 计数] 键：显示系统菜单画面。

15 [数字键盘] 键：数字键。输入数字和符号。

16 触摸面板：显示用来配置机器设定的按钮。

将功能分配至功能键

这些按键可登录为各种功能和应用程序，例如复印和扫描。您可以将功能或应用程序分配至功能键，以便访问适用的显示画面。

以下功能被分配给本机，但是可以更改并注册另一个功能。

- [F1] （功能键 1）：复印
- [F2] （功能键 2）：发送
- [F3] （功能键 3）：身份证复印

1 显示画面。

[系统菜单 / 计数] 键 > [一般设定] > [功能键指定]

注

如果显示用户验证画面，请输入您的登录用户名和登录密码并选择 [登录]。您需要以管理员身份登录。

默认登录用户名和登录密码如下所示。

登录用户名

ECOSYS M4230idn：3000， ECOSYS M4226idn：2600

登录密码

ECOSYS M4230idn：3000， ECOSYS M4226idn：2600

2 配置设定。

1 选择想要更改设定的功能键。

2 选择想要分配至按键的功能。

功能	说明	参考页
无	未分配功能。	-
复印	显示复印画面。	5-12
发送	显示发送画面。	5-14
FAX 服务器	显示 FAX 服务器画面。	5-23
自定义文件夹*1	显示自定义文件夹画面。	3-48
作业文件夹	显示作业文件夹画面。	5-38
可移除式存储器	显示可移除式存储器画面。	5-45
发送给我（电子邮件）*2	显示发送画面。并将登录用户的电子邮件地址设为目的地。	5-23
收藏	启用已登录的程序。	3-41
应用程序名称	显示选中的应用程序。	2-53

*1 仅在安装了选购件固态硬盘时显示。

*2 启用用户登录管理时显示。

使用操作面板

显示主画面

选择操作面板上的 [主界面] 键显示该画面。选择图标可显示相应画面。

您可更改主画面上显示的图标和底色。

➔编辑主画面 （3-7）

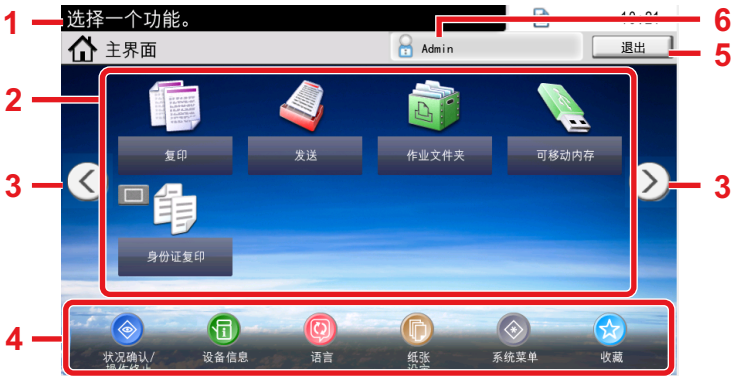

*该外观因您的机器配置和选项设定而异，因此可能会与实际画面不同。

作业编号	项目	说明
1	信息	根据状态显示信息。
2	桌面	显示功能。还显示登录为收藏的功能。可通过更改页面显示首页未显示的图标。
3	画面切换按键	使用这些按钮切换桌面页面。存在多个页面时显示。 注 您也可通过触摸画面并将手指移到两边 （如：滑动）来切换视图。
4	工具栏	显示任务图标。
5	[退出]	退出。当用户登录管理启动时才显示。
6	登录用户名	显示登录用户名。当用户登录管理启动时才显示。选择 “登录用户名” 可显示登录用户的信息。

编辑主画面

您可更改主画面的底色和显示的图标。

1 显示画面。

[系统菜单 / 计数] 键 > [主界面]

注

如果启用了用户登录管理，您只有以管理员身份登录机器才能更改设定。

默认登录用户名和登录密码如下所示。

登录用户名

ECOSYS M4230idn：3000， ECOSYS M4226idn：2600

登录密码

ECOSYS M4230idn：3000， ECOSYS M4226idn：2600

2 配置设定。

以下设定可以配置。

项目	说明
自定义桌面	指定桌面上显示的功能图标。*1 选择 [添加] 显示用于选择要显示的功能的画面。选择要显示的功能，然后按 [确定]。 选择图标并按 [置前] 或 [置后] 更改桌面上选中图标的显示位置。 要从桌面删除一个图标，选择图标，然后选择 [删除]。
自定义工具栏	指定工具栏上显示的任务图标。*2
墙纸	设置主画面的墙纸。 值：图像 1 至 8

*1 最多可显示 61 个功能图标，包括安装的应用程序以及安装了选购件时可以使用的功能。

*2 可以显示的任务图标的最大数量如下所示。
ECOSYS M4230idn：8
ECOSYS M4226idn：8

桌面上可显示的功能

功能	图标	说明	参考页
复印*1		显示复印画面。	5-12
发送*1		显示发送画面。	5-14
FAX 服务器		显示 FAX 服务器画面。	5-23
自定义文件夹*2		显示自定义文件夹画面。	3-48
作业文件夹*1		显示作业文件夹画面。	3-48
可移动内存*1		显示可移除式存储器画面。	3-48
发送给我（电子邮件）*3		显示发送画面。并将登录用户的电子邮件地址设为目的地。	5-23
从文件夹（电子邮件）发送给我（电子邮件）*2*3		显示自定义文件夹画面。并将登录用户的电子邮件地址设为目的地。	5-36
收藏		启用已登录的程序。并根据程序的功能更改图标。	3-41
应用程序名称*4	Panel Plus	显示选中的应用程序。	2-53

*1 出厂时选择。

*2 仅在安装了选购件固态硬盘时显示 。

*3 当用户登录管理启动时才显示。

*4 此时会显示应用程序的图标。

可以在工具栏上显示的功能

功能	图标	说明	参考页
状况确认 / 操作终止		显示状态画面。发生错误时，该图标将显示 “！” 。错误清除后，图标显示即恢复正常。	-
设备信息		显示设备信息画面。可以检查系统和网络信息，以及所用选购件的信息。	3-9

语言		在系统菜单中显示语言设定画面。	8-4
纸张设定		显示纸张设定画面。	8-8
Wi-Fi Direct		配置 Wi-Fi Direct 设定，以及显示一个关于能够使用网络的机器的信息列表。	2-18
系统菜单		显示系统菜单画面。	8-1
收藏		显示收藏列表。	3-41

显示设备信息

显示设备信息。可以检查系统和网络信息以及所用选购件的信息。

1 显示设备信息画面。

[主界面] 键 > 任务数量 [设备信息]

2 检查设备信息。

标签	显示
标识 / 有线网络	可检查 ID 信息，例如型号名称、序列号、主机名和位置，以及 IP 地址。
Wi-Fi	可检查 ID 信息，例如型号名称、序列号、主机名和位置，以及 IP 地址。
软件版本 / 能力	可检查软件版本和性能。
选购件	可以检查所用选购件的信息。

*1 仅在安装了无线网络接口组件时显示。
无线网络接口组件为一些型号的选购件。有关详情，请联系您的经销商或京瓷销售或维修服务人员。
➜IB-36 <无线网络接口组件> （12-3）

功能键

1 选定功能图标时显示该画面。

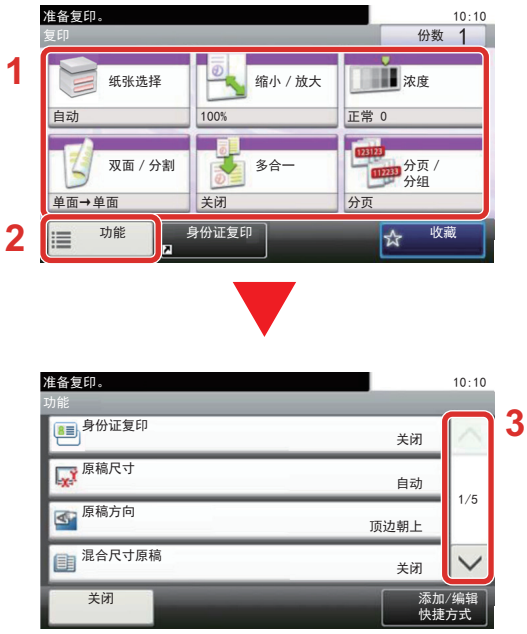

1 显示功能。

2 选择 [功能] 显示其他功能。

3 使用 [∧] 和 [∨] 以滚动。

显示不可配置的按键

因功能组合限制或未安装选购件而无法使用的按键功能处于不可选择状态。

正常	灰色显示
	在以下情况中，该按键呈灰色显示且不可选择。 • 不可与已选择的功能组合使用。 • 用户控制下禁止使用。

注

如果您想使用的按键呈灰色显示，可能是前一用户的设定仍然有效。在这种情况下，请选择 [复位] 键并重试。

如果该按键在选择了 [复位] 键后仍然呈灰色显示，则可能是用户控制下禁止您使用该功能。此时，请与机器管理员联系。

使用 [确定] 键

[确定] 键的功能与带有确认标志 （←）的按键相同，如 [OK←] 键和 [关闭←] 键。

使用 [快速拨号] 键

[快速拨号键] 执行和触摸面板上显示的 [编号] 相同的操作。您可以使用该键指定快速拨号，从而使用 [数字键] 直接输入传送目的地的号码。

有关快速拨号的详情，请参阅以下内容：

➔检查和编辑目的地 （5-29）

帮助画面

如果在操作机器时遇到困难，可通过触摸面板查询如何操作机器。

当 [？]（帮助）在触摸面板上显示时，可触摸 [？]（帮助）显示帮助画面。帮助画面会显示功能的说明以及使用方法。

1 显示纸张选择画面。

➔[纸张选择] （6-5）

2 显示帮助画面。

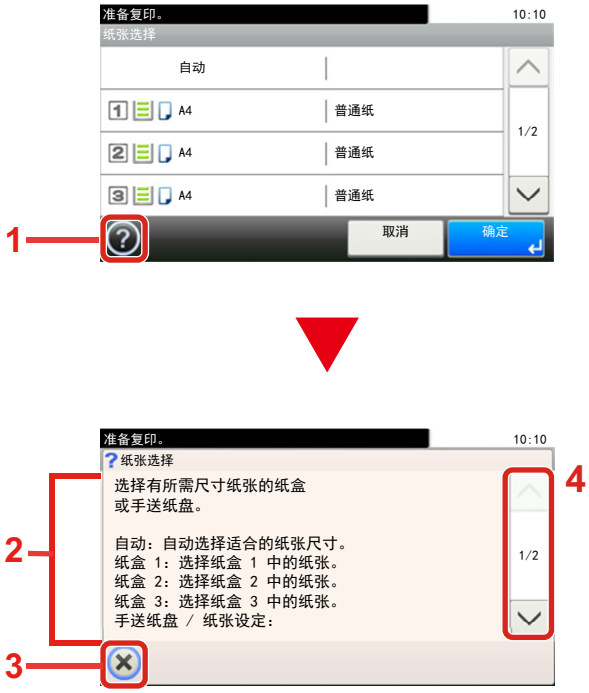

1 显示帮助标题。

2 显示关于功能及机器操作的信息。

3 关闭帮助画面，返回原来的画面。

4 当一屏无法显示所有的帮助文本时可上下滚动滑动条显示。

登录 / 退出

如果您正在设定的功能需要管理员权限，或用户登录管理被禁用，则需输入登录用户名和登录密码。

> 注
>
> 默认登录用户名和登录密码如下所示。
>
> 登录用户名
>
> ECOSYS M4230idn：3000， ECOSYS M4226idn：2600
>
> 登录密码
>
> ECOSYS M4230idn：3000， ECOSYS M4226idn：2600
>
> 如果忘记了登录用户名或登录密码，您将无法登录。此时，请以管理员身份登录，然后更改登录用户名或登录密码。

登录

1 **输入登录用户名和登录密码以进行登录。**

1 如果操作期间显示该画面，请选择 “登录用户名” 的 [键盘] 输入登录用户名。

➡字符输入方法 （12-12）

2 [登录密码] > 输入登录密码 > [确定]

> 注
>
> 如果选择了 [网络验证] 作为用户验证方法，则会显示验证目标，并且可选择 [本地] 或 [网络] 作为验证目标。
>
> 要使用 ID 卡进行验证，请选择 [ID 卡登录]。

2 **选择 [登录]。**

简易登录

如果操作期间显示该画面，请选择用户并登录。

注

如果需要输入用户密码，则会显示输入画面。

启用简易登录 （9-20）

退出

要退出本机，请选择 [验证 / 退出] 键返回登录用户名 / 登录密码输入画面。

遇到以下情况时，用户会自动退出：

- 机器进入睡眠状态时。
- 启用面板自动复位功能时。

检查计数

检查打印和扫描页数。

1 显示画面

[系统菜单 / 计数] 键 > [计数]

2 选择 [打印页数] > [已扫描页数] 以检查计数。

参考打印覆盖率。

1 检查画面

[系统菜单 / 计数] 键 > [计数] > [打印页数] > [打印覆盖率]

2 显示选定的 [最后一页] 或 [上一份作业] 数据。

[最后一页]：显示最后打印页面的数据。

[上一份作业]：显示上一份打印作业的数据。

注

从打印覆盖率数据显示的信息计算出来的打印量与实际打印量不匹配。实际打印量因使用情况（打印内容、连续打印频率等）和环境因素（温度和湿度）而异。

装纸

将纸张装入纸盒。

装纸注意事项

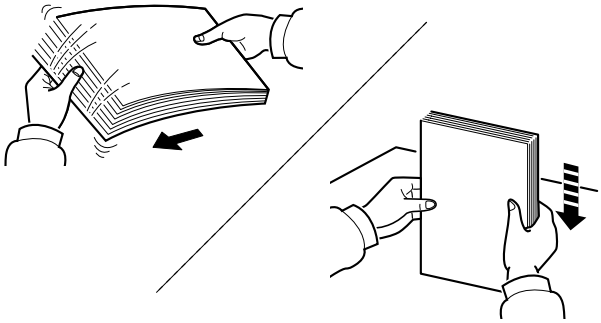

请翻动纸张，然后在平面上拍打。

同时请注意以下项目。

- 如果纸张卷曲或者折叠，请将其抚平，然后再装入纸盒。卷曲或者折叠的纸张可能会造成卡纸。
- 请避免将拆封的纸张暴露在高湿环境下，纸张受潮会造成复印故障。将纸盒中剩下的纸张放在纸张包装袋内，然后将袋子密封保存。另外，将手送纸盘中剩下的纸张放在纸张包装袋内，然后将袋子密封保存。
- 如果将纸张长时间放在纸盒中，则纸盒加热器可能会导致纸张受热变色。
- 如果准备长时间不使用本机，请从纸盒中取出所有纸张并将其密封保存在纸张包装袋内，以免纸张受潮。

重要

要在使用过的纸张（已经打印过的纸张）上进行复印时，请勿使用装订或者固定在一起的纸张。否则可能会损坏本机或者造成图像效果不佳。

注

如果使用如公函信笺、打孔纸或印有公司标志或公司名称的预印纸等特殊纸张，请参阅以下内容：

➔纸张（12-15）

选择供纸单元

根据纸张尺寸和类型选择供纸单元。

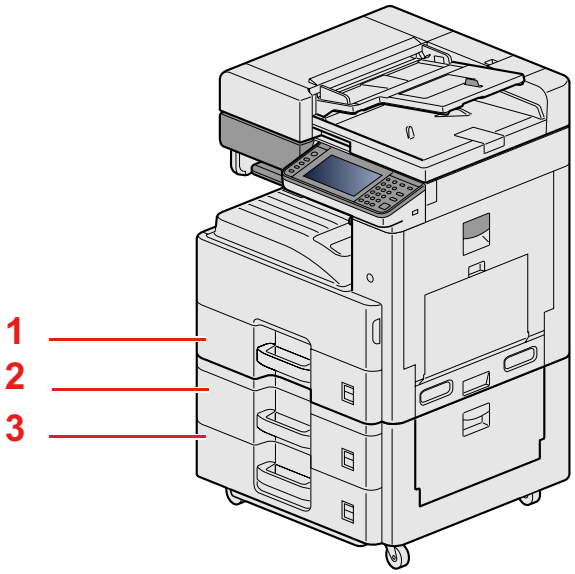

编号	名称	纸张尺寸	纸张类型	容量	页面
1	纸盒 1	A3、A4-R、A4、A5-R、B4、B5-R、B5、Ledger、Letter-R、Letter、Legal、Statement-R、Folio、216mm×340mm、Officio II、8 开、16 开 R、16 开	普通纸、预印纸、铜版纸、再生纸、牛皮纸、粗糙纸、公函信笺、彩色纸、打孔纸、厚纸、高级纸、自定义 1 至 8	500 张（70 g/m^2）	在纸盒1（至3）中装纸（3-17）
2	纸盒 2				
3	纸盒 3				

注

- 可容纳的纸张数量会因您的环境和纸张类型而异。
- 请勿使用喷墨打印机纸张或具有特殊表面涂层的纸张。（这种类型的纸张可能会导致卡纸或其他故障。）

在纸盒1（至3）中装纸

1 将纸盒从机器中完全拉出。

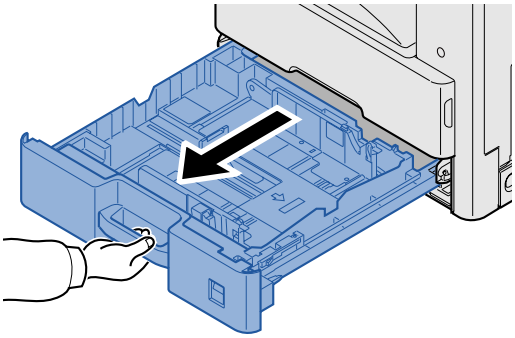

注

请勿一次拉出多个纸盒。

2 调节纸张长度导板，以使其符合所要求的纸张尺寸。

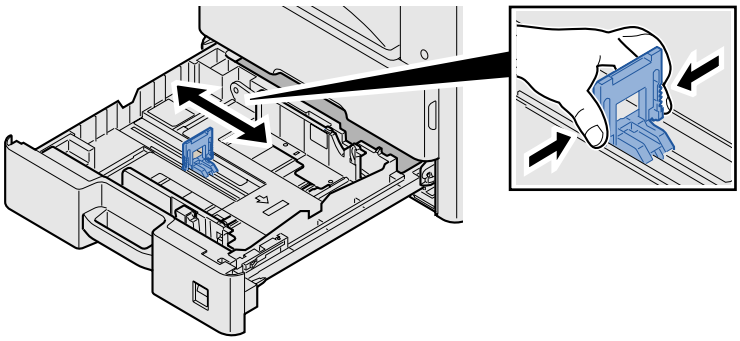

注

当使用 11 × 17" （Ledger）纸张时，将纸张长度导板降低至纸张的左侧边缘。

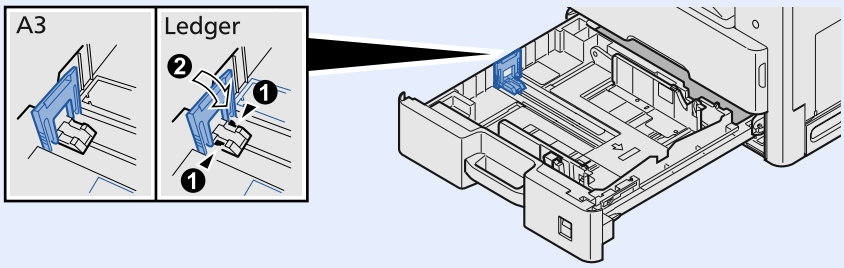

3 调节位于纸盒左右两侧的纸张宽度导板的位置。

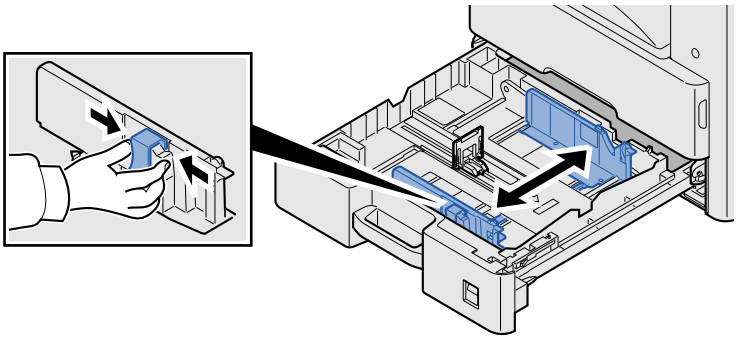

4 装纸。

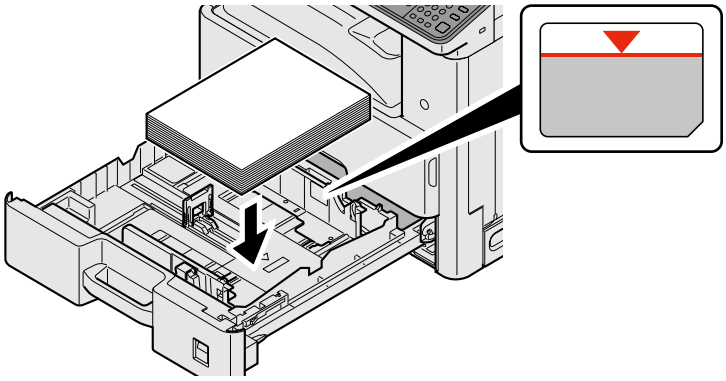

重要

- 装纸时保持打印面朝上。
- 从纸张包装袋中取出新的纸张后，请在将其装入手送纸盘前翻动纸张。

➡装纸注意事项 （3-16）

- 装入纸张前，请确认纸张没有卷曲或折叠。卷曲或者折叠的纸张可能会造成卡纸。
- 确保装入的纸张高度没有超过指示的最大高度。
- 装入纸张后如未调节纸张长度导板和纸张宽度导板，纸张可能会歪斜或被卡住。

5 请确保纸张长度和宽度导板牢固抵靠在纸张上。

如果导板与纸张之间存在间隙，请重新调节导板，使其与纸张相吻合。

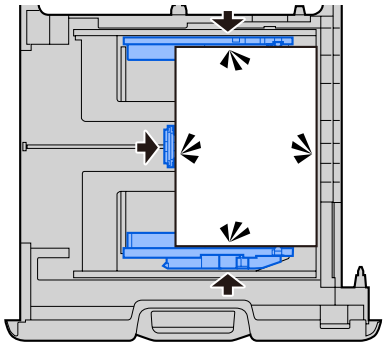

6 轻轻地将纸盒推回机内。

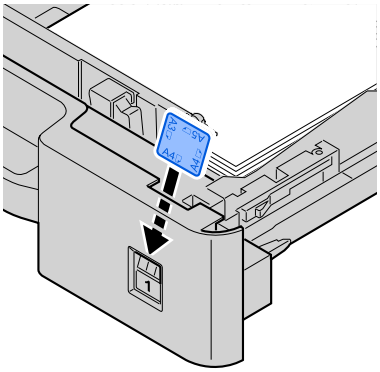

7 插入符合纸张尺寸的纸张。

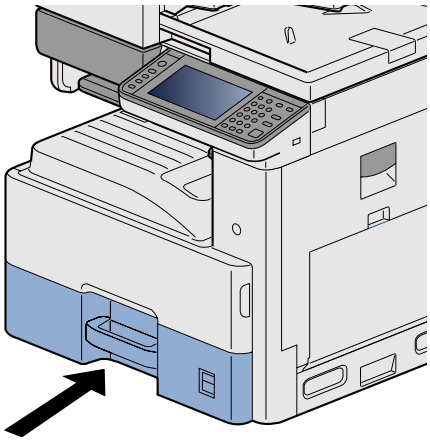

8 显示画面。

[系统菜单 / 计数] 键 > [纸盒 / 手送纸盘设定] > [纸盒 1]

9 配置功能。

选择纸张尺寸和纸张类型。

➔[纸盒 1 （至 3）] （8-8）

注

- 如果需要尺寸标签，请与经销商或京瓷销售或维修服务人员联系。
- 自动检测纸张尺寸。参考以下信息。

➔[纸张选择] （6-5）

➔[纸盒 1 （至 3）] （8-8）

使用输出限位器

使用 A3 / Ledger 或更大尺寸的纸张时，请如图所示打开挡纸片。

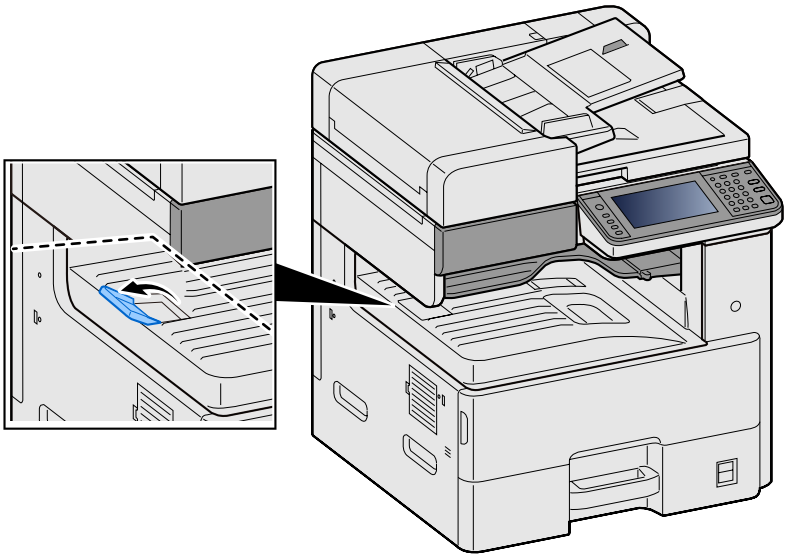

使用纸张堆叠导板

要使用信封、厚纸和明信片，请打开下图所示的纸张堆叠导板。

当您使用信封、厚纸和明信片以外的纸张时，务必恢复导板。

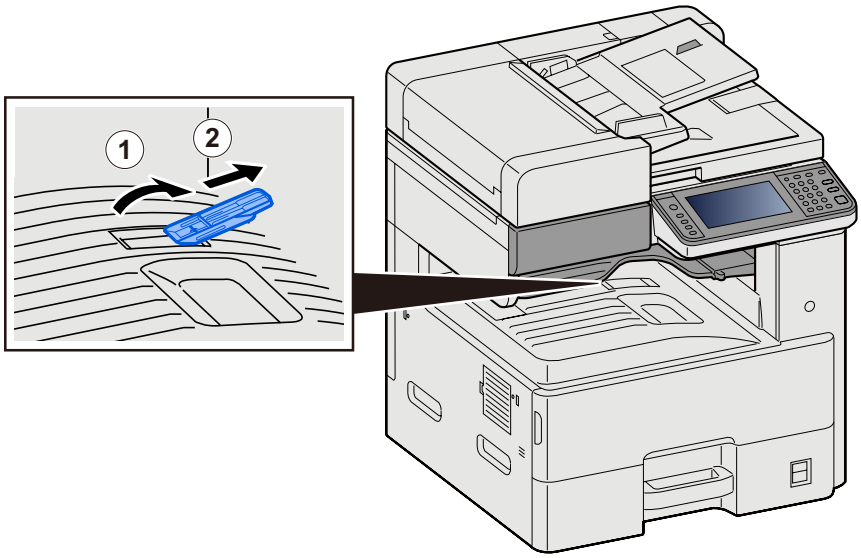

将文件发送至 PC 上共享文件夹的准备工作

检查需要在机器上设定的信息，然后在计算机上创建接收文档的文件夹。以下说明内容以 Windows 8.1 画面为例。画面的详细内容会因 Windows 版本而异。

> **注**
>
> 以管理员身份登录至 Windows。

记录计算机名和计算机全名

检查计算机名和计算机全名

1 **显示画面。**

在开始画面上，右击 [PC]，然后选择 [属性]。或者，右击 Windows 图标，然后选择 [系统]。

> **注**
>
> - 在 Windows 7 中：Windows [开始] 按钮 > [电脑] > [属性] > [系统属性]
> - 在 Windows 8 中，选择开始画面中的桌面，在桌面上右击 [库] 中的 [电脑]，然后选择 [属性]，显示 “系统属性画面”。
> - 在 Windows 10 中，右击 Windows [开始] 按钮，然后选择 [系统]。

2 **检查状态。**

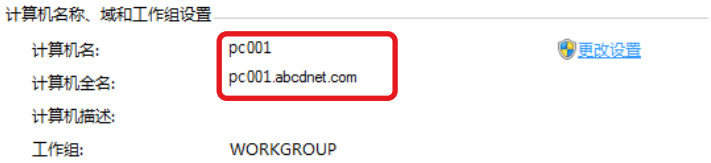

检查计算机名和计算机全名。

画面示例：

计算机名：pc001

计算机全名：pc001.abcdnet.com

检查计算机名后，请单击 [关闭] 按钮关闭 “系统属性” 画面。

记录用户名和域名

检查用于登录 Windows 的域名和用户名。

1 **显示画面。**

从桌面超级按钮中，单击 [搜索]，然后在搜索框中输入 “命令提示符”。在搜索结果列表中，选择 [命令提示符]。

此时会显示命令提示符窗口。

> **注**
>
> - 在 Windows 7 中：Windows [开始] 按钮 > [所有程序] （或 [程序]）> [附件] > [命令提示符]。
> - 在 Windows 10 中，右击 Windows [开始] 按钮，然后选择 [命令提示符]。

2 检查状态。

在命令提示符中输入 “net config workstation”，然后按回车。

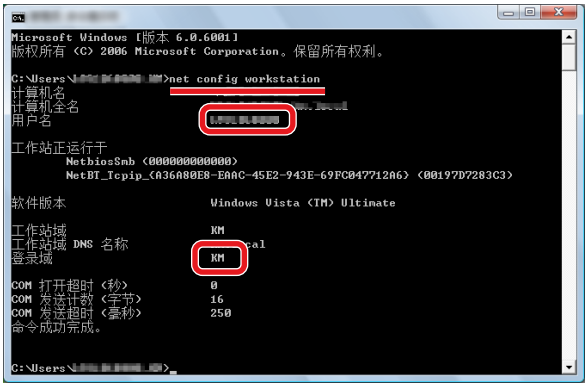

检查用户名和域名。

画面示例：

用户名：james.smith

域名：ABCDNET

配置共享文件夹的访问权限

如果系统属性中已有工作组项目，请配置以下设定以限制指定用户或组访问文件夹。

1 显示画面。

从桌面超级按钮中：[设定] > [控制面板] > [外观和主题] > [文件夹选项]

> **注**
> - 在 Windows 7 中：[开始] > [控制面板] > [外观和主题] > [文件夹选项]
> - 在 Windows 10 中：设置 Explorer。 > [查看] > [选项] > [文件夹选项]

2 配置设定。

确认 [查看] 标签显示后，清除 “高级设置” 下 [使用共享向导 （推荐）] 旁边的复选框。

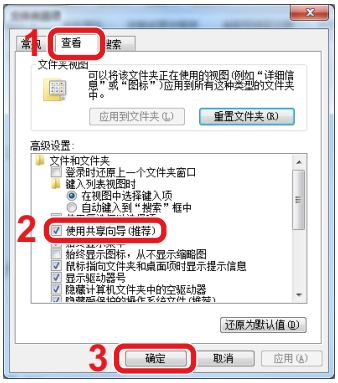

3 单击 [确定] 按钮。

创建和记录共享文件夹

创建一个 “共享文件夹” 以接收目的地计算机上的文件。

注

如果系统属性中已有工作组，请配置以下设定以限制指定用户或组访问文件夹。

1 选择桌面超级按钮中的 [设定] 按钮，然后选择 [控制面板] > [外观和主题] > [文件夹选项]。

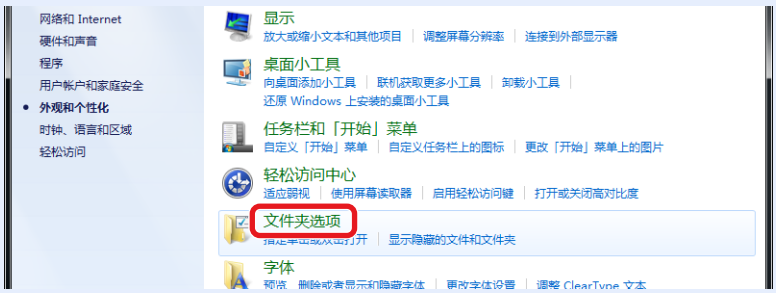

在 Windows 7 中：[开始] > [控制面板] > [外观和主题] > [文件夹选项]

在 Windows 10 中：设置 Explorer。 > [查看] > [选项] > [文件夹选项]

2

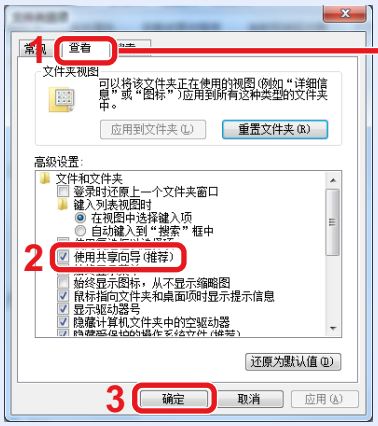

确保选择了 [查看] 选项卡。

在 “高级设定” 中取消勾选 [使用共享向导 （推荐）]。

1 创建文件夹。

在您的计算机上创建文件夹。

例如，在桌面上创建一个名称为 “scannerdata” 的文件夹。

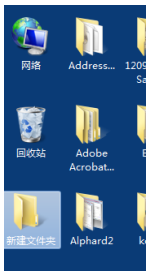

2 配置权限设定。

1 右击 “scannerdata” 文件夹并单击 [共享] 和 [高级共享]。单击 [高级共享] 按钮。

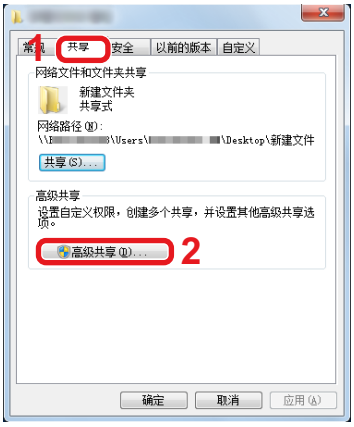

2 选择 [共享此文件夹] 复选框并单击 [权限] 按钮。

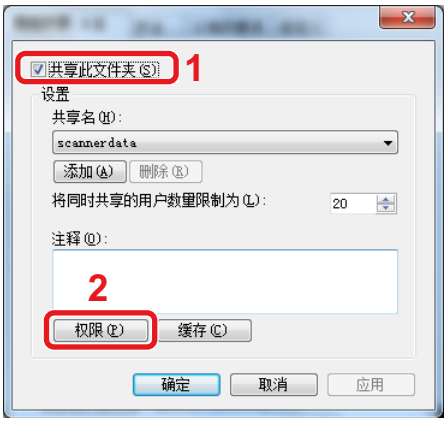

3 记录共享名称。

4 单击 [添加] 按钮。

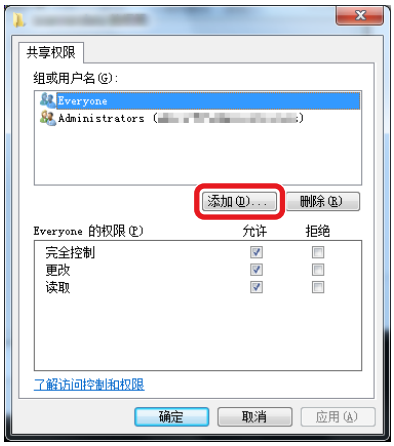

5 指定所在地区。

1 如果您在页面上记录的计算机名和域名相同：
如果“从此位置”中未显示该计算机名，请单击 [位置] 按钮，选择该计算机名，并单击 [确定] 按钮。
例如：pc4050
如果您在页面上记录的计算机名和域名不同：
如果 “从此位置” 中未显示您所记录的计算机全名第一个点（.）后的文字，请单击 [位置] 按钮，选择点 （.）后的文字，然后单击 [确定] 按钮。
例如：abcdnet.com
➡记录计算机名和计算机全名 （3-23）

2 在文本框中输入您在页面上记录的用户名，并单击 [确定] 按钮。
还可以通过单击 [高级] 按钮并选择用户来制定用户名。

6 设定所选用户的访问权限。

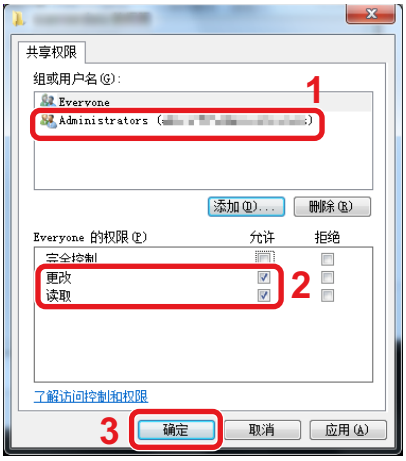

1 选择您所输入的用户。

2 勾选 “更改” 和 “读取” 权限的 [允许] 复选框。

3 单击 [确定] 按钮。

注

选择 “Everyone” 则网络上的每个用户都具有共享权限。为增强安全性，建议您选择 “Everyone” 并取消对 “读取” [允许] 权限的勾选。

7 在 “高级共享” 画面中单击 [确定] 按钮以关闭画面。

8 检查 [安全] 标签中设定的详情。

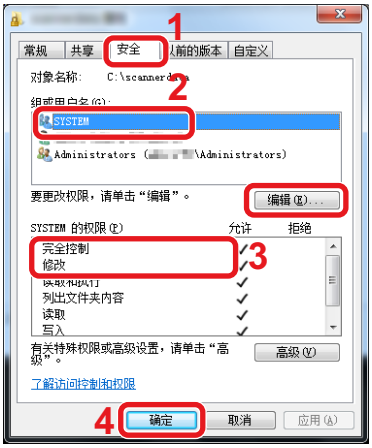

1 选择 [安全] 标签。

2 选择您所输入的用户。

3 如果用户没有出现在 “群组或用户名” 中，请单击 [编辑] 按钮以类似于 “配置权限设定” 的方式添加用户。

4 确认勾选 “修改” 和 “读取与执行” 权限的 [允许] 复选框。

5 单击 [关闭] 按钮。

共享文件和打印机

注

以管理员身份登录至 Windows。

1 显示画面。

从桌面超级按钮中：[设定] > [控制面板] > [系统和安全] > [允许应用程序通过 Windows 防火墙]。

注

在 Windows 7 中：[开始] 按钮 > [控制面板] > [系统和安全] > [允许程序通过 Windows 防火墙]。

注

如果出现用户帐户控制对话框，请单击 [继续] 按钮。

2 选择 [文件和打印机共享] 复选框。

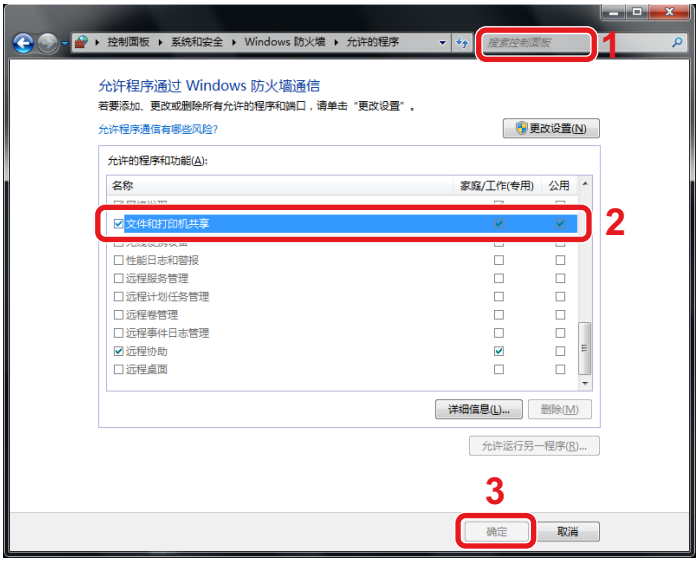

配置 Windows 防火墙设定

允许共享文件和打印机并设定用于 SMB 传送的端口。

> **注**
>
> 以管理员身份登录至 Windows。

1 显示画面。

从桌面超级按钮中，依次单击 [设定]、 [控制面板]、 [系统和安全] 及 [Windows 防火墙]。

> **注**
>
> - 在 Windows 7 中：[开始] 按钮 > [控制面板] > [系统和安全] > [检查防火墙状态]。
> - 在 Windows 8 中：从桌面超级按钮中：[设定] > [控制面板] > [系统和安全] > [Windows 防火墙]。
> - 在 Windows 10 中：设置 Explorer。 > [查看] > [选项] > [文件夹选项]。

> **注**
>
> 如果出现用户帐户控制对话框，请单击 [继续] 按钮。

2 添加端口。

1 选择 [高级设置]。

2 选择 [入站规则]。

3 选择 [新建规则]。

4 选择 [端口]。

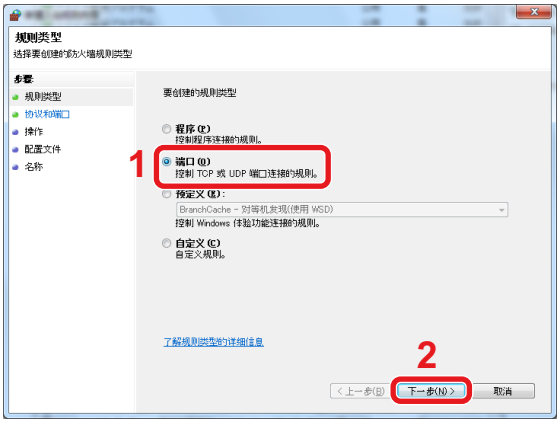

5 选择 [TCP] 作为应用规则的端口。然后选择 [特定本地端口] 并输入 “445”，单击 [下一步]。

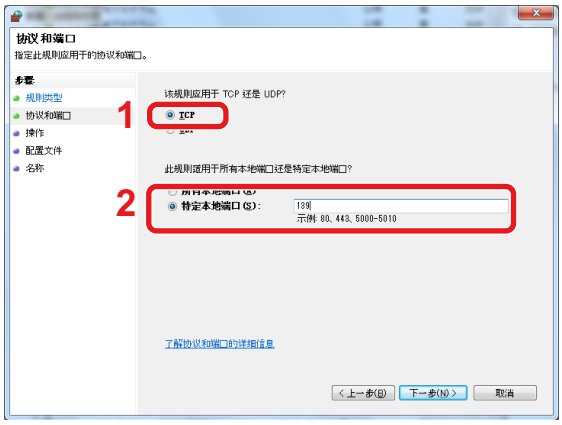

6 选择 [允许连接] 并单击 [下一步] 按钮。

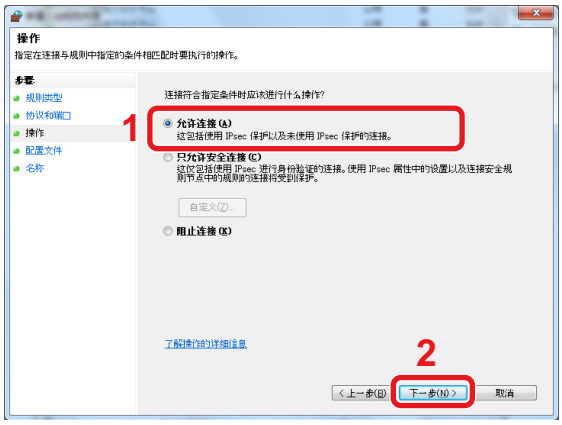

7 确保选择所有复选框并单击 [下一步] 按钮。

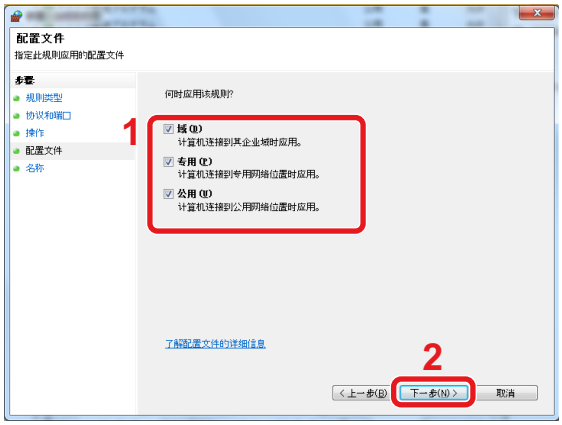

8 在 “名称” 中输入 “Scan to SMB” 并单击 [完成]。

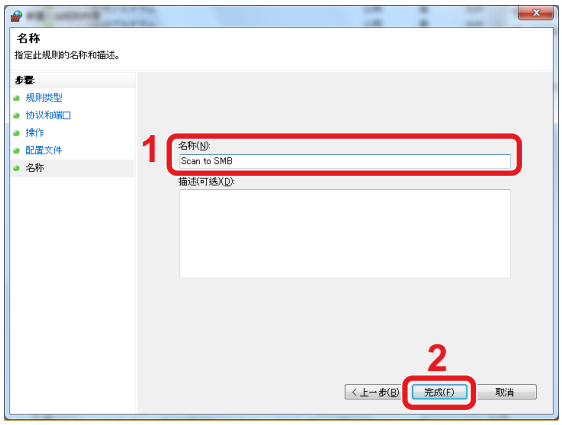

添加目的地

您可以将目的地分配至地址簿或单触键，或者修改目的地分配。可以使用已分配目的地的功能，包括作为电子邮件发送、发送至文件夹功能。

> 注
>
> 也可通过 Command Center RX （命令中心）进行地址簿登录和编辑。
>
> ➔使用 Command Center RX （命令中心）将目的地添加至地址簿 （3-39）

添加目的地 （地址簿）

此时将一个新目的地分配至地址簿。可以采用两种登录方法，即个人和群组。添加群组时，请输入群组名称，然后从地址簿中选择群组成员。

> 注
>
> 如果地址簿的登录和编辑的操作权限被限制为管理员，您可以管理员身份登录机器来编辑地址簿。
>
> ➔[编辑限制] （8-26）

登录个人地址

每个地址均可以包含目的地名称、电子邮件地址、 FTP 服务器文件夹路径、计算机文件夹路径等信息。

最大地址数：200

1 显示画面。

[系统菜单 / 计数] 键 > [地址簿 / 单触键] > [地址簿] > [✚] > [个别]

2 添加名称。

1 输入将在地址簿中显示的目的地名称。 > [下一步 >]

> 注
>
> 可以输入的字符数量是有限的。
>
> 最大字符数：最多 32 个
>
> 有关输入字符的详情，请参阅以下内容：
>
> ➔字符输入方法 （12-12）

3 添加地址。

电子邮件地址

[电子邮件地址] > 输入电子邮件地址 > [确定]

> **注**
> 您最多可输入 128 个字符。
> 有关输入字符的详情，请参阅以下内容：
> ➔字符输入方法 （12-12）

文件夹 （SMB）地址

[SMB] > [主机名]、 [路径]、 [端口]、 [登录用户名] 或 [登录密码] > [确定]

> **注**
> 请输入创建共享文件夹时记录的计算机名称、共享名称、域名和用户名。
> 有关创建共享文件夹的详情，请参阅以下内容：
> ➔将文件发送至 PC 上共享文件夹的准备工作 （3-23）

下表说明了要输入的项目。

项目	说明	最大字符数
主机名	计算机名	64 个字符
路径	共享名称 例如：scannerdata 如保存在共享文件夹中的文件中： 共享名称\共享文件夹中的文件夹名称	128 个字符
端口	端口号 （通常情况下为 445）	1-65535
登录用户名	如计算机名和域名相同： 用户名： 例如：james.smith 如计算机名和域名不同： 域名\用户名 例如：abcdnet\james.smith	64 个字符
登录密码	Windows 登录密码 （区分大小写。）	64 个字符

要在网络 PC 上搜索并添加文件夹，请执行以下操作。

[菜单] > [搜索网络上的文件夹] 或 [按主机名搜索文件夹]

如果您选择了 “搜索网络上的文件夹”，则您可以输入 “域 / 工作组” 和 “主机名” 来搜索目的地网络上的 PC。

如果您选择了 “按主机名搜索文件夹” [下一步]，则您可以在目的地网络上搜索所有 PC。

最多可以显示 500 个地址。要显示登录用户名和登录密码输入画面，请执行以下操作。

在出现的画面上，选择主机名 （计算机名），然后选择 [下一步 >]。

注

- 有关输入字符的详情，请参阅以下内容：

➔字符输入方法 （12-12）

- 在主机名、域名、工作组名或用户名中使用双字节字符时，不支持搜索和发送。
- 要检查与指定计算机的连接，请选择 [菜单] > [连接测试]。如果连接失败，请检查输入内容是否正确。

文件夹 （FTP）地址

[SMB] > [主机名]、 [路径]、 [端口]、 [登录用户名] 或 [登录密码] > [确定]

下表说明了要输入的项目。

项目	说明	最大字符数
主机名	FTP 服务器的主机名或 IP 地址	64 个字符
路径*1	要存储的文件的路径 例如：\Use\ScanData 如未输入路径，则文件被存储在主目录下。	128 个字符
路径	端口号 （通常情况下为 21）	1-65535
登录用户名	FTP 服务器登录用户名	64 个字符
登录密码	FTP 服务器登录密码	64 个字符

*1 FTP 服务器基于 Linux/UNIX 时，包含子文件夹的路径由斜线 （/）（不使用反斜线 （\））组合。

注

- 有关输入字符的详情，请参阅以下内容：

➔字符输入方法 （12-12）

- 要检查与指定 FTP 服务器的连接，请选择 [菜单] > [连接测试]。如果连接失败，请检查输入内容是否正确。

1 如果您想指定地址编号，选择 [地址编号]。

2 使用 [+]/[-] 或数字键输入地址编号 （001 至 250）。
要自动指定编号，请指定 000。

注

- 地址编号是单个目的地的 ID 编号。您可以为群组选择任意可用编号。
- 如果指定了一个已被使用的地址编号，将会出现一条错误信息，并且无法添加此地址。

3 选择 [确定]。

4 检查目的地输入内容是否正确 > [保存]

此时该目的地便被添加到地址簿中。

添加群组

将两个或以上个人编入一个群组。可以同时添加群组中的目的地。

最大群组数：50

> **注**
>
> 将一个群组添加到地址簿之前，必须首先添加群组中包含的个人。操作前应按照需要登录一个或多个独立的目的地。可以添加的群组的数量如下所述。
>
> - 目的地：100
> - FTP 和 SMB 的 5 （总计）个目的地

1 显示画面。

[系统菜单] > [地址簿 / 单触键] > [地址簿] > [✚] > [群组]

2 添加名称。

1 输入地址簿上显示的群组名称 > [下一步 >]

> **注**
>
> 可以输入的字符数量是有限的。
>
> 最大字符数：最多 32 个
>
> 有关输入字符的详情，请参阅以下内容：
>
> ➔字符输入方法 （12-12）

3 选择成员 （目的地）。

1 选择 [成员]。

2 选择 [✚]。

3 选择要添加至群组的目的地 （个人）。所选的目的地通过复选框内的复选标记表示。

> **注**
>
> 可以按照目的地名称或地址编号排序或搜索目的地。
>
> ➔检查和编辑目的地 （5-29）

4 选择 [确定]。

如果要添加更多的目的地，请重复步骤 2 至 4。

5 选择 [结束]。

6 如果您想指定地址编号，选择 [地址编号]。

7 使用 [+]/[-] 或数字键输入地址编号 （000 至 250）。

对于自动分配，输入 000。

> **注**
>
> - 地址编号是单个目的地的 ID 编号。您可以为群组选择任意可用编号。
> - 如果指定了一个已被使用的地址编号，将会出现一条错误信息，并且无法登录该群组。

8 选择 [确定]。

4 检查所选目的地是否被添加到群组 > [保存]

此时该群组便被添加到地址簿中。

更改地址簿目的地

编辑和删除已添加到地址簿的目的地 （个人）。

1 显示画面

1 [系统菜单 / 计数] 键 > [地址簿 / 单触键] > [地址簿]

2 进行想要的更改。

注

可以按照目的地名称或地址编号排序或搜索目的地。

➡检查和编辑目的地 （5-29）

编辑个人

1 针对想要编辑的目的地选择 [ ]。

2 更改 “名称”、“地址编号”、目的地类型和地址。

有关如何编辑的详情，请参阅以下信息。

➡登录个人地址 （3-32）

3 [保存] > [是]

登录更改后的目的地。

编辑群组

1 针对想要编辑的目的地选择 [ ]。

2 更改 “名称” 和 “地址编号”。

有关如何编辑的详情，请参阅以下信息。

➡添加群组 （3-34）

3 选择 [成员]。

4 要删除群组中的目的地，请选择 [ ] > [是]。要添加目的地，请选择 [ ]。

5 [保存] > [是]

登录更改后的目的地。

删除地址簿目的地

删除已添加到地址簿的目的地 （个人）。

1 显示画面

1 [系统菜单 / 计数] 键 > [地址簿 / 单触键] > [地址簿]

2 选择要删除的目的地或群组。

注

可以按照目的地名称或地址编号排序或搜索目的地。

➔检查和编辑目的地 （5-29）

2 [🗑] > [是]

删除个人或群组。

将目的地分配至单触键

将一个新目的地 （个人或群组）分配至单触键。

最大分配数：100

注

- 有关使用单触键的信息，请参阅以下内容。

➔检查和编辑目的地 （5-29）

- 您可通过 添加单触键并更改其设定。

➔使用 Command Center RX （命令中心）将目的地添加至地址簿 （3-39）

- 如果只允许管理员执行单触键登录和编辑，则需要以具有管理权限的身份登录以进行编辑。

➔[编辑限制] （8-26）
➔Command Center RX User Guide

1 显示画面

[系统菜单 / 计数] 键 > [地址簿 / 单触键] > 单触键]

2 添加单触键。

1 选择一个单触键编号（001 至 100）> ✚，然后选择 [快速拨号] 键，以便通过直接输入单触键编号来进行选择。

注

有关 [快速拨号] 键的详情，请参阅以下信息：

➔使用 [快速拨号] 键 （3-11）

选择一个未登录目的地的单触键。

2 选择一个要分配到单触键的目的地 （个人或群组）。

选择 [ ] 显示所选目的地的详细信息。

注

可以按照目的地名称或地址编号排序或搜索目的地。

➔检查和编辑目的地 （5-29）

3 输入显示在发送基本画面上的单触键名称 > [下一步 >]。

注

可以输入的字符数量是有限的。

最大字符数：最多 24 个

有关输入字符的详情，请参阅以下内容：

➔字符输入方法 （12-12）

4 选择 [登录]。

此时便会将目的地登录至单触键。

编辑单触键

编辑 / 删除已添加到单触键的目的地。

1 显示画面

1 [系统菜单 / 计数] 键 > [地址簿 / 单触键] > 单触键]

2 选择一个要编辑的单触键编号 （001 至 100）。若要直接输入单触键编号，请选择 [快速拨号] 键。

2 更改登录的信息。

1 [菜单] > [编辑] > [目的地]

2 选择一个新目的地 （个人或群组）。选择 [ ] 显示所选目的地的详细信息。

注

可以按照目的地名称或地址编号排序或搜索目的地。

➔检查和编辑目的地 （5-29）

3 [确定] > [保存] > [是]

此时便会将目的地登录至单触键。

删除单触键上的目的地

删除单触键上的目的地。

1 显示画面

1 [系统菜单 / 计数] 键 > [地址簿 / 单触键] > 单触键]

2 选择一个要编辑的单触键编号 （001 至 100）。若要直接输入单触键编号，请选择 [快速拨号] 键。

2 删除登录的信息

选择：[🗑] > [是]。

登录至单触键的数据已被删除。

使用 Command Center RX （命令中心）将目的地添加至地址簿

用户可从 将目的地登录至本机的地址簿。

1 显示画面。

1 启动网页浏览器。

2 在地址栏中输入本机的 IP 地址或主机名。

按照以下顺序单击以查看本机的 IP 地址和主机名。

在 MFP 主画面上：[设备信息] > [标识 / 网络]

示例 1：https://192.168.48.21/ （IP 地址）

示例 2：https://MFP001 （如果主机名为 “MFP001”）

3 以管理员身份登录。

具有管理员权限的初始用户的出厂默认设定如下所示。（区分大小写字母 （注意大小写）。）

登录用户名：Admin

登录密码：Admin

4 在 [地址簿] 菜单中单击 [机器地址簿]。

5 单击 [添加]。

2 配置设定。

1 输入目的地信息。

输入希望登录的目的地信息。填充字段与通过操作面板登录时相同。

➡添加目的地 （3-32）

2 单击 [提交]。

调用常用功能 （收藏）

将常用功能添加到收藏后，可以快速、轻松地调用功能。您也可以命名程序，以便在调用功能时进行识别。

程序名称	说明	默认情况下登录的功能
身份证复印	复印驾驶执照或医保卡时使用此功能。扫描卡片正反两面时，可将正反两面组合并复印到同一张纸上。	• 复印功能 • 程序模式 身份证复印：[开启] 连续扫描：[开启] 原稿尺寸：[-----] 纸张选择：纸盒 1 缩小 / 放大：[100 %]
省纸复印	使用此功能可节省纸张。您可以按照画面上的指示配置纸张组合和省纸设定。	• 复印功能 • 向导模式 多合一：[2 合 1] 双面 / 分割：[单面>>双面] 纸张选择：纸盒 1 复印份数：1
简易文件夹发送（输入目的地）	需要将图像发送至电脑上的任何共享文件夹或 FTP 文件夹时可使用功能。您可以按照画面上的指示配置目的地、色彩和其他设定。	• 传送功能 • 向导模式 目的地：新文件夹 色彩：全色 文件名输入：初始默认 文件格式：[PDF] 连续扫描：[关闭] 扫描分辨率：[300 × 300 dpi]
扫描至 PC （地址簿）	需要将图像发送至电脑上已登录到地址簿的任何共享文件夹或 FTP 文件夹时可使用该功能。您可以按照画面上的指示配置目的地、色彩和其他设定。	• 传送功能 • 向导模式 目的地：地址簿 色彩：全色 文件名输入：初始默认 文件格式：[PDF] 连续扫描：[关闭] 扫描分辨率：[300 × 300 dpi]
简易电子邮件发送（输入的目的地）	需要将图像发送至任何目的地电子邮件地址时可使用该功能。您可以按照画面上的指示配置目的地、色彩和其他设定。	• 传送功能 • 向导模式 目的地：新的电子邮件地址 色彩：全色 文件名输入：初始默认 文件格式：[PDF] 连续扫描：[关闭] 扫描分辨率：[300 × 300 dpi] 电子邮件主题：初始默认 电子邮件内容：初始默认

程序名称	说明	默认情况下登录的功能
简易电子邮件发送（地址簿）	需要将图像发送至地址簿中登录的任何目的地电子邮件地址时可使用该功能。您可以按照画面上的指示配置目的地、色彩和其他设定。	• 传送功能 • 向导模式 目的地：地址簿 色彩：全色 文件名输入：初始默认 文件格式：[PDF] 连续扫描：[关闭] 扫描分辨率：[300 × 300 dpi] 电子邮件主题：初始默认 电子邮件内容：初始默认

注

最多可以在程序中登录复印和发送功能中的 20 个程序。

您可以通过两种调用方法中的任意一种选择收藏并进行登录。

- 向导模式 （选择对话框）：按顺序调用已登录的设定，因此通过确认或修改设定的方式对设定进行配置。
- 程序模式：选择与收藏对应的按键，随后便会立即调用相应设定。

添加至向导模式下的收藏

我们以发送操作为例进行介绍。

1 显示画面。

[主界面] 键 > [发送] > [收藏]

2 添加收藏。

1 [菜单] > [添加]

2 选择作业类型。

3 选择 [向导]。

4 选择要调用的功能 > [下一步 >]

向导中会显示所选项目。

注

当作业类型为复印时，将不显示 “目的地调用方法” 选择画面。

5 输入收藏名称。 > [下一步 >]

➡字符输入方法 （12-12）

6 检查内容。根据需要更改或添加用户信息。

项目	说明
名称	输入最多 32 个字符作为收藏画面上显示的名称。
添加-作业类型	显示所选作业的类型。
编号*1	输入收藏的编号。 如果将 “00” 指定为地址编号，则此地址将被添加在最小可用编号之下。
所有者*2	显示用户。
权限*2	指定是否与其他用户共享收藏。
目的地*3	检查目的地。
功能	使用向导选择所显示的功能。
功能类型	选择调用收藏的方法。

*1 如果启用了用户登录管理，您只有以管理员身份登录机器才能更改设定。

*2 启用用户登录管理时显示。

*3 当 “作业类型” 被设为 [发送] 时显示。

7 选择 [登录]。

此时会添加为收藏。

8 画面显示 “是否想要添加新功能至主画面？ ”。要在主画面上显示收藏，请选择 [是]，然后指定收藏图标的显示位置并选择 [保存]。

添加至程序模式下的收藏

如果打算选择程序模式，请先配置要添加至收藏的复印功能、传送功能、发送目的地和 / 或其他设定。

1 显示画面。

1 [主界面] 键 > [发送]

2 此时可配置要在程序中登录的发送功能和 / 或目的地设定。

3 选择 [收藏]。

2 添加收藏。

1 [菜单] > [添加]

2 选择作业类型。

3 选择[程序]。

4 输入收藏名称。 > [下一步 >]

➡字符输入方法 （12-12）

5 检查内容。根据需要更改或添加用户信息。

项目	说明
名称	输入最多 32 个字符作为收藏画面上显示的名称。
添加-作业类型	显示所选作业的类型。
编号*1	输入收藏的编号。 如果将 “00” 指定为地址编号，则此地址将会添加在最小可用编号之下。
所有者*2	显示用户。
权限*2	指定是否与其他用户共享收藏。
功能格式	选择调用收藏的方法。

*1 如果启用了用户登录管理，您只有以管理员身份登录机器才能更改设定。

*2 启用用户登录管理时显示。

6 选择 [登录]。

此时会添加为收藏。

7 画面显示 “是否想要添加新功能至主画面？ ”。要在主画面上显示收藏，请选择 [是]，然后指定收藏图标的显示位置并选择 [保存]。

在向导模式下执行收藏

在向导模式下调用和执行收藏的步骤如下所示。

1 调用收藏。

1 在主画面上，选择 [收藏] 或选择收藏对应的按键。

如果您选择了收藏对应的按键，收藏将被调用。如果您选择了 [收藏]，请进入下面的步骤。

2 选择想要调用的收藏的按键。

2 此时会执行收藏。

1 随后会显示一系列画面，请配置设定，然后选择 [下一步 >]。

将出现传送设置对话框。

注

要更改设定，请选择 [< 返回]，然后进行想要的更改。

2 放置原稿 > [开始] 键

在程序模式下执行收藏

按照以下步骤调用和执行程序模式下的收藏。

1 调用收藏。

1 在主画面上，选择 [收藏] 或选择收藏对应的按键。

如果您选择了收藏对应的按键，收藏将被调用。如果您选择了 [收藏]，请进入下面的步骤。

2 选择想要调用的收藏的按键。

2 此时会执行收藏。

1 放置原稿 > [开始] 键

编辑收藏

您可以使用本节中的步骤修改收藏的编号、收藏名称和共享设定。

请使用以下步骤编辑收藏。

1 显示画面。

1 [主界面] 键 > [收藏]

2 编辑收藏。

1 [菜单] > [编辑]

2 选择您想要修改的收藏。

3 修改收藏名称、收藏的编号和 / 或共享设定。
添加至向导模式下的收藏。

4 [保存] > [是]

删除收藏

您可以使用以下步骤删除收藏。

请使用以下步骤删除收藏。

1 显示画面。

1 [主界面] 键 > [发送] > [收藏]

2 删除收藏。

1 [菜单] > [删除]

2 选择您想要删除的收藏。

3 选择 [是]。

登录快捷方式 （复印、发送和文件夹设定）

可在快速设置画面中登录快捷方式，以便访问常用的功能。也可以根据需要修改快捷方式上显示的功能名称。

> 注
> 您最多可以为复印功能、发送功能和文件夹功能登录 2 个快捷方式。

添加快捷方式

快捷方式登录在功能列表画面上执行。请使用以下步骤登录快捷方式。

1 显示画面。

以下步骤可在复印、发送、或文件夹画面显示时执行。

[功能] > [添加 / 编辑快捷方式]

2 添加快捷方式。

1 选择 [添加]。

快捷方式由以下内容构成。

个人快捷方式 1、 2	快捷方式只能由登录用户使用。快捷方式只能在用户登录管理生效期间登录。
共享快捷方式 1、 2	快捷方式可供所有 MFP 用户使用。如果用户登录管理生效，您仅可使用管理员权限登录的方式登录快捷方式。

2 选择您想要添加的设定。

> 注
> 如果选择已登录的快捷方式编号，则当前已登录的快捷方式将被新的快捷方式替代。

3 输入名称。 > [下一步 >]。

最多可输入 24 个字符。

➡字符输入方法

4 选择 [登录]。

此时快捷方式被登录。

编辑快捷方式

1 显示画面。

以下步骤可在复印、发送、或文件夹画面显示时执行。

[功能] > [添加 / 编辑快捷方式]

2 编辑快捷方式。

1 选择 [编辑]。

2 选择您想要编辑的快捷键。

3 [编号] 或 [名称] > 修改设定。 > [确定]

4 [保存] > [是]

删除快捷方式

1 显示画面。

以下步骤可在复印、发送或文件夹画面显示时执行。

[功能] > [添加 / 编辑快捷方式]

2 删除快捷方式。

1 选择 [删除]。

2 选择您想要删除的快捷方式。 > [是]

使用文件夹

文件夹功能用于从电脑保存打印数据并将其共享给多个用户。

可用的文件夹如下所示：自定义文件夹、作业文件夹和可移除式存储器文件夹。

何谓自定义文件夹？

自定义文件夹是一个可以在文件夹中创建的分组文件夹，其中可以存储数据以备日后检索。您可以创建或删除自定义文件夹。

可进行以下操作：

- 打印自定义文件夹中的文件 （5-41）
- 将扫描文件保存至自定义文件夹 （5-32）
- 移动自定义文件夹中的文件 （5-32）
- 合并自定义文件夹中的文件 （5-34）
- 删除自定义文件夹中的文件 （5-35）
- 发送自定义文件夹中的文件 （5-35）

注

- 要使用自定义文件夹，必须在机器中安装选购件固态硬盘。

➔HD-6/7 <大容量存储：固态硬盘> （12-5）

- 也可在 Command Center RX （命令中心）上执行主要的自定义文件夹操作。

➔Command Center RX User Guide

何谓作业文件夹？

“作业文件夹”是个人打印、存储的作业文件夹与快速复印 / 校样保留文件夹的统称。用户无法创建或删除这些作业文件夹。

以下列出了四种作业文件夹。

- 个人打印文件夹 （5-37）
- 保留文件夹 （5-39）
- 快速复印文件夹 （5-40）
- 校样保留文件夹 （5-41）

注

- 您可以设定机器，让它自动删除作业文件夹中的临时文件。

➔作业保留的删除 （8-24）

- 有关操作 [个人打印 / 存储的作业]、 [快速复印 / 校样保留]的详情，请参阅以下内容。

➔打印本机保存的数据 （5-38）

何谓可移除式存储器文件夹？

可将 USB 存储器连接至本机的 USB 存储器插槽来打印已保存的文件。您无须使用 PC 即可直接打印 USB 存储器中的数据。使用本机扫描的图像文件也可以 PDF、TIFF、JPEG、XPS、OpenXPS 或高压缩 PDF 格式保存到 USB 存储器中（扫描至 USB）。

通过在机器上操作来创建新的自定义文件夹

注

- 要使用自定义文件夹，必须在机器中安装选购件固态硬盘。
- 如果启用了用户登录管理，您只有以管理员身份登录机器才能更改设定。
  默认登录用户名和登录密码如下所示。
  登录用户名
  ECOSYS M4230idn：3000， ECOSYS M4226idn：2600
  登录密码
  ECOSYS M4230idn：3000， ECOSYS M4226idn：2600
- 如启用了用户登录管理，请使用管理员权限登录本机并执行以下操作。使用用户权限无法执行该操作。
  - 创建文件夹
  - 删除所有者为其他用户的文件夹。

1 显示画面。

1 [主界面] 键 > [自定义文件夹]

2 [菜单] > [添加]

2 登录自定义文件夹。

1 输入文件夹名称。 > [下一步 >]

输入最多 32 个字符作为文件夹名称。

➡字符输入方法 （12-12）

下表列出了可以设定的项目。

项目	说明
文件夹名称	最多可以输入 32 个字符的文件夹名称。 ➡字符输入方法 （12-12）
文件夹编号	选择 [+]、 [-] 或数字键输入文件夹编号。可以设定 0001 至 1000 之间的文件夹编号。自定义文件夹应具有一个唯一的编号。如果输入 0000，则会自动为文件夹分配可用的最小编号。
所有者*1	设定文件夹的所有者。从显示的用户列表中选择所有者。
权限*2	选择是否共享该文件夹。
文件夹密码	为文件夹指定密码可以限制用户访问该文件夹，从而保护文件夹中的数据。并非一定要输入密码。请在 [密码] 和 [确认密码] 中输入两遍密码 （密码最多为 16 个字符）。 如果在权限中选择 [共享]，即可进行此设定。
使用限制	可以限制文件夹的使用。要启用容量限制，请选择 [-]、 [+] 或数字键输入以 MB 为单位的自定义文件夹的存储容量值。尽管限制值会随着建立的自定义文件夹的数量发生变化，但输入值的最大范围始终为 1 至 30,000 （MB）。
文件自动删除	一段时间后自动删除存储的文件。选择 [开启] 启用自动删除功能，然后使用 [+]、 [-] 或数字键输入文件的存储天数。您可以输入 1 至 31 天之间的任意数字。要禁用文件自动删除功能，请选择 [关闭]。
可用空间	显示文件夹的可用空间。
覆盖设定	指定存储新文件时是否覆盖旧文件。要覆盖旧文件，请选择 [许可]。要保留旧文件，请选择 [禁止]。
打印后删除	打印完成后从文件夹自动删除文件。要删除文件时，请选择 [开启]。要保存文件时，请选择 [关闭]。

*1 启用用户登录管理时显示。

*2 “所有者”设为 [无所有者] 时不显示。

2 选择 [登录]。

文件夹已创建。

使用 Command Center RX （命令中心）创建新的自定义文件夹

您可从 登录自定义文件夹。

> **注**
> 要使用自定义文件夹，必须在机器中安装选购件固态硬盘。

1 显示画面。

1 启动网页浏览器。

2 在地址栏中输入本机的 IP 地址或主机名。

按照以下顺序单击以查看本机的 IP 地址和主机名。

在 MFP 主画面上：[设备信息] > [标识 / 网络]

示例 1：https://192.168.48.21/ （IP 地址）

示例 2：https://MFP001 （如果主机名为 “MFP001”）

3 在 [提交] 菜单上，单击 [网络安全]。

4 单击 [添加]。

2 配置设定。

1 输入文件夹详细内容。

输入希望登录的自定义文件夹的信息。有关填充字段的详情，请参阅以下内容：

➡Command Center RX User Guide

2 单击 [提交]。

编辑自定义文件夹。

1 显示画面。

1 [主界面] 键 > [自定义文件夹]

2 编辑自定义文件夹。

1 [菜单] > [编辑]

2 选择您想要编辑的文件夹。

注

- 以用户身份登录本机后，仅可编辑所有者设为该用户的文件夹。
- 以管理员身份登录本机后，则可编辑所有文件夹。

启用用户登录管理时，可更改的设定因登录用户的权限不同而异。

权限	可更改的设定
管理员	文件夹名称
	文件夹编号
	所有者
	权限
	文件夹密码
	使用限制
	文件自动删除
	覆盖设定
	打印后删除
用户	文件夹名称
	文件夹密码
	权限
	文件自动删除
	覆盖设定
	打印后删除

有关各项目的详情，请参阅以下信息。

➡通过在机器上操作来创建新的自定义文件夹 （3-49）

删除自定义文件夹

1 显示画面。

1 [主界面] 键 > [自定义文件夹]

2 删除文件夹。

1 [菜单] > [删除]

2 选择您想要删除的文件夹。

注

- 以用户身份登录本机后，仅可删除所有者设为该用户的文件夹。
- 以管理员身份登录本机后，则可删除所有文件夹。

3 选择 [是]。

4 在电脑上的操作

本章介绍以下主题：

打印驱动程序打印设定画面 4-2
显示打印驱动程序帮助 4-4
更改初始打印驱动程序设定 4-5
从 PC 进行打印 4-6
在标准尺寸纸张上打印 4-6
在非标准尺寸纸张上打印 4-7
从电脑取消打印 4-9
将数据存入本机内存以及打印本机内存中的数据 4-11
在电脑上，指定文件夹并保存作业 4-11
使用 Command Center RX （命令中心）打印自定义文件夹中存储的作业 4-12
监视打印机状态 （状态监视器） 4-14
访问状态监视器 4-14
退出状态监视器 4-14
状态监视器画面 4-14
打印进度标签 4-15
纸盒状态标签 4-15
墨粉状态标签 4-15
警告标签 4-16
状态监视器上下文菜单 4-16
状态监视器通知设定 4-17

打印驱动程序打印设定画面

打印驱动程序打印设定画面可让您配置各种与打印相关的设定。

➔Printer Driver User Guide

编号	说明
1	[快速打印] 选项卡 提供可用来轻松配置常用功能的图标。每次您单击一个图标，它就会变成一个类似打印结果的图像，并且会应用设定。 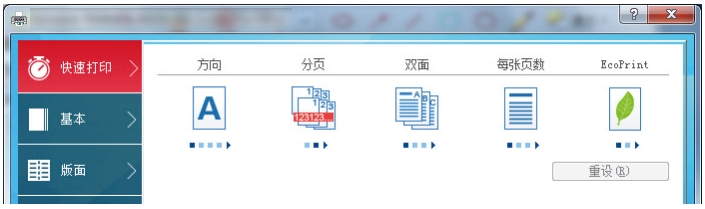 [基本] 选项卡 该选项卡集中了常用的基本功能。您可以用它来配置纸张尺寸、目的地以及双面打印。 [版面] 选项卡 该选项卡可让您配置用来打印各种版面的设定，其中包括小册子打印、多合一模式、海报打印以及缩放。 [装订整理] 选项卡 该选项卡可让您配置与打印件的装订整理相关的设定。 [图像] 选项卡 该选项卡可让您配置与打印结果的质量相关的设定。 [出版] 选项卡 该选项卡可让您为打印作业创建封面和插入页，并将插入页置于 OHP 胶片之间。 [作业] 选项卡 该选项卡可让您配置用于从电脑保存打印数据至机器的设定。可以将常用的文件和其他数据保存至机器中，以便日后打印。由于可以直接从机器打印保存的文件，因此在您想要打印不想让其他人看到的文件时，该功能十分实用。 [高级] 选项卡 该选项卡可让您配置用来将文字页或水印添加至打印数据的设定。

2	[配置文件] 打印驱动程序设定可以作为配置文件保存。可以随时调用保存的配置文件，因此可以用该功能轻松保存常用的设定。
3	[复位] 单击后可将设定恢复为初始值。

显示打印驱动程序帮助

打印驱动程序包含帮助信息。要了解打印设定，请按下述步骤打开打印驱动程序打印设定画面并显示帮助信息。

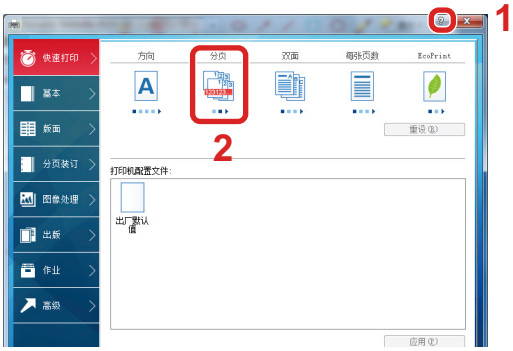

1 单击画面右上角的 [?] 按钮。

2 单击您想要了解的项目。

注

单击您想要了解的项目并按键盘上的 [F1] 键也会显示帮助信息。

更改初始打印驱动程序设定

可以更改初始打印驱动程序设定。通过选择常用的设定，您可以更轻松地执行打印操作。以 Windows 8.1 界面为例进行说明。

有关设定详情，请参阅以下内容：

➔Printer Driver User Guide

1 在桌面的超级按钮中依次单击 **[设定]**、 **[控制面板]**、 **[设备和打印机]**。

> 注
>
> 在 Windows 7 中，单击 Windows 中的 [开始] 按钮，然后单击 [设备和打印机]。

2 右击本机的打印驱动程序图标，然后单击打印驱动程序的 **[打印机属性]** 菜单。

3 单击 **[常规]** 选项卡上的 **[基本]** 按钮。

4 选择初始设定，然后单击 **[确定]** 按钮。

从 PC 进行打印

请按照以下步骤从应用程序打印文件。

本章节介绍利用 KX DRIVER 进行打印的方法。

注

- 要从应用程序打印文件，请将本机附带的 DVD （产品资料）中的打印驱动程序安装到您的电脑上。
- 在某些环境中，会在打印驱动程序的底部显示当前设定。

- 打印明信片或信封时，请在进行以下操作步骤前将明信片或信封装入手送纸盘。

➔将信封或明信片放置在原稿台上时 （5-9）

在标准尺寸纸张上打印

如果装入的纸张尺寸包含在本机打印尺寸中，则装入纸张后请在打印驱动程序的打印设定画面中，通过 [基本] 选项卡选择纸张尺寸。

注

在 MFP 操作面板上，指定要打印的纸张尺寸和纸张类型。

➔[纸盒 / 手送纸盘设定] （8-8）

1 显示画面。

在应用程序中单击 [文件]，然后选择 [打印]。

2 配置设定。

1 从 “名称” 菜单中选择本机并单击 [属性] 按钮。

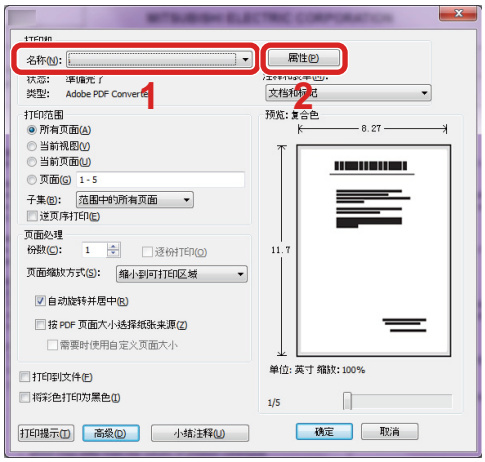

2 选择 [基本] 选项卡。

3 单击 “打印尺寸” 菜单并选择用来打印的纸张尺寸。

要装入本机打印尺寸中不包含的纸张尺寸 （如明信片或信封）时，需登录该纸张尺寸。

➡ 在非标准尺寸纸张上打印 （4-7）

注

如果为 “自动切换纸盒” 选择 [关闭]，请从 “来源” 中选择含有要使用的纸张的纸张来源。

➡ 自动切换纸盒 （8-29）

要在厚纸或投影胶片等特殊纸张上打印时，请单击 “纸张类型” 菜单，然后选择纸张类型。

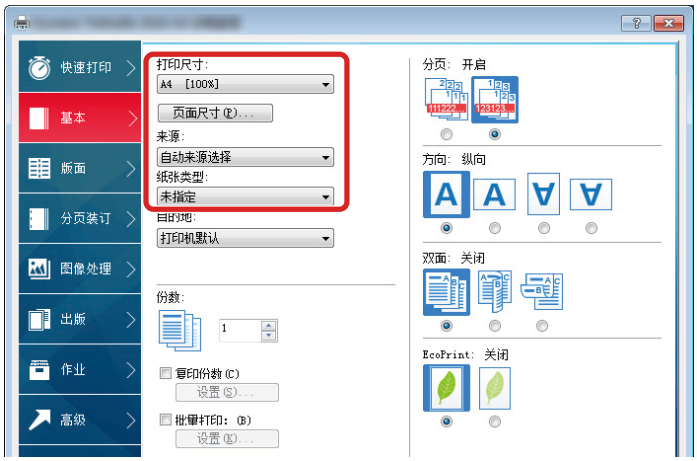

4 单击 [确定] 按钮返回至打印对话框。

3 开始打印。

单击 [确定] 按钮。

在非标准尺寸纸张上打印

装入本机打印尺寸中不包含的纸张尺寸后，请在打印驱动程序的打印设定画面中，通过 [基本] 选项卡登录纸张尺寸。此时即可从 “打印尺寸” 菜单选择登录的尺寸。以 Windows 8.1 界面为例进行说明。

注

从操作面板指定要打印的纸张尺寸和纸张类型。

➡ [纸盒 / 手送纸盘设定] （8-8）

1 显示画面。

1 在桌面的超级按钮中依次单击 [设定]、 [控制面板]、 [设备和打印机]。

在 Windows 7 中，单击 Windows 中的 [开始] 按钮，然后单击 [设备和打印机]。

2 右击本机的打印驱动程序图标，然后单击打印驱动程序的 [打印机属性] 菜单。

2 登录。

1 单击 [基本] 选项卡。

2 单击 [页面尺寸...] 按钮。

3 单击 [新建] 按钮。

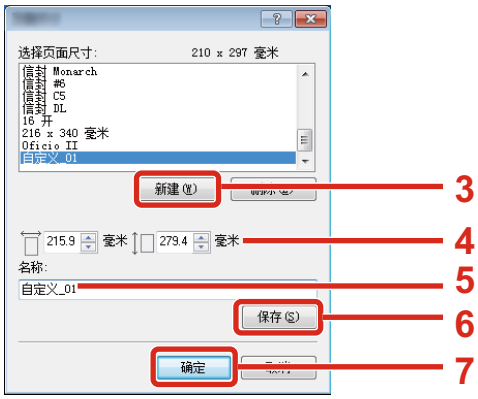

4 输入纸张尺寸。

5 输入纸张名称。

6 单击 [保存] 按钮。

7 单击 [确定] 按钮。

8 单击 [确定] 按钮。

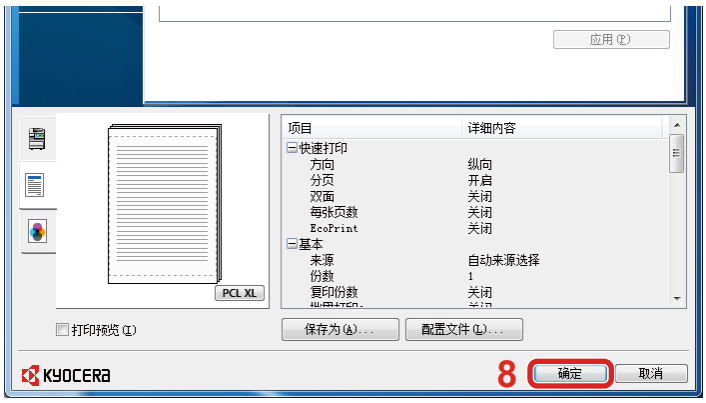

3 显示打印设定画面。

在应用程序中单击 [文件]，然后选择 [打印]。

4 选择非标准尺寸纸张的纸张尺寸和类型。

1 在 “名称” 菜单上，选择本机，然后单击 [属性] 按钮。

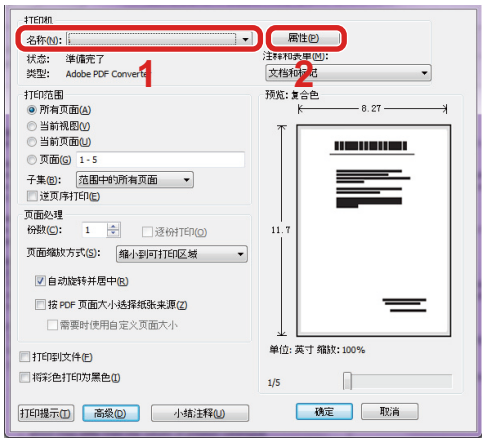

2 选择 [基本] 选项卡。

3 单击 “打印尺寸” 菜单并选择步骤 2 中登录的纸张尺寸。

要在厚纸或投影胶片等特殊纸张上打印时，请单击 “纸张类型” 菜单，然后选择纸张类型。

> **注**
>
> 装入明信片或信封时，请在 “纸张类型” 菜单中选择 [明信片] 或 [信封]。

4 在 “来源” 菜单中选择纸张来源。

5 单击 [确定] 按钮返回至打印对话框。

5 开始打印。

单击 [确定] 按钮。

从电脑取消打印

要在打印机开始打印之前取消通过打印驱动程序执行的打印作业时，请进行以下操作：

> **注**
>
> 要从本机取消打印，请参阅以下内容：
>
> ➡取消作业 （5-13）

1 双击 **Windows** 桌面右下方任务栏上显示的打印机图标 （ ），以显示打印机的对话框。

2 单击您想要取消打印的文件，然后从 “文档” 菜单中选择 **[取消]**。

将数据存入本机内存以及打印本机内存中的数据

您可以将打印作业保存至设备的自定义文件夹和作业文件夹中，并在需要时进行打印。

➔何谓自定义文件夹？（3-48）

➔何谓作业文件夹？（3-48）

以下列出了四种作业文件夹。

- 个人打印文件夹（5-38）
- 保留文件夹（5-39）
- 快速复印文件夹（5-40）
- 校样保留文件夹（5-41）

> **注**
>
> 要使用自定义文件夹，必须在机器中安装选购件固态硬盘。创建 RAM 盘后，您可以从作业文件夹进行打印。

如果在打印驱动程序的 [作业] 选项卡中配置设定然后打印，即可将打印作业存储在作业文件夹（内存）并通过本机执行打印。

使用文件夹时，请执行以下工作流程。

1 在电脑上，指定文件夹并保存作业（4-11）

2 在控制面板上，指定并打印文件夹中的文件（5-38）

在电脑上，指定文件夹并保存作业

请使用以下步骤在作业文件夹中存储数据。

1 在应用程序中单击 [文件]，然后选择 [打印]。

显示打印对话框。

2 从“名称”菜单中选择机器。

3 单击 [属性] 按钮。

显示属性对话框。

4 单击 [作业] 选项卡，然后选择 [作业存储 （e-MPS）] 复选框以设定功能 > [确定]。

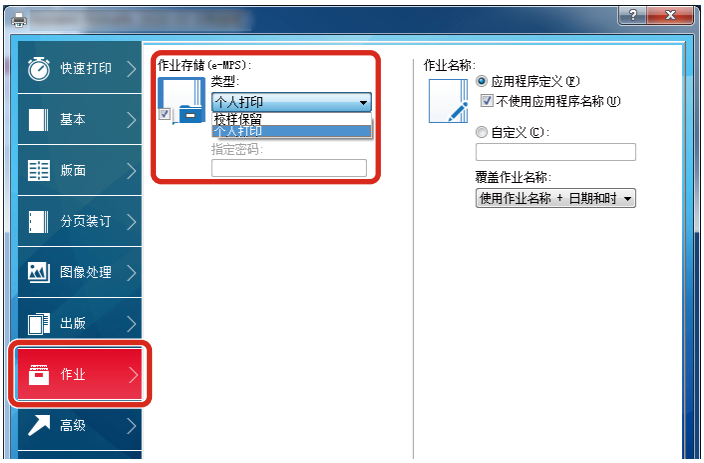

注

有关如何使用打印驱动程序软件的信息，请参阅以下内容：

➔Printer Driver User Guide

5 单击 [打印] 按钮。

打印作业被存储。

使用 Command Center RX （命令中心）打印自定义文件夹中存储的作业

可以从 Command Center RX （命令中心）打印自定义文件夹中存储的文件。

1 显示画面。

1 启动网页浏览器。

2 在地址栏中输入本机的 IP 地址或主机名。

按照以下顺序单击以查看本机的 IP 地址和主机名。

主画面中的 [设备信息] > [标识 / 有线网络]

3 在 [文件夹] 菜单中单击 [自定义文件夹]。

4 单击其中存储了该文件的自定义文件夹的编号或名称。

2 打印文件。

1 选择您想要打印的文件。

选择要打印文件的复选框。

2 单击 [打印]。

3 配置打印设定，单击 [打印]。

监视打印机状态 （状态监视器）

状态监视器会监视打印机状态并提供实时报告功能。

> **注**
>
> 启用状态监视器时，请检查以下状态。
>
> - 安装了 KX DRIVER。
> - 为 [IP 地址] 或 [子网掩码] 选择 [开启]。
>
> ➔[网络] （8-31）

访问状态监视器

打印开始时状态监视器也会启动。

退出状态监视器

使用以下任何一种方法退出状态监视器。

- 手动退出：
  单击设定图标，然后选择菜单中的退出，以退出状态监视器。
- 自动退出：
  如果状态监视器超过 7 分钟没有被使用，就会自动关闭。

状态监视器画面

通过图标显示打印机的状态。点击扩展按钮即可显示详细信息。

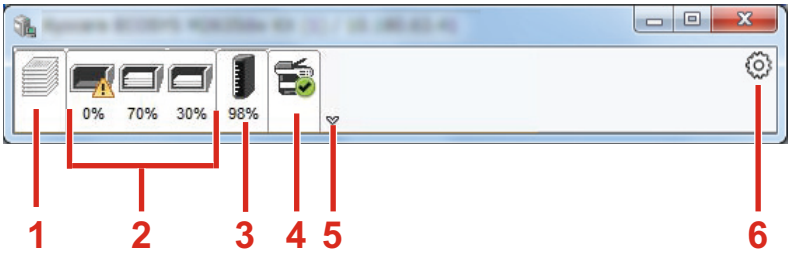

1 打印进度标签
2 纸盒状态标签
3 墨粉状态标签
4 警告标签
5 扩展按钮
6 设定图标

点击各个图标标签即会显示详细信息。

打印进度标签

显示打印作业的状态。

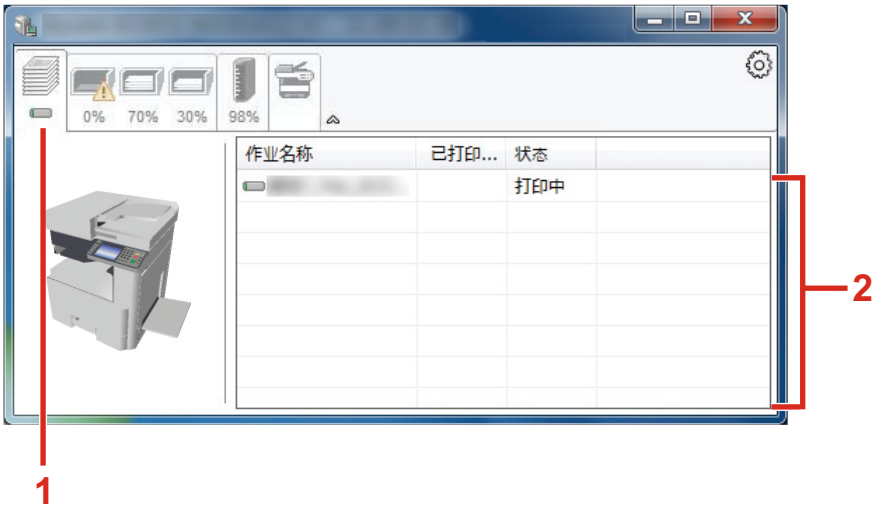

1 状态图标

2 作业列表

可在作业列表上选择作业，也可右击作业并通过显示的菜单将其取消。

纸盒状态标签

显示打印机中的纸张和纸张余量相关信息。

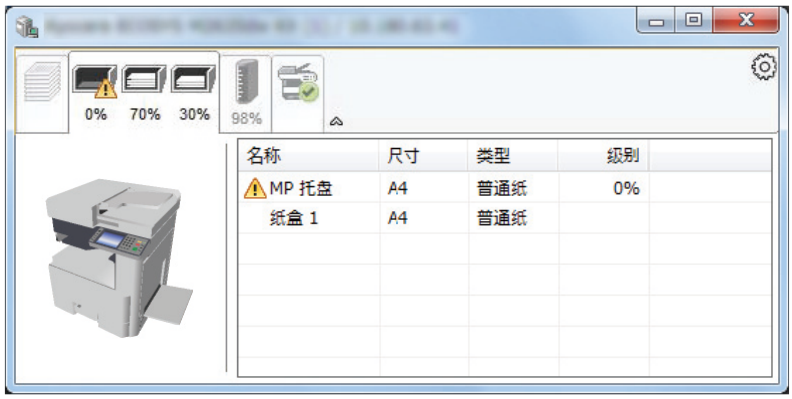

墨粉状态标签

显示墨粉余量。

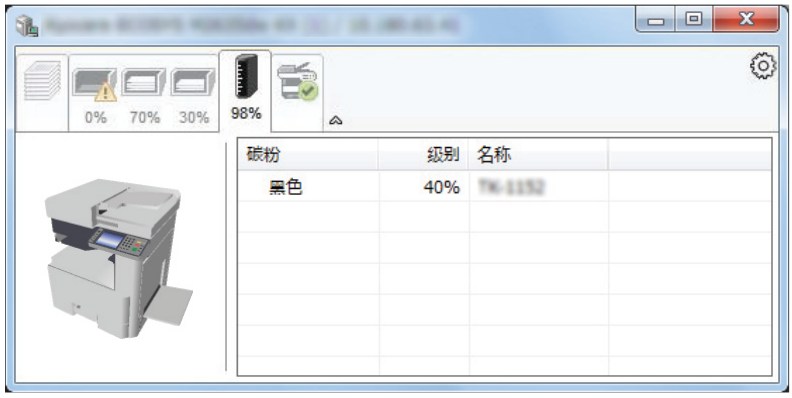

警告标签

如果出现错误，将以 3D 图像和信息的方式显示通知。

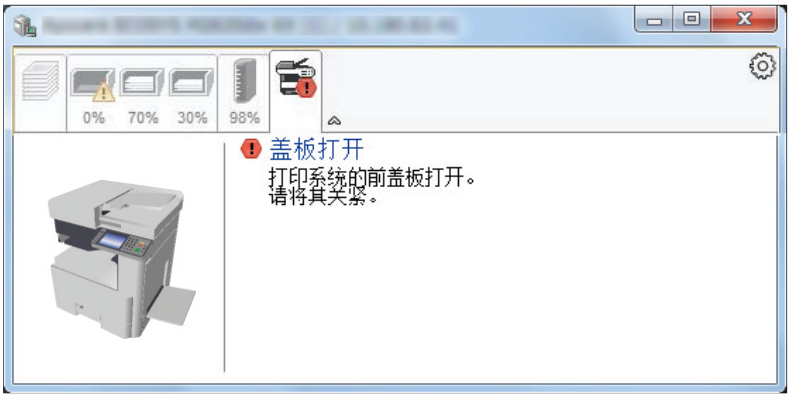

状态监视器上下文菜单

点击设定图标时会显示以下菜单。

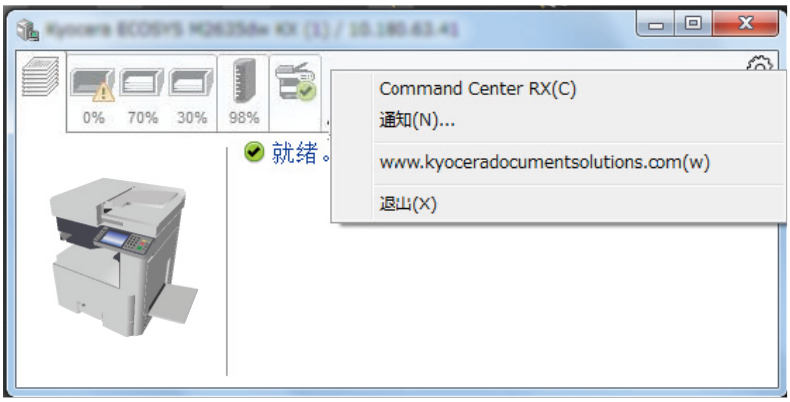

- Command Center RX （命令中心）
  如果打印机连接至 TCP/IP 网络并拥有自己的 IP 地址，请使用网页浏览器访问 修改或确认网络设定。使用 USB 连接时不显示此菜单。
  ➔Command Center RX User Guide
- 通知...
  该功能可设定状态监视器的显示。
  ➔状态监视器通知设定 （4-17）
- www.kyoceradocumentsolutions.com
  打开我们的网站。
- 退出
  退出状态监视器。

状态监视器通知设定

显示状态监视器设定和事件列表详情。

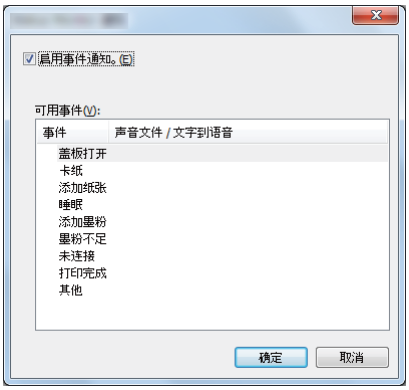

选择是否在出现事件列表中的错误时执行通知。

1 **选择启用事件通知。**

如果该设定被设为关闭，则即使执行打印时状态监视器也不会启动。

2 **在可用事件中选择要使用 “文字到语音” 功能的事件。**

3 **单击声音文件 / 文字到语音栏。**

单击浏览 （...）按钮，通过声音文件通知事件。

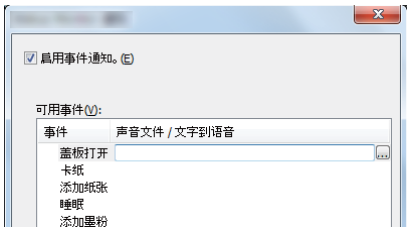

注

可用的文件格式为 WAV。

自定义画面上要通过语音读出的信息文字时，请将这些文字输入文本框。

5 机器操作

本章介绍以下主题：

放置原稿。 5-3
将原稿放置在原稿台上 5-3
将原稿装入送稿器 5-5
将纸张装入手送纸盘 5-7
使用应用程序 5-10
启用应用程序 5-10
禁用应用程序 5-11
复印 5-12
复印 5-12
插印 5-13
取消作业 5-13
常用发送方法 5-14
通过电子邮件发送扫描文件 5-14
发送至电脑上的共享文件夹 [SMB] 5-16
发送至 FTP 服务器上的文件夹 [FTP] 5-18
使用 TWAIN/WIA 兼容应用程序进行扫描 5-19
常用发送方法 5-21
执行 WSD 扫描 5-21
使用 File Management Utility 扫描原稿 5-22
发送至不同类型的目的地 （多个发送） 5-23
发送至登录用户的电子邮件地址 5-23
使用 FAX 服务器进行发送 （FAX 服务器发送） 5-23
取消扫描 5-25
目的地操作 5-26
从地址簿中选择 5-26
从分机地址簿选择 5-28
从单触键选择 5-28
从快速拨号选择 5-29
检查和编辑目的地 5-29
目的地的确认画面 5-29
重拨 5-30
文件夹的基本操作 5-31
文件夹列表操作 5-31
文件列表操作 5-31
自定义文件夹操作 5-32
将扫描文件保存至自定义文件夹 5-32
移动自定义文件夹中的文件 5-32
将自定义文件夹中的文件复制至其他文件夹 5-33
将自定义文件夹中的文件复制至可移除式存储器 5-34
合并自定义文件夹中的文件 5-34
删除自定义文件夹中的文件 5-35
发送自定义文件夹中的文件 5-35
将自定义文件夹中的文件发送至登录用户的电子邮件地址。 5-36
扫描自定义文件夹中存储的文件 5-37
打印本机保存的数据 5-38
从个人打印文件夹打印文件 5-38
删除个人打印文件夹中存储的文件 5-38
从存储的作业文件夹打印文件 5-39
删除存储的作业文件夹中存储的文件 5-39

从快速复印文件夹打印文件 5-40
删除快速复印文件夹中存储的文件 5-40
从校样保留文件夹打印文件 5-41
删除校样保留文件夹中存储的文件 5-41
打印自定义文件夹中的文件 5-41
从手持设备打印 5-43
通过 AirPrint 打印 5-43
通过 Google Cloud Print 打印 5-43
通过 Mopria 打印 5-43
通过 Wi-Fi Direct 打印 5-43
用 NFC 进行打印 5-44
使用可移除式 USB 存储器操作 5-45
将文件保存至 USB 存储器 （扫描至 USB） 5-45
检查 USB 存储器信息 5-46
移除 USB 存储器 5-46
从可移除式 USB 存储器打印 5-47
身份证复印 5-49

放置原稿。

根据原稿尺寸、类型、数量和功能选择将原稿放入原稿台或送稿器。

- 原稿台：放置纸张、书本、明信片和信封。
- 送稿器：放置多份原稿。也可以放置双面原稿。

将原稿放置在原稿台上

除了普通的页式原稿外，您可以将书本或杂志等放置在原稿台上。

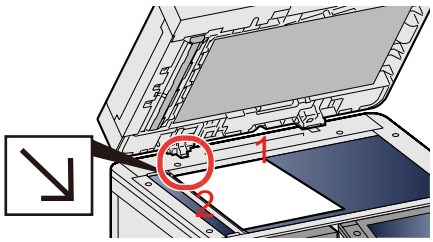

1 将原稿扫描面朝下放置。

2 以左下角为基准点将原稿与原稿尺寸指示板抵齐。

注

- A5 被检测为 A4-R。使用触摸面板上的功能键将纸张尺寸设定为 A5。

➔[原稿尺寸]（6-4）

- 有关原稿方向的详情，请参阅以下内容：

➔[原稿方向]（6-9）

将信封或明信片放置在原稿台上时

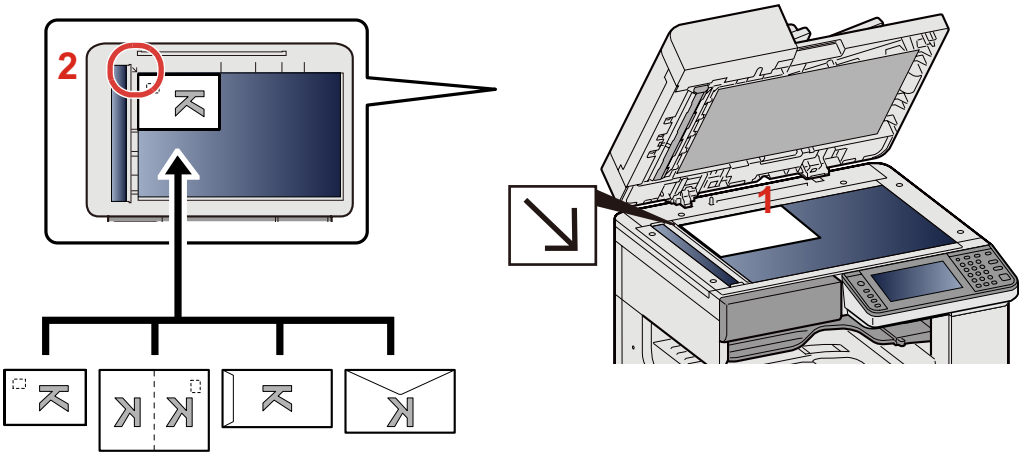

1 将原稿扫描面朝下放置。

2 以左下角为基准点将原稿与原稿尺寸指示板抵齐。

注

有关送入信封或明信片的步骤，请参阅以下内容：

➡将信封或明信片放置在原稿台上时 （5-9）

小心

切勿让送稿器一直处于打开状态，否则会有人身伤害的危险。

重要

- 关闭送稿器时，请勿强力按压送稿器。压力过大可能会导致稿台玻璃破裂。
- 在机器上扫描书籍或杂志时，请勿关闭送稿器。

将原稿装入送稿器

送稿器会自动扫描多张原稿。此外，它还可以扫描双面原稿的正面和背面。

送稿器适用的原稿

重量	45 至 160 g/m^2 （双面：50 至 120 g/m^2）
尺寸	最大 A3/Ledger （297 × 432 mm）（长尺寸 297 × 1,900 mm）至 最小 A5-R/Statement-R （140 × 182 mm）
张数	普通纸 （70 g/m^2）、彩色纸、再生纸、高级纸：50 张

请勿在送稿器中使用以下类型的原稿。否则原稿可能会被卡住或将送稿器弄脏。

- 送稿器不适用的原稿 带回形针或订书针的原稿 （装纸前，请取下回形针或订书针，然后抚平卷曲、折皱或折痕。否则可能会造成原稿卡纸。）
- 粘贴胶布或者胶水的原稿
- 出现裁切部分的原稿
- 卷曲的原稿
- 有折痕的原稿 （装纸前，请抚平折痕。否则可能会造成原稿卡纸。）
- 复写纸
- 褶皱的纸张

重要

- 装入原稿之前，请务必取走原稿出纸台上的所有原稿。原稿出纸台上放置的原稿可能会导致新原稿卡纸。
- 切勿在送稿器上盖板进行原稿对齐等任何操作。否则可能会导致送稿器故障。

1 调节原稿宽度导板。

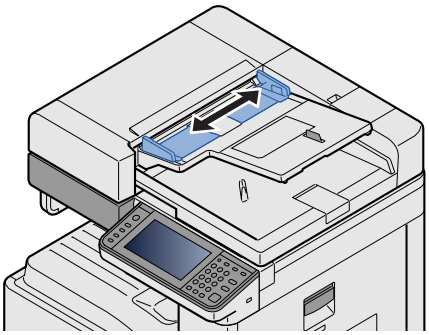

2 放置原稿。

1 将要扫描的面 （或者双面原稿的正面）朝上放置。将原稿前端在送稿器中滑动到底。

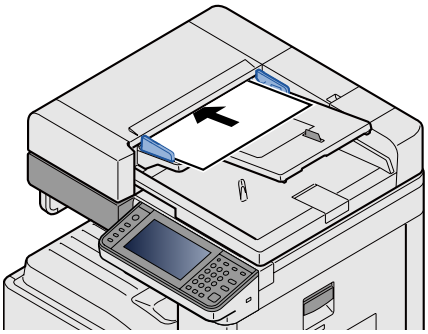

注

有关原稿方向的详情，请参阅以下内容：

➔[原稿方向] （6-9）

重要

请确认原稿宽度导板是否与原稿完全吻合。如果两者之间存在间隙，请重新调节原稿宽度导板。两者之间的间隙可能会造成原稿卡纸。

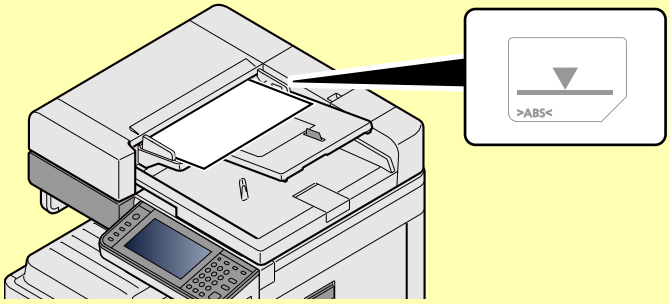

请确保装入的原稿高度没有超过指示的最大高度。超过指示的最大高度可能会造成原稿卡纸。

放置带有打孔或穿孔线的原稿时，应使有孔的一侧放在最后扫描 （而不是先扫描）。

2 打开原稿限位器至符合原稿设定的尺寸 （原稿尺寸：A3 或 Ledger）。

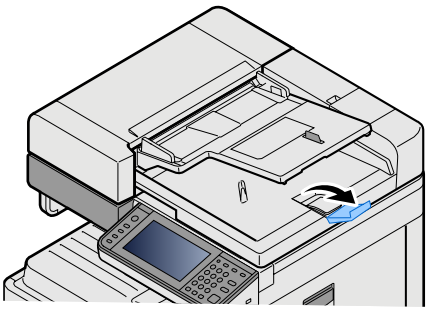

将纸张装入手送纸盘

有关支持的纸张尺寸的详情，请参阅以下内容：

➡纸张合适的纸张 （12-16）

有关纸张类型设定的详情，请参阅以下内容：

➡纸张类型设定 （8-13）

使用特殊纸张时，请务必使用手送纸盘进行供纸。

重要

- **如果您使用重量为 106 g/m^2 或更重的纸张，请将纸张类型设为厚纸并设定您所使用的纸张重量。**
- **打印完成后，从内部纸盘中取出每张投影胶片。将投影胶片留在内置纸盘中可能会导致卡纸。**

手送纸盘的容量如下。

- A4 或更小尺寸的普通纸 （70 g/m^2）、再生纸或彩色纸：100 张
- 厚纸 （220 g/m^2）：10 张
- 厚纸 （157 g/m^2）：10 张
- 厚纸 （120 g/m^2）：25 张
- 厚纸 （104.7 g/m^2）：25 张
- A4 或更小尺寸的普通纸 （70 g/m^2）、再生纸或彩色纸：25 张
- Hagaki （明信片）：20 张
- 信封 DL、信封 C5、信封 #10 （Commercial #10）、信封 Monarch、 Youkei 4、 Youkei 2：5 张
- OHP 胶片：10 张

注

- 装入自定义尺寸的纸张时，请参阅以下内容以输入纸张尺寸。

➡[手送纸盘] （8-9）

- 使用投影胶片或厚纸等特殊纸张时，请参阅以下内容选择纸张类型。

➡纸张类型设定 （8-13）

1 打开手送纸盘。

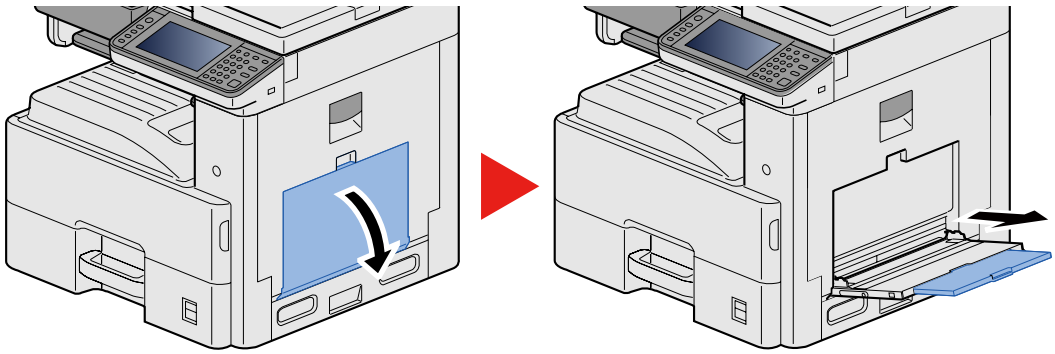

2 调节手送纸盘中的纸张尺寸。

手送纸盘上标有纸张尺寸。

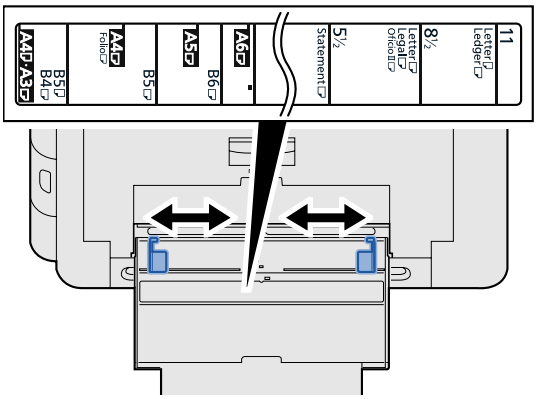

3 装纸。

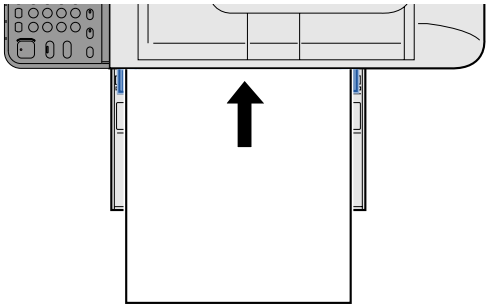

沿着纸张宽度导板将纸张在托盘中插入到底。

从纸张包装袋中取出新的纸张后，请在将其装入手送纸盘前翻动纸张。

➡装纸注意事项（3-16）

重要

- 装纸时保持打印面朝下。
- 装入卷曲的纸张前，必须将其抚平。
- 将纸张装入手送纸盘时，请在装纸前确认纸盘中并无执行上一次作业后剩余的纸张。如果手送纸盘中尚余少量纸张，并且希望再补充一定数量的纸张，请首先从纸盘中取出剩余的纸张，然后将其与需补充的纸张合到一起，再将纸张重新装入纸盘。
- 如果纸张和纸张宽度导板之间存在间隙，请重新调节导板，使其符合纸张尺寸，以防止出现供纸歪斜和卡纸的情况。

4 使用操作面板指定手送纸盘中所装入的纸张的类型。

➡[手送纸盘]（8-9）

将信封或明信片放置在原稿台上时

装纸时保持打印面朝下。有关打印的步骤，请参阅以下内容：

➔Printer Driver User Guide

例如：打印地址时。

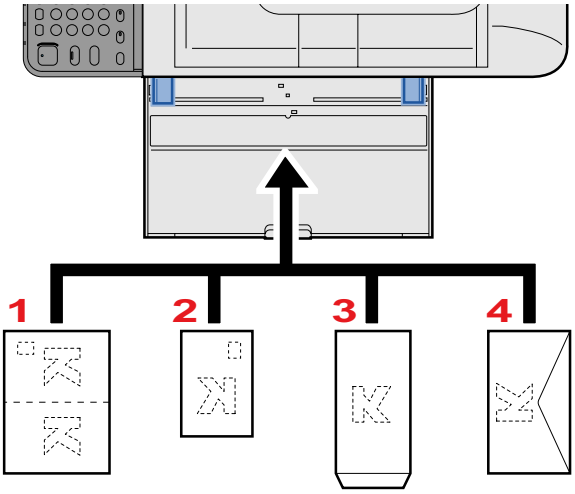

1 Oufuku hagaki （往返明信片）
2 Hagaki （明信片）
3 银行信封 （打开封口）
4 普通信封 （合上封口）

重要

- 使用未折叠的 **Oufuku hagaki** （往返明信片）。
- 如何装入信封 （方向和朝向）取决于信封的类型。请务必以正确的方式装入信封。否则，打印方向可能会出错或打印在错误的一面上。

注

在手送纸盘中装入信封时，请参阅以下内容以选择信封类型。

➔[手送纸盘] （8-9）

使用应用程序

启用应用程序

1 显示画面。

[系统菜单 / 计数] 键 > [应用程序] > [应用程序]

注

如果显示用户验证画面，请输入您的登录用户名和登录密码并选择 [登录]。您需要以管理员身份登录。

默认登录用户名和登录密码如下所示。

登录用户名

ECOSYS M4230idn：3000， ECOSYS M4226idn：2600

登录密码

ECOSYS M4230idn：3000， ECOSYS M4226idn：2600

2 启用应用程序。

1 选择想要启用的应用程序。 > [菜单] > [启用]

您可以选择 [ ] 来查看有关所选应用程序的详细信息。

2 [正规] > 输入许可证密钥。 > [确定]

某些应用程序无需输入许可证密钥。如果未显示许可证密钥输入画面，请转至步骤 2-3。要使用试用版应用程序，无需输入许可密钥，只要选择 [试用] 即可。

3 选择 [是]。

重要

使用应用程序的试用版时，如果更改了日期 / 时间，您将无法继续使用该应用程序。

在主画面中显示正在运行的应用程序的图标。

3 按主画面上的应用程序图标可启动该应用程序。

选择应用程序图标。

此时便会启动该应用程序。

禁用应用程序

1 显示画面。

[系统菜单 / 计数] 键 > [应用程序] > [应用程序]

> **注**
>
> 如果显示用户验证画面，请输入您的登录用户名和登录密码并选择 [登录]。您需要以管理员身份登录。
>
> 默认登录用户名和登录密码如下所示。
>
> 登录用户名
>
> ECOSYS M4230idn：3000， ECOSYS M4226idn：2600
>
> 登录密码
>
> ECOSYS M4230idn：3000， ECOSYS M4226idn：2600

2 禁用应用程序。

1 选择想要停止的应用程序。 > [菜单] > [禁用]

您可以选择 [ ] 来查看有关所选应用程序的详细信息。

2 选择 [是]。

复印

此处以基本复印操作和如何取消复印为例介绍操作步骤。

复印

1 **[主界面] 键 > [复印]**

2 **放置原稿。**

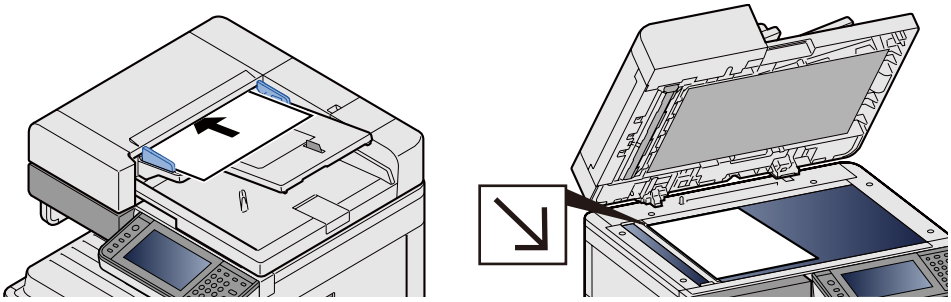

➔放置原稿。（5-3）

3 **选择功能。**

您可以通过选择某个功能对应的功能键来配置其设定。或者，您可以通过选择 [功能] 来选择相应的功能。

➔[复印] (x)

4 **使用数字键输入复印数量。**

指定所需的份数，最多 999 份。

5 **按 [开始] 键。**

开始复印。

注

此功能允许您在打印期间预约下一个作业。当前打印作业结束后，将打印预约的复印作业。为“关闭”设定选择 [关闭] 时，会显示 [中断全部连接]。选择 [预约下一个] 并配置复印作业的必要设定。

➔预约下一个优先 （8-22）

插印

此功能允许您在需要立即复印文件时暂停当前正在进行的作业。

插印操作结束后，机器将恢复被暂停的打印作业。

> **注**
>
> 进入插印模式后，如果 60 秒内没有操作机器，插印将被自动取消并恢复打印。您可以更改取消插印的延迟时间。请按照需要进行修改。
>
> ➔插印清除定时器 （8-55）
>
> ➔[优先打印] （6-33）

1 **配置设定。**

1 选择 [插印] 键。

当前打印作业被暂时中断。

2 将原稿放置在机器上，以进行插印，并配置复印设定。

2 **按 [开始] 键。**

开始插印。

3 **插印结束时，请选择 [插印] 键。**

机器将恢复被暂停的打印作业。

取消作业

1 **选择所显示复印画面上的 [停止] 键。**

2 **取消作业。**

正在执行扫描作业时

复印作业被取消。

正在执行打印作业或待机时

将显示取消作业画面。当前打印作业被暂时中断。

选择您想要取消的作业。 > [已连接设备列表] > [是]

> **注**
>
> 如果将 “预约下一个优先” 设为 [关闭]，则触摸面板中会显示正在复印画面。此时，选择 [停止] 键或 [取消] 可取消正在进行的打印作业。
>
> ➔预约下一个优先 （8-22）

常用发送方法

本机可以将扫描的图像作为电子邮件的附件发送，或发送至网络上的 PC。为了实现这一目的，需要登录网络上的发送人和目的地 （接收方）地址。

为发送电子邮件，网络环境须允许机器连接至邮件服务器。出于发送速度和安全原因，建议使用局域网 （LAN）。

基本扫描 （发送）方法如下。

- 作为电子邮件发送 （电子邮件地址输入）：将已扫描的原稿图像作为电子邮件附件发送。

➔通过电子邮件发送扫描文件 （5-14）

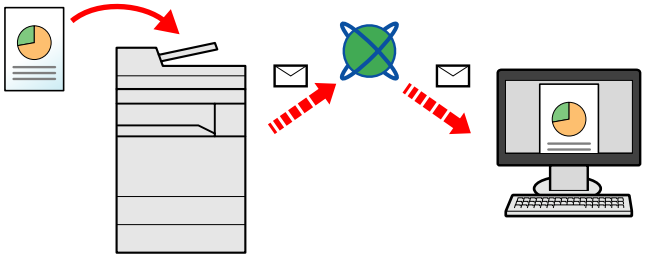

- 发送至文件夹 （SMB）：将已扫描的原稿图像存入任意一台 PC 的共享文件夹中。

➔发送至电脑上的共享文件夹 [SMB] （5-16）

- 发送至文件夹 （FTP）：将已扫描的原稿图像存入 FTP 服务器上的文件夹。

➔发送至 FTP 服务器上的文件夹 [FTP] （5-18）

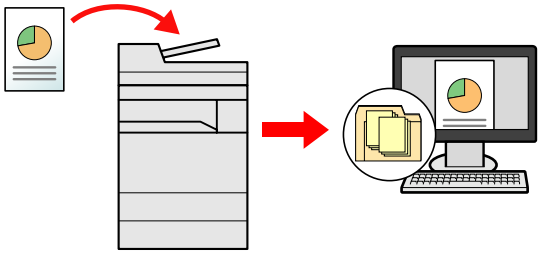

- 使用 TWAIN/WIA 进行图像数据扫描：使用兼容 TWAIN 或 WIA 的应用程序扫描文件。

➔使用 TWAIN/WIA 兼容应用程序进行扫描 （5-19）

> **注**
>
> 不同的传送选项可以结合指定。
>
> ➔发送至不同类型的目的地 （多个发送）（5-23）

通过电子邮件发送扫描文件

通过电子邮件发送扫描文件。

> **注**
>
> 发送文件前，必须先使用 Command Center RX （命令中心）配置 SMTP 与电子邮件发送设定。
>
> ➔设置 SMTP 和 E-mail （2-44）

1 **[主界面] 键 > [发送]**

2 **放置原稿。**

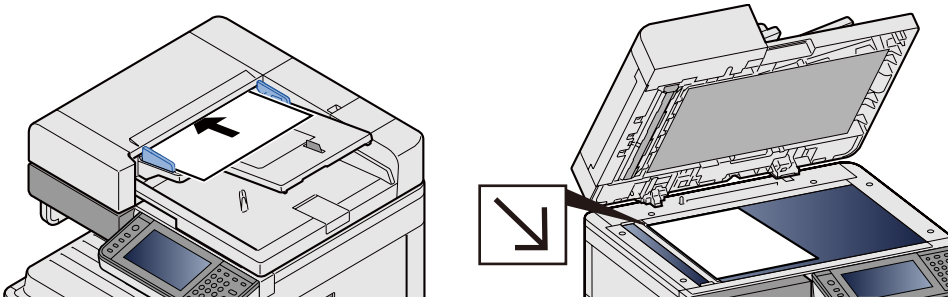

➡放置原稿。（5-3）

3 **选择 [电子邮件] 显示输入地址画面。**

4 **输入目的地地址 > [确定]**

您最多可输入 128 个字符。

➡字符输入方法 （12-12）

如果要输入多个目的地，请选择 [下一个目的地]，然后输入下一个目的地。

允许的电子邮件地址条目数量：100

要将输入的电子邮件地址添加到地址簿，请选择 [菜单] > [< 返回]。还可更换已登录目的地的信息。

目的地可更改。

➡检查和编辑目的地 （5-29）

注

如果 [广播] 被设为 [禁止]，则不可以直接输入多个目的地。

➡广播 （8-23）

5 **选择功能。**

要选择某个功能并配置其设定，请按 [功能] 进行选择。

➡[发送] (xii)

6 **按 [开始] 键。**

开始发送。

发送至电脑上的共享文件夹 [SMB]

可将扫描文件保存至电脑上所需的共享文件夹。

注

发送文件之前，请配置以下设定。

记录计算机名和计算机全名

➡记录计算机名和计算机全名 （3-23）

记录用户名和域名

➡记录用户名和域名 （3-23）

创建和记录共享文件夹

➡创建和记录共享文件夹 （3-25）

配置 Windows 防火墙。

➡配置 Windows 防火墙设定 （3-29）

1 **[主界面] 键 > [发送]**

2 **放置原稿。**

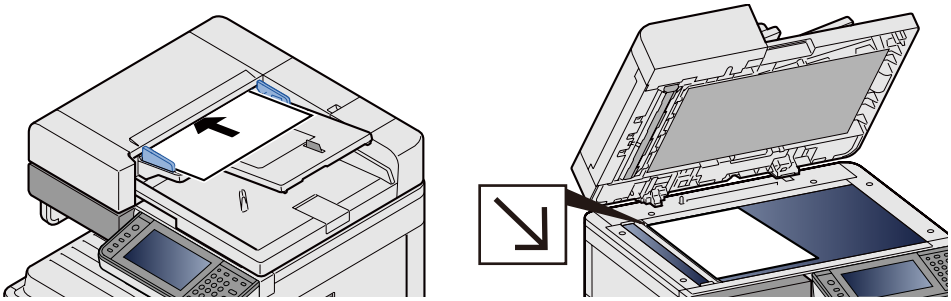

➡放置原稿。（5-3）

3 **在基本发送画面中，选择 [文件夹]。**

4 **对于文件夹类型，请选择 [SMB]。**

5 **选择文件夹指定方法。**

要搜索并添加网络电脑上的文件夹，请选择 [搜索网络上的文件夹] 或 [按主机名搜索文件夹]。

如果您按下 “搜索网络上的文件夹”，则您可以搜索所有网络电脑上的目的地。

如果您按下 “按主机名搜索文件夹”，则您可以输入 “域 / 工作组” 和 “主机名” 来搜索网络电脑上的目的地。

最多可以显示 500 个地址。在出现的画面中选择您想要指定的主机名 （计算机名），然后选择 [下一步 >]。会出现登录用户名和登录密码输入画面。

输入目的地电脑的登录用户名和登录密码名称后，会出现共享文件夹。选择您想要指定的文件夹，然后选择 [下一步 >]。设定了所选共享文件夹的地址。

从搜索结果列表中选择文件夹。

6 输入目的地信息。

输入 SMB 目的地信息。输入一个项目后，选择 [下一步 >] 进至下一个项目。

➔字符输入方法 （12-12）

下表说明了要输入的项目。

项目	说明	最大字符数
主机名*1	计算机名	64 个字符
路径	共享名称 例如：scannerdata 如保存在共享文件夹中的文件夹中： 共享名称\共享文件夹中的文件夹名称	128 个字符
登录用户名	如计算机名和域名相同： 用户名： 例如：james.smith 如计算机名和域名不同： 域名\用户名 例如：abcdnet\james.smith	64 个字符
登录密码	Windows 登录密码 （区分大小写。）	64 个字符

*1 您也可指定端口编号。使用以下格式 （以冒号隔开）输入。
“主机名:端号编号”或 “IP 地址:端号编号”
要输入 IPv6 地址时，请将地址包含在 [ ] 中。
（例如：[2001:db8:a0b:12f0::10]:445)
如果 [主机名] 中未指定端口编号，则默认端口编号为 445。

7 检查状态。

1 检查信息。

请按照需要进行修改。

2 [菜单] > [连接测试]

成功建立与目的地的连接时，画面上会显示 “已连接”信息。如果显示 “无法连接”，请检查输入的信息。

如果要输入多个目的地，请选择 [下一个目的地]，然后输入下一个目的地。

选择 [添加地址簿] 可将输入的信息登录至地址簿。

8 选择 [确定]。

目的地可更改。

➔检查和编辑目的地 （5-29）

9 选择功能。

选择 [功能] 将显示功能列表。

➔[发送] (xii)

10 按 [开始] 键。

开始发送。

发送至 FTP 服务器上的文件夹 [FTP]

可将扫描文件保存至电脑上所需的共享文件夹。

> **注**
> 发送文件之前，请配置 FTP 客户端 （传送）。
> ➡[协议设定] （8-38）

1 **[主界面] 键 > [发送]**

2 **放置原稿。**

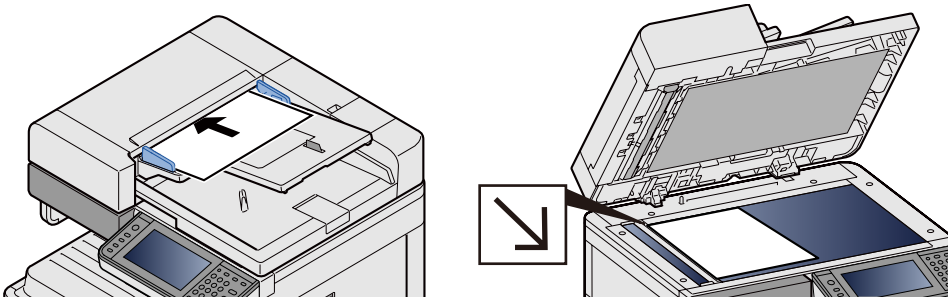

➡放置原稿。（5-3）

3 **在基本发送画面中，选择 [文件夹]。**

4 **对于文件夹类型，请选择 [FTP]。**

5 **输入目的地信息。**

输入下一信息。输入一个项目后，选择 [下一步] 进至下一个项目。

➡字符输入方法 （12-12）

下表说明了要输入的项目。

项目	要输入的数据	最大字符数
主机名*1	FTP 服务器的主机名或 IP 地址	最多 70 个字符
路径*2	接收文件夹的路径 例如：\User\ScanData 否则，数据会被保存在主目录下。	最多 128 个字符
登录用户名	FTP 服务器登录用户名	最多 64 个字符
登录密码	FTP 服务器登录密码 （区分大小写。）	最多 64 个字符

*1 您也可指定端口编号。使用以下格式 （以冒号隔开）输入。
输入 “主机名:主机编号” 或 “IP 地址:端口编号” 时。
对于 IPv6 位址，用方括号 [ ] 括住 IPv6 地址。
（例如：（例如：[2001:db8:a0b:12f0::1]:21)
未指定端口编号时将使用初始端口编号 （21）。

*2 当FTP 服务器基于 Linux/UNIX 时，包含子文件夹的路径由斜线 （/）（不使用反斜线 （\））组合。

6 **检查状态。**

1 检查信息。

请按照需要进行修改。

2 [菜单] > [连接测试]

成功建立与目的地的连接时，画面上会显示 “已连接” 信息。如果显示 “无法连接”，请检查输入的信息。

如果要输入多个目的地，请选择 [下一个目的地]，然后输入下一个目的地。

选择 [添加地址簿] 可将输入的信息登录至地址簿。

7 选择 [确定]。

目的地可更改。

➡ 检查和编辑目的地 （5-29）

8 选择功能。

选择 [功能] 将显示其他功能的列表。

➡[发送] (xii)

9 按 [开始] 键。

开始发送。

使用 TWAIN/WIA 兼容应用程序进行扫描

本节介绍如何使用 TWAIN 或 WIA 扫描原稿。

注

在发送文件之前，请确认 TWAIN/WIA 驱动程序已安装至电脑，且已配置设定。

➡设定 TWAIN Driver （2-36）

➡设定 WIA Driver （2-38）

1 显示画面。

1 启动 TWAIN 或 WIA 兼容应用程序。

2 选择使用应用程序的机器，此时会显示对话框。

注

有关选择机器的信息，请参阅操作手册或各应用程序软件的帮助信息。

2 配置设定。

在打开的对话框中选择扫描设定。

注

相关设定请参阅对话框中的帮助信息。

3 放置原稿。

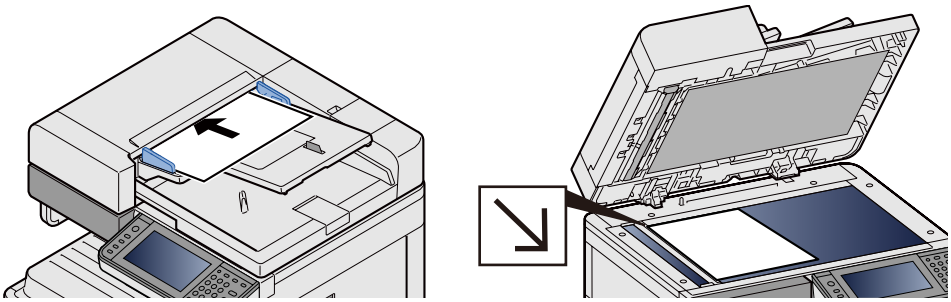

➡放置原稿。（5-3）

4 扫描原稿。

单击 [扫描] 按钮。此时会扫描原稿并将数据存储到电脑上。

常用发送方法

常用扫描 （发送）方法如下。

- WSD 扫描：可以将本机扫描的原稿图像保存为兼容 WSD 的电脑可使用的文件。
  ➡ 执行 WSD 扫描 （5-21）
- 使用 File Management Utility 扫描：使用 File Management Utility 设定扫描文件，并将其保存至指定网络文件夹或 PC。
  ➡ 使用 File Management Utility 扫描原稿 （5-22）
- 使用 FAX 服务器进行扫描：通过 FAX 服务器发送扫描的原稿。
  ➡使用 FAX 服务器进行发送 （FAX 服务器发送）（5-23）
- 发送至不同类型的目的地 （多个发送）：通过一次操作发送至不同类型的目的地 （电子邮件地址、文件夹等）。
  ➡ 发送至不同类型的目的地 （多个发送）（5-23）
- 发送给我 （电子邮件）：启用了用户登录时，可将文件发送至登录用户的电子邮件地址。
  ➡发送至登录用户的电子邮件地址 （5-23）

执行 WSD 扫描

WSD 扫描可以将本机扫描的原稿图像保存为兼容 WSD 的电脑可使用的文件。

注

- 要使用 WSD 扫描时，请确认用于 WSD 扫描的电脑和机器都已联网，“WSD 扫描”在网络设定中被设为 [开启]。

➡ WSD 扫描 （8-40）

- 有关电脑操作的信息，请参阅电脑的帮助或 WSD 兼容软件的操作手册。

1 **[主界面] 键 > [发送]**

2 **放置原稿。**

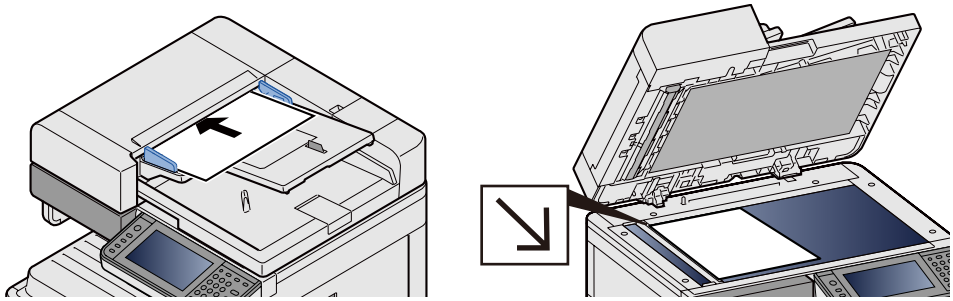

➡ 放置原稿。（5-3）

3 **显示画面。**

选择 [WSD 扫描]。

4 **扫描原稿。**

使用本机的步骤

1 选择 [从操作面板]。

2 选择目的地电脑 > [确定]

选择 [重新加载] 以刷新电脑列表。

要查看目的地电脑的有关信息时，请选择 [ ]。

3 根据需要设定原稿类型、文件格式等。

4 按 [开始] 键。

开始发送，电脑上安装的软件启动。

在电脑上操作的步骤

1 [从电脑] > [下一步 >]

2 使用电脑上安装的 WSD 兼容软件发送图像。

使用 File Management Utility 扫描原稿

File Management Utility （FMU）是一款应用程序，用来将机器扫描的文件发送并存储至指定的网络文件夹或电脑。 FMU 建立的扫描文件处理工作流程可在机器上添加至收藏。

注

要使用该功能，您必须在您的电脑上安装 File Management Utility，配置要使用的多功能机器的设定、扫描条件和文件保存位置。关于安装 File Management Utility 的详情，请参阅以下内容。

➔安装软件 （2-26）

关于使用 File Management Utility 的详情，请参阅以下内容：

➔File Management Utility User Guide

1 **请确保安装了 File Management Utility 的电脑 （或服务器）正在运行 File Management Utility。**

2 **放置原稿。**

3 **调用收藏。**

在主画面上选择 [收藏] 或 [发送] > [收藏]。选择显示的图标。

4 **按照显示屏上的说明输入所需的信息，然后选择 [下一步 >]。**

5 **出现扫描设定画面时，请按各个项目并配置所需的设定。**

可以根据 File Management Utility 设定功能。

6 **按 [开始] 键。**

开始发送。

发送至不同类型的目的地 （多个发送）

您可以指定由电子邮件地址和文件夹 （SMB 或 FTP）组成的目的地。此功能被称为多个发送。通过一次操作发送至不同类型的目的地 （电子邮件地址、文件夹等）时，此功能很有用。

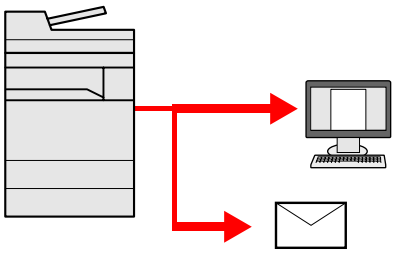

广播项目数量：最多 100 个

但是，使用下述发送方法时项目数量会受到限制。

文件夹 （SMP、 FTP）：总共 5 个 SMB 和 FTP

该操作的步骤与指定相应类型目的地使用的步骤相同。继续输入电子邮件地址或文件夹路径，使其出现在目的地列表中。按 [开始] 键同时向所有目的地发送。

> **注**
>
> 如果为 [Wi-Fi Direct 设定] 选择了 [禁止]，则不支持输入多个目的地。
>
> ➔广播 8-23

发送至登录用户的电子邮件地址

启用了用户登录时，可将自定义文件夹中的文件发送至登录用户的电子邮件地址。

> **注**
>
> 使用此功能前，需要进行以下设定。
>
> • 功能图标必须显示在主画面上。
>
> ➔编辑主画面 （3-7）
>
> • 此外，还需在用户登录画面为登录的用户设定电子邮件地址。
>
> ➔添加用户 （本地用户列表）（9-5）

1 选择 [主界面] 键。

2 选择 [发送给我 （电子邮件）]。

使用 FAX 服务器进行发送 （FAX 服务器发送）

您可以通过 FAX 服务器发送扫描的文件。

> **注**
>
> • 使用此功能时必须使用 FAX 服务器。关于 FAX 服务器的信息，请联系相应管理员。
>
> • 必须配置 FAX 服务器设定以发送传真。
>
> ➔Command Center RX User Guide
>
> ➔[FAX 服务器设定] （8-53）

1 [主界面] 键 > [发送]

2 放置原稿。

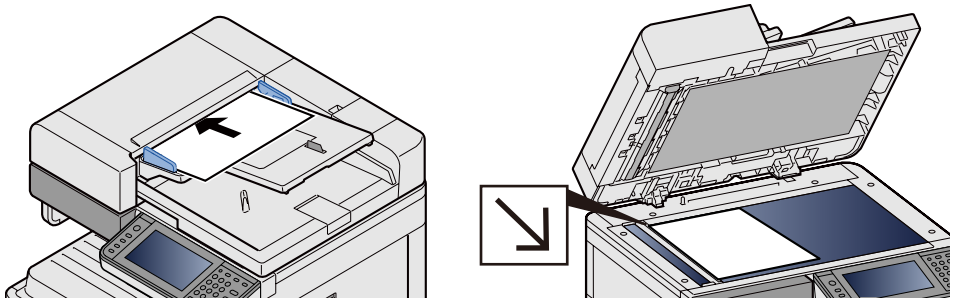

➔放置原稿。（5-3）

3 在基本发送画面中，选择 [FAX 服务器]。

4 输入收件人信息。

直接输入信息

1 选择 [传真号码输入]。

2 输入传真号码。

> **注**
> 使用数字键输入号码

3 选择 [确定]。
目的地可更改。

➔检查和编辑目的地 （5-29）

从分机地址簿选择

1 选择 [分机地址簿]。

2 指定目的地。

➔从分机地址簿选择 （5-28）

3 选择 [确定]。
目的地可更改。

➔目的地操作 （5-26）

> **注**
> 有关分机地址簿的详情，请参阅以下内容：
> ➔Command Center RX User Guide

5 按 [开始] 键。

开始发送。

取消扫描

您也可以通过选择 [停止] 键取消作业。

1 **选择所显示发送画面上的 [停止] 键。**

2 **取消作业。**

正在执行扫描作业时

作业取消会出现。

正在执行发送作业或待机时

将显示取消作业画面。

选择想要取消的作业 > [删除] > [是]

注

选择 [停止] 键无法暂时停止已开始发送的作业。

目的地操作

本节介绍如何选择和确认目的地。

除了直接输入外，还可通过以下方法选择目的地信息。

- 从地址簿选择

➔从地址簿中选择 （5-26）

- 从分机地址簿选择

➔从分机地址簿选择 （5-28）

- 从单触键选择

➔从单触键选择 （5-28）

- 从快速拨号选择

➔从快速拨号选择 （5-29）

> 注
>
> 您可以对机器进行设定，使其在您选择 [发送] 键时显示地址簿画面。
>
> ➔[初始画面] （8-10）

从地址簿中选择

选择地址簿中登录的目的地。

> 注
>
> 有关在地址簿中登录目的地的更多详情，请参阅以下内容：
>
> ➔添加目的地 （3-32）

1 在发送功能的基本画面中，选择 [地址簿]。

> 注
>
> 有关分机地址簿的详情，请见下方：
>
> ➔Command Center RX User Guide

2 选择目的地。

选择复选框，从列表中选择所需的目的地。您可以选择多个目的地。所选的目的地通过复选框内的复选标记表示。

要执行更详细的搜索，请选择 [菜单]。

注

- 要取消所选内容，请再次选择复选框，以勾去该复选标记。
- 如果 [广播] 被设为 [禁止]，则不可以直接输入多个目的地。在此情况下，也不支持选择此前登录的含有多个收件人的群组。

➔广播 （8-23）

目的地搜索

您可以搜索登录至地址簿的目的地。您也可以按照类型或首字母执行高级搜索。

使用的按键		搜索类型	搜索内容
1		按目的地执行的高级搜索	高级搜索可根据类型 （电子邮件、文件夹 （SMP、 FTP）、群组）缩小已登录目的地的范围。
2	缩小显示	按目的地执行的高级搜索	高级搜索可根据类型 （电子邮件、文件夹 （SMP、 FTP）、群组）缩小已登录目的地的范围。
	搜索 （名称）	按名称搜索	按登录的名称搜索。
	按编号搜索	按编号搜索	按登录的地址编号搜索。
	排序 （名称）	显示顺序搜索	按登录的名称搜索。
	排序 （编号）		按登录的地址编号搜索。
3		按名称搜索	按登录的名称搜索。

3 接受目的地 > [确定]。

目的地可更改。

➔检查和编辑目的地 （5-29）

注

您可以设定初始 “排序” 设定。

➔排序 （8-26）

从分机地址簿选择

选择分机地址簿中登录的目的地。

> **注**
>
> 有关分机地址簿的详情，请参阅以下内容：
>
> ➔Command Center RX User Guide

1 **在发送功能的基本画面中，选择 [分机地址簿]。**

2 **选择目的地。**

选择复选框，从列表中选择所需的目的地。您可以选择多个目的地。所选的目的地通过复选框内的复选标记表示。

要执行更详细的搜索，请选择 [菜单]。

> **注**
>
> 要更改为不同的分机地址簿，请选择 [切换分机地址簿]，然后选择所需的分机地址簿。

3 **接受目的地 > [确定]。**

目的地可更改。

➔检查和编辑目的地 （5-29）

> **注**
>
> 您可以设定初始 “排序” 设定。
>
> ➔排序 （8-26）

从单触键选择

使用单触键选择目的地。

在发送功能的基本画面中，选择登录了目的地的单触键。

> **注**
>
> 如果所需目的地所对应的单触键没有在触摸面板上显示，请选择 [∧] 或 [∨] 显示未显示的单触键。此步骤假定您已经在本机上登录了单触键。
>
> 有关添加单触键的更多信息，请参阅以下内容：
>
> ➔将目的地分配至单触键 （3-37）

从快速拨号选择

通过指定 3 位数 （001 至 100）的单触键号码 （快速拨号）访问目的地。

按 [快速拨号搜索] 键显示编号输入画面。选择编号输入区域，然后使用 [数字键] 输入单触键编号。

> 注
>
> 如果您输入了 1 至 3 位的快速拨号，请选择 [确定]。

检查和编辑目的地

检查并编辑所选的目的地。

1 **在基本发送画面中，选择 [检查]。**

2 **检查并编辑目的地。**

选择 [+] 可添加一个目的地。

要检查目的地内容，请按 [ ]。指定新的邮件地址或电脑的目的地的详情可以修改。

选择目的地，然后选择 [ ] 删除目的地。

> 注
>
- 为“新目的地的输入检查”选择 [开启] 时，会出现确认画面。再次输入相同的主机名和路径，然后选择 [确定]。

➔新目的地的输入检查 （8-23）

- 为 “发送前检查目的地” 选择 [开启] 时，按下 [开始] 键后会出现确认画面。

➔发送前检查目的地 （8-23）
➔目的地的确认画面 （5-29）

目的地的确认画面

为 “发送前检查目的地” 设定选择 [开启] 时，按下 [开始] 键后会显示目的地检查画面。

➔发送前检查目的地 （8-23）

1 **按 [∨] 或 [∧] 检查所有目的地。**

选择 [ ] 显示所选目的地的详细信息。

要删除目的地时：选择您想要删除的目的地。 > [ ]> [是]

添加目的地：请选择 [取消]，然后返回至目的地画面。

2 **选择 [检查]。**

> **注**
>
> 请务必在触摸面板上显示它们来确认所有目的地。确认所有目的地后才能选择 [检查]。

重拨

重拨功能允许您再次发送最后输入的目的地。或者，如果要发送至同一目的地。

1 **选择 [重拨]。**

此时会显示上一次发送的目的地。

> **注**
>
> 最后一次发送包含文件夹和电子邮件目的地时，它们也会显示。根据需要添加或删除目的地。

2 **按 [开始] 键。**

此时会开始传送。

> **注**
>
> • 在 [发送前检查目的地] 中选择 [开启] 时，按下 [开始] 键会显示目的地确认画面。
>
> ➔目的地的确认画面 （5-29）
>
> • 在以下情况下重拨信息会被取消。
> - 当您关闭电源时
> - 当您发送下一个图像时 （新重拨信息被登录）
> - 退出时

文件夹的基本操作

此部分以使用自定义文件夹执行任务为例，介绍文件夹的基本操作。

注

以下说明假定用户登录管理功能已启用。有关用户登录权限的详情，请参阅以下内容：

➜编辑自定义文件夹。（3-51）

文件夹列表操作

1 此时会打开选择的文件夹。

2 您可以选择 [菜单]，然后执行以下操作之一：执行文件夹搜索（文件夹名称、文件夹编号）、更改显示项目的排序（文件夹名称、文件夹编号、所有者）、登录新文件夹、修改或删除文件夹。

3 此时会显示各文件夹的详细信息。

文件列表操作

文件列表是一份在自定义文件夹中存储的文件的列表。您可以执行以下操作。

1 勾选标记表示项目已选中。

2 您可以选择 [菜单]，然后执行以下操作之一：打印、移动、搜索（按名称）、编辑或删除文件、全选或取消全选、更改显示项目的排序（名称、文件夹编号、所有者）

3 显示文件的详细信息。

4 可以用于文件名搜索。

注

- 您可通过按相应的文件来选择多个文件。
- 选择 [ ] 从缩略图显示切换至列表显示。

自定义文件夹操作

将扫描文件保存至自定义文件夹

1 显示画面。

1 [主界面] 键 > [自定义文件夹]

2 放置原稿。

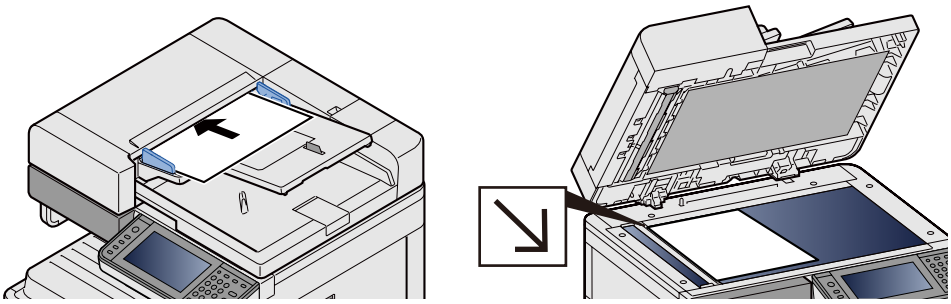

➔放置原稿。（5-3）

3 存储图案。

1 选择文件夹 > [菜单]> [存储文件]

2 根据需要指定原稿类型、扫描浓度等设定。

有关可以设定的功能，请参阅以下内容：

➔[存储文件] (xiv)

注

- 输入最多 32 个字符作为文件名。
- 要添加或调用收藏，请选择 [收藏] 图标。

➔编辑主画面 （3-7）

3 按 [开始] 键。

此时便会扫描原稿，并将数据存入指定的自定义文件夹。

移动自定义文件夹中的文件

该功能允许您将自定义文件夹中存储的文件移至其他文件夹。

1 显示画面。

[主界面] 键 > [自定义文件夹] > 选择文件夹。

注

如果为自定义文件夹设定了密码保护，请输入正确的密码。

2 移动文件。

1 通过勾选复选框来选择列表中想要移动的文件。
所选的文件旁会标注一个复选标记。

> 注
> 要取消所选内容，请再次选择复选框，以勾去该复选标记。

2 [菜单] > [移动 / 复制] > [移动至另一个自定义文件夹]

3 选择移动目的地。

4 [选择当前文件夹] > [是]
此时会移动选择的文件。

> 注
> 如果正在移动的文件所在的文件夹受密码保护，请输入正确的密码。

将自定义文件夹中的文件复制至其他文件夹

该功能允许您将自定义文件夹中存储的文件复制至其他文件夹。

1 显示画面。

1 [主界面] 键 > [自定义文件夹] > 选择文件夹。

> 注
> 如果为自定义文件夹设定了密码保护，请输入正确的密码。

2 移动文件。

1 通过勾选复选框来选择列表中想要复制的文件。
所选的文件旁会标注一个复选标记。

> 注
> 要取消所选内容，请再次选择复选框，以勾去该复选标记。

2 [菜单] > [移动 / 复制] > [复制至另一个自定义文件夹]

3 选择复制目的地。

4 [复制] > [是]
此时便会复制所选的文件。

> 注
> 如果正在复制的文件所在的文件夹受密码保护，请输入正确的密码。

将自定义文件夹中的文件复制至可移除式存储器

该功能允许您将自定义文件夹中存储的文件复制至可移除式存储器。

1 显示画面。

1 [主界面] 键 > [自定义文件夹] > 选择文件夹。

注

如果为自定义文件夹设定了密码保护，请输入正确的密码。

2 移动文件。

1 通过勾选复选框来选择列表中想要复制的文件。

所选的文件旁会标注一个复选标记。

注

要取消所选内容，请再次选择复选框，以勾去该复选标记。

2 [菜单] > [移动 / 复制] > [复制至可移除式存储器]

3 选择复制目的地。

4 [选择当前文件夹] > [是]

此时便会复制所选的文件。

合并自定义文件夹中的文件

您可将自定义文件夹中的文件合并成一个文件。

注

您仅可以合并同一个自定义文件夹中的文件。如果需要，请事先移动要合并的文件。

1 显示画面。

[主界面] 键 > [自定义文件夹] > 选择文件夹。

注

如果为自定义文件夹设定了密码保护，请输入正确的密码。

2 合并文件。

1 通过勾选复选框来选择列表中想要合并的文件。

所选的文件旁会标注一个复选标记。

您最多可合并 100 个文件。

注

要取消所选内容，请再次选择复选框，以勾去该复选标记。

2 按照文件将要合并的顺序对文件进行排序。 > [确定]

高亮显示要移动的文件，然后使用 [取消] 和 [清除] 移动该文件。

3 输入合并文件的名称 > [下一步 >]

输入最多 64 个字符作为文件名。

➡字符输入方法（12-12）

4 选择 [是]。

此时便会合并文件。

注

合并后，原来的文件仍会得到保留。如果不再需要这些文件，请将它们删除。

删除自定义文件夹中的文件

1 显示画面。

[主界面] 键 > [自定义文件夹] > 选择文件夹。

注

如果为自定义文件夹设定了密码保护，请输入正确的密码。

2 删除文件。

1 通过勾选复选框来选择列表中想要删除的文件。

所选的文件旁会标注一个复选标记。

注

未选择文件时无法选择 [🗑]。

要取消所选内容，请再次选择复选框，以勾去该复选标记。

2 [🗑] > [是]

此时便删除了文件。

发送自定义文件夹中的文件

1 显示画面。

1 [主界面] 键 > [自定义文件夹] > 选择文件夹。

注

如果为自定义文件夹设定了密码保护，请输入正确的密码。

2 开始发送。

1 通过勾选复选框来选择列表中想要发送的文件。

所选的文件旁会标注一个复选标记。

注

您无法选择和发送多个文件。

要取消所选内容，请再次选择复选框，以勾去该复选标记。

2 选择 [发送]。

注

根据所选设定的不同，屏幕上可能会显示地址簿画面。

3 设定目的地。

有关选择目的地的详细内容，请参阅以下内容：

➡目的地操作 （5-26）

4 指定文件类型、分辨率和其他所需设定。

有关可以设定的功能，请参阅以下内容：

➡[发送] (xv)

注

关于登录快捷方式或调用收藏的详情，请参阅以下信息。

➡登录快捷方式 （复印、发送和文件夹设定）（3-46）

➡调用常用功能 （收藏）（3-41）

5 按 [开始] 键。

此时便会开始发送所选的文件。

将自定义文件夹中的文件发送至登录用户的电子邮件地址。

启用了用户登录时，可将自定义文件夹中的文件发送至登录用户的电子邮件地址。

注

使用此功能时，无法使用传送以外的功能。

使用此功能前，需要进行以下设定。

- 功能图标必须显示在主画面上。

➡编辑主画面 （3-7）

- 此外，还需在用户登录画面为登录的用户设定电子邮件地址。

➡添加用户 （本地用户列表）（9-5）

1 选择 [主界面] 键。

2 选择 [发送给我 （电子邮件）]。

扫描自定义文件夹中存储的文件

按以下步骤操作以使用 TWAIN 驱动程序扫描自定义文件夹中存储的文件。

注

在发送文件之前，请确认 TWAIN 驱动程序已安装至电脑，且已配置设定。

➜设定 TWAIN Driver （2-36）

要读取自定义文件夹中存储的文件，请使用 TWAIN 驱动程序设定画面将 “机型” 更改为带有 “（文件夹）” 后缀的型号名称。

1 显示画面。

1 启动 TWAIN 兼容的应用程序软件。

2 选择使用应用程序的机器，此时会显示对话框。

注

有关选择机器的信息，请参阅操作手册或各应用程序软件的帮助信息。

2 文件显示列表。

1 从 “文件夹列表” 中选择存有文件的自定义文件夹。

如果该文件夹设定了密码，则会出现密码输入画面。输入密码，然后单击 [确定] 按钮。当您选择一个文件夹时，自定义文件夹中的文件会出现在 [文件列表] 中。

2 设定如何显示文件数据。单击 [开始] 按钮选择各项目。

注

相关设定请参阅对话框中的帮助信息。

3 单击 [确定] 按钮。

3 扫描原稿。

1 从 [文件列表] 中选择要扫描的文件数据。

在搜索 （名称）中输入文件数据名称，以便找到具有相同文件数据名称或具有相同文件数据名称首字母的数据。

单击 [详细内容] 按钮显示所选的文件数据。文件数据含有多页时，请勾选您想要扫描的页面旁的复选框。所选的页面将被扫描。

注

在这种情况下，将不会从自定义文件夹中删除扫描的页面或选择的文档数据。

2 单击 [获取] 按钮。

此时会将文档数据扫描至电脑。

打印本机保存的数据

您可以将打印作业存入本机的自定义文件夹或作业文件夹，以便在需要时打印。

从个人打印文件夹打印文件

在个人打印中，可以指定直到操作机器时才打印的作业。当从应用程序软件发送作业时，您可以在打印驱动程序中指定一个 4 位数的访问代码。在操作面板上输入访问代码即可输出该项打印作业进行打印，以便确保该项打印作业的机密性。完成该项打印作业或关闭电源开关后，该文件夹中的数据将被删除。

1 显示画面。

1 [主界面] 键 > [作业文件夹]

2 选择 [个人打印 / 存储的作业]。

3 选择文件的创建人。

2 打印文件。

1 选择要打印的文件 > [打印]

2 输入访问代码。

3 根据需要指定要打印的份数。

4 选择 [确定]。

此时会开始打印。

完成打印后，本机会自动删除个人打印作业。

删除个人打印文件夹中存储的文件

1 显示画面。

1 [主界面] 键 > [作业文件夹]

2 选择 [个人打印 / 存储的作业]。

3 选择文件的创建人。

2 删除文件。

1 选择要删除的文件。 > [🗑]

2 输入访问代码。

此时便删除了文件。

从存储的作业文件夹打印文件

在存储的作业中，从应用程序发送的打印数据存储在本机中。您可按照需要设置访问代码。如设置了访问代码，请在打印时输入该访问代码。打印结束后，打印数据将存储在存储的作业文件夹中。这样便可重复打印相同的打印数据。

1 显示画面。

1 [主界面] 键 > [作业文件夹]

2 选择 [个人打印 / 存储的作业]。

3 选择文件的创建人。

2 打印文件。

1 选择要打印的文件 > [打印]

2 根据需要指定要打印的份数。

3 选择 [确定]。

此时会开始打印。

注

如果该文件受访问代码保护，则会显示密码输入画面。使用数字键输入密码。

删除存储的作业文件夹中存储的文件

1 显示画面。

1 [主界面] 键 > [作业文件夹]

2 选择 [个人打印 / 存储的作业]。

3 选择文件的创建人。

2 删除文件。

1 选择要删除的文件。 > [ ]

2 输入访问代码。

此时便删除了文件。

从快速复印文件夹打印文件

快速复印功能便于继续打印已打印过的文件。启用快速复印并且使用打印驱动程序打印文件时，打印数据将被存入快速复印作业文件夹。当需要打印更多份数时，则可通过触摸面板重新打印所需的份数。关闭电源时，所有存储的作业都将被删除。

注

- 可存储文件的数量 （出厂初始设定）：32
- 当作业数量达到极限时，最早的作业将被新的所覆盖。
- 为保留足够的文件夹可用空间，您可以设定存储作业的最大数量。

➜快速复印作业保留 （8-24）

1 显示画面。

1 [主界面] 键 > [作业文件夹]

2 选择 [快速复印 / 校样保留]。

3 选择文件的创建人。

2 打印文件。

1 选择要打印的文件 > [打印]

2 根据需要指定要打印的份数。

3 选择 [确定]。

此时会开始打印。

删除快速复印文件夹中存储的文件

1 显示画面。

1 [主界面] 键 > [作业文件夹]

2 选择 [快速复印 / 校样保留]。

3 选择文件的创建人。

2 删除文件。

1 选择要删除的文件。 > [ ]

2 选择 [是]。

此时便删除了文件。

从校样保留文件夹打印文件

校样保留功能仅生成多份打印作业的一份校样打印件，并保留打印剩余的复印件。使用打印驱动程序在校样保留中打印多份打印作业时，本机将仅打印一份作业，并且将文件数据保留在作业文件夹中。要继续打印剩余的份数，请使用触摸面板。您可以更改要打印的份数。

1 显示画面。

1 [主界面] 键 > [作业文件夹]

2 选择 [快速复印 / 校样保留]。

3 选择文件的创建人。

2 打印文件。

1 选择要打印的文件 > [打印]

2 根据需要指定要打印的份数。

3 选择 [确定]。

此时会开始打印。

删除校样保留文件夹中存储的文件

1 显示画面。

1 [主界面] 键 > [作业文件夹]

2 选择 [快速复印 / 校样保留]。

3 选择文件的创建人。

2 删除文件。

1 选择要删除的文件。 > [🗑]

2 选择 [是]。

此时便删除了文件。

打印自定义文件夹中的文件

1 显示画面。

1 [主界面] 键 > [自定义文件夹]

2 选择含有希望打印的文件的文件夹。

注

如果为自定义文件夹设定了密码保护，请输入正确的密码。

2 打印文件。

1 通过勾选复选框选择想要发送的文件。

所选的文件旁会标注一个复选标记。

注

要取消所选内容，请再次选择复选框，以勾去该复选标记。

2 选择 [打印]。

3 此时会显示选择要使用的打印设定的画面。

要使用打印时所用的设定 （保存了文件时），请选择 [原样打印]。

选择 [确定] 开始打印。

要更改打印设定，请选择 [更改设定后打印]。

4 根据需要设定纸张选择、双面打印等设定。

有关可以设定的功能，请参阅以下内容：

➔[打印] (xv)

5 按 [开始] 键。

此时便会开始打印所选的文件。

从手持设备打印

本机支持下面列出的打印功能和服务。

- AirPrint
- Google Cloud Print
- Mopria

视支持的操作系统和应用程序而定，可在不安装打印驱动程序的情况下从手持设备或电脑打印作业。

通过 AirPrint 打印

AirPrint 是 iOS 4.2 及随后产品以及 Mac OS X 10.7 及随后产品中标配的一种打印功能。

要使用 AirPrint，请确保 Command Center RX （命令中心）中已启用 AirPrint 设定。

➔Command Center RX User Guide

通过 Google Cloud Print 打印

Google Cloud Print 是 Google 推出的一款打印服务。拥有 Google 账号的用户可通过该服务从连接至网络的机器执行打印。

可以在 Command Center RX （命令中心）中配置本机。

➔Command Center RX User Guide

> 注
>
> 使用 Google Cloud Print 需要 Google 账号。如果没有账户，请注册。
>
> 同时还需要事先使用 Google Cloud Print 服务登录机器。可从连接至相同网络的 PC 上登录机器。

通过 Mopria 打印

Mopria 是 Android 4.4 或更高版本中包含的打印功能标准。 Mopria 打印服务需要预先安装和启用。

关于使用的详细信息，请查看 Mopria Alliance 的网站。

通过 Wi-Fi Direct 打印

Wi-Fi Direct 是 Wi-Fi Alliance 设立的无线 LAN 标准。它是无线 LAN 的功能之一，不需要无线 LAN 接入点或无线 LAN 路由器，设备之间可在对等的基础上直接通信。

使用 Wi-Fi Direct 的打印步骤与普通手持设备相同。

当您使用打印机属性的端口设置上的打印机名称或 Bonjour 名称时，可通过指定 Wi-Fi Direct 连接上的名称来打印作业。

将时区用于端口时，请指定本机的时区。

用 NFC 进行打印

事先配置了打印后删除和 Wi-Fi Direct 时，只需轻触 NFC 标签即可配置本机和手持设备之间的网络。

使用可移除式 USB 存储器操作

将 USB 存储器直接插入本机，您无需借助电脑便可快速、轻松地打印存储在 USB 存储器中的文件。

可以打印的文件类型如下：

- PDF 文件 （版本 1.7 或更低版本）
- TIFF 文件 （TIFF V6/TTN2 格式）
- JPEG 文件格式
- XPS 文件格式
- OpenXPS 文件格式
- 加密 PDF 文件

此外，可将扫描的图像文件保存至与本机相连的 USB 存储器。

可以存储的文件类型如下：

- PDF 文件格式
- TIFF 文件格式
- JPEG 文件格式
- XPS 文件格式
- OpenXPS 文件格式
- Word 文件格式*1
- Excel 文件格式*1
- PowerPoint 文件格式*1
- 高压缩 PDF 文件格式

*1 安装了选购件 OCR 扫描启用组件时显示此项目。

将文件保存至 USB 存储器 （扫描至 USB）

注

可存储文件的数量：1,000

1 放置原稿。

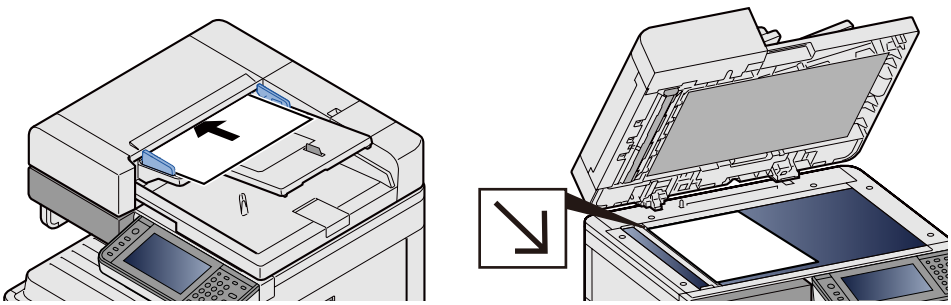

➡放置原稿。（5-3）

2 插入 USB 存储器。

1 将 USB 存储器插入 USB 存储器插槽。

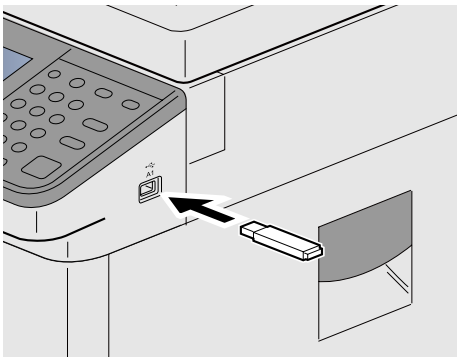

2 机器读取 USB 存储器时，可能会显示信息 “已识别可移除式存储器。显示文件。是否确定？”。选择 [是]。

此时会显示可移除式存储器画面。

注

如果未显示信息，请在主画面上选择 [可移除式存储器]。

3 存储图案。

1 选择想要在其中存储文件的文件夹。

本机会显示前三层文件夹（包括根文件夹）。

2 选择 [✚]。

3 根据需要设定原稿类型、文件格式等。

有关可以设定的功能，请参阅以下内容：

➔[存储文件] (xvi)

4 按 [开始] 键。

此时会扫描原稿，并将数据存储至 USB 存储器。

检查 USB 存储器信息

1 在可移除式存储器画面上选择 [内存信息]。

2 确认信息后请选择 [关闭]。

移除 USB 存储器

重要

请务必按照正确的步骤移除 USB 存储器，以免损坏数据或 USB 存储器。

1 显示画面。

[主界面] 键 > [可移除式存储器]

2 [菜单] > [移除内存]

如果 [移除内存] 信息出现在可移除式存储器画面上，请选择 [确定]，然后移除可移除式存储器。

注

在检查设备状态后也可移除 USB 存储器。

➜检查设备状态 （设备 / 通信）（7-10）

从可移除式 USB 存储器打印

注

- 希望打印的 PDF 文件应具有 .pdf 扩展名。
- 需打印的文件应保存在前三层文件夹中 （包括根文件夹）。
- 使用经过本机正确格式化的 USB 存储器。
- 将 USB 存储器直接插入 USB 存储器插槽。

1 插入 USB 存储器。

1 将 USB 存储器插入 USB 存储器插槽。

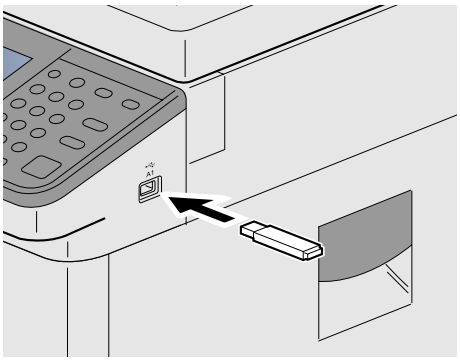

2 机器读取 USB 存储器时，可能会显示信息 “已识别可移除式存储器。显示文件。是否确定？”。选择 [是]。
显示可移除式存储器画面。

注

如果未显示信息，请在主画面上选择 [可移除式存储器]。

2 打印文件。

1 选择想要打印的文件所在的文件夹。
机器会显示包括根文件夹在内的前三层文件夹中的文件。

注

- 可显示的文件的数量：1,000
- 要返回上一级文件夹，请选择 [< 返回] 。

2 选择想要打印的文件 > [打印]

3 根据需要更改打印份数、双面打印等设定。

有关可以设定的功能，请参阅以下内容：

➡[打印] (xvii)

4 按 [开始] 键。

此时会开始打印所选的文件。

身份证复印

此处以基本复印操作为例介绍操作步骤。

复印

1 **[主界面] 键 > [身份证复印]**

2 **放置原稿。**

1 将原稿扫描面朝下放置。

2 以左下角为基准点将原稿与原稿尺寸指示板抵齐。

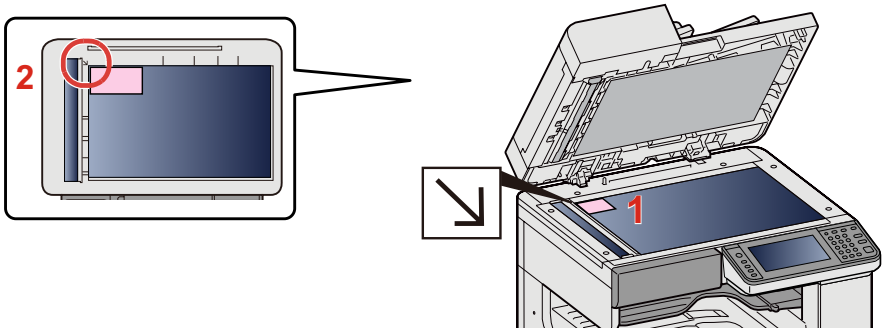

➔放置原稿。（5-3）

3 **选择功能。**

您可以通过选择某个功能对应的功能键来配置其设定。或者，您可以通过选择 [功能] 来选择相应的功能。

➔[复印] (x)

4 **使用数字键输入复印数量。**

指定所需的份数，最多 999 份。

5 **按 [开始] 键。**

开始扫描。

6 **翻转原稿。**

1 将原稿扫描面朝下放置。

2 以左下角为基准点将原稿与原稿尺寸指示板抵齐。

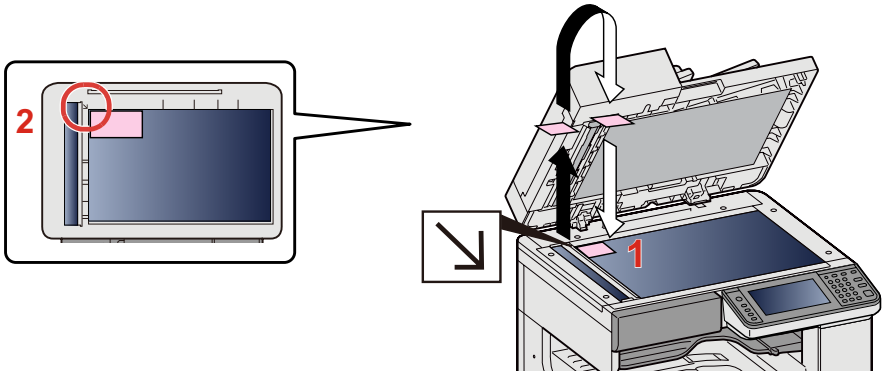

7 **按 [开始] 键。**

此时会将身份证的正反两面复印到一张纸上。

6 高级功能设定

本章介绍以下主题：

本章中的图标 6-2
[身份证复印] 6-3
[原稿尺寸] 6-4
[纸张选择] 6-5
[混合尺寸原稿] 6-7
[原稿方向] 6-9
[分页 / 分组] 6-10
[纸张输出] 6-12
[浓度] 6-13
[原稿图像] 6-14
[EcoPrint] 6-15
[色彩选择] 6-16
[清晰度] 6-17
[对比度] 6-18
[底色浓度调节] 6-19
[防透印到背面] 6-20
[缩小 / 放大] 6-21
[多合一] 6-23
[装订边] 6-25
[双面 / 分割] 6-26
[连续扫描] 6-29
[自动图像旋转] 6-30
[作业完成通知] 6-31
[文件名输入] 6-32
[优先打印] 6-33
[跳过空白页] 6-34
[双面 / 书本原稿] 6-35
[发送尺寸] 6-36
[文件格式] 6-37
[文件分离] 6-41
[扫描分辨率] 6-42
[传真发送分辨率] 6-43
[电子邮件主题 / 内容] 6-44
[FTP 加密传送] 6-45
[存储尺寸] 6-48
[长原稿] 6-49
[加密 PDF 密码] 6-50
[JPEG/TIFF 打印] 6-51
[XPS 适合页面大小] 6-52
[删除阴影区域] 6-53

本章中的图标

介绍便捷功能的页面，会采用图标对便捷功能可用的模式加以说明。

打印中：

发送中：

存储中：

[身份证复印]

复印

复印驾驶执照或医保卡时使用此功能。扫描卡片正反两面时，可将正反两面组合并复印到同一张纸上。

（值：[关闭] / [开启]）

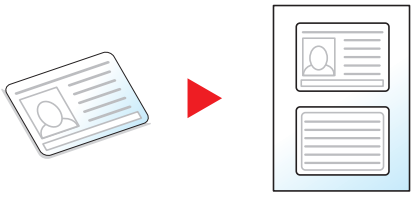

[原稿尺寸]

复印　发送　自定义文件夹　USB存储器

指定要扫描的原稿的尺寸。

选择 [自动]、 [公制]、 [英制]、 [其他] 或 [尺寸输入] 作为原稿尺寸。

项目	值	说明
自动	---	自动检测原稿尺寸。
公制	A3、A4-R、A4、A5-R、A5、A6-R、B4、B5-R、B5、B6-R、 B6、 Folio、 216 × 340 mm	从公制标准尺寸中选择。
英制	Ledger、 Letter-R、 Legal、 Statement-R、 Statement、 11 × 15"、 Oficio II	从英制系列标准尺寸中选择。
其他	8 开、 16 开-R、 16 开、 Hagaki （明信片）、 Oufuku Hagaki （往返明信片）、自定义*1	选择特殊的标准尺寸和自定义尺寸。
尺寸输入	公制 X：50 至 432 mm （以 1 mm 为单位进行微调） Y：50 至 297 mm （以 1 mm 为单位进行微调） 英制 X：2.00 至 17.00" （以 0.01" 为单位进行微调） Y：2.00 至 11.69" （以 0.01" 为单位进行微调）	输入标准尺寸中未包括的尺寸。*2 当您选择了 [尺寸输入] 时，请选择 [+] 或 [-] 设定 “X”（水平方向）和 “Y”（垂直方向）尺寸。选择 [数字键] 使用数字键输入内容。

*1　有关如何登录自定义原稿尺寸的信息，请参阅以下内容：
➡自定义原稿尺寸 （8-11）

*2　输入单位可以在系统菜单中更改。
➡[度量单位] （8-18）

注

使用自定义尺寸原稿时，请务必指定原稿的尺寸。

[纸张选择]

复印　自定义文件夹　USB存储器

选择装有所需纸张尺寸的纸盒或手送纸盘。

如果选择了 [自动]，本机会自动选择与原稿尺寸匹配的纸张。

注

- 请提前指定纸盒中装入的纸张的尺寸和类型。

➔[纸盒 / 手送纸盘设定] （8-8）

- 纸盒 2 之后的纸盒仅在安装了选购件供纸盒时显示。

要选择 [手送纸盘]，请按 [纸张设定] 并指定纸张尺寸和纸张类型。

可用的纸张尺寸和纸张类型如下表所示。

项目		值	说明
纸张尺寸	公制	A3、A4-R、A4、A5-R、A6-R、B4、B5-R、B5、B6-R、Folio、216 × 340 mm	从公制系列标准尺寸中选择。
	英制	Ledger、Letter-R、Letter、Legal、Statement-R、Executive、Oficio II	从英制系列标准尺寸中选择。
	其他	ISO B5、信封 #10、信封 #9、信封 #6、信封 Monarch、信封 DL、信封 C5、信封 C4、Hagaki、Oufuku Hagaki、Youkei 4、Youkei 2、 8 开、 16 开-R、 16 开	选择特殊的标准尺寸和自定义尺寸。
	尺寸输入	公制 X：148 至 432 mm （以 1 mm 为单位进行微调） Y：98 至 297 mm （以 1 mm 为单位进行微调）	输入标准尺寸中未包括的尺寸。*1 当您选择了 [**尺寸输入**] 时，请使用 [+] / [-] 或数字键设定 “X”（水平方向）和 “Y”（垂直方向）尺寸。选择 [**数字键**] 使用数字键输入内容。
		英制 X：5.83 至 17.00" （以 0.01" 为单位进行微调） Y：3.86 至 11.69" （以 0.01" 为单位进行微调）	
纸张类型		普通纸 （60 至 105 g/m^2）、投影胶片、牛皮纸 （59 g/m^{2}或以下）、标签纸、再生纸、预印纸*2、铜版纸、明信片、彩色纸、打孔纸*2、公函信笺*2、信封、厚纸 （106 g/m^{2}或以上）、高级纸、自定义 1 - 8*2	

*1 输入单位可以在系统菜单中更改。
➔[度量单位] （8-18）

*2 有关如何指定自定义纸张类型 1 至 8 的说明，请参阅以下内容：
➔纸张类型设定 （8-13）
要在预印纸、打孔纸或公函信笺上打印时，请参阅以下内容：
➔特殊纸张操作 （8-13）

重要

更改了手送纸盘的纸张尺寸和纸张类型时，会选择 [纸张类型]。请注意：如果同时按下了 [手送纸盘]，则会取消选择该设定。

注

- 您可以事先选择经常使用的纸张尺寸和类型，并将其设为初始设定。

➔[手送纸盘] （8-9）

- 如果纸张来源纸盒或手送纸盘中没有装入指定尺寸的纸张，则会出现确认画面。在手送纸盘中装入所需纸张，然后选择 [继续]。开始复印。

[混合尺寸原稿]

复印　发送　自定义文件夹　USB存储器

即使送稿器中的原稿尺寸不同，也可全部扫描。

如果使用原稿台，则该功能不可用。

复印

项目	值	说明
混合尺寸原稿	关闭	
	配置设置。	使用送稿器扫描并复印相同宽度的多页纸张。

发送中

项目	值	说明
混合尺寸原稿	关闭	–
	相同宽度	使用送稿器扫描并发送相同宽度的多页纸张。

存储中

项目	值	说明
混合尺寸原稿	关闭	–
	相同宽度	使用送稿器扫描并存储相同宽度的多页纸张。

支持使用的原稿组合

相同宽度

原稿宽度相同时，可以组合在一起放入送稿器的原稿如下。

•B4 和 B5

•A3 和 A4 （Ledger 和 Letter）

•A4-R 和 Folio （Legal 和 Letter-R）

例如：B4 和 B5

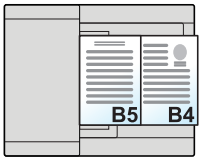

注

- 在使用以下组合的混合原稿尺寸时，请务必将 “原稿自动检测” 的 “Folio” 设为 [开启]。

A4-R 和 Folio

➡原稿自动检测 （8-11）

- 在送稿器中装入原稿：最多 30 张

[原稿方向]

复印　发送　自定义文件夹　USB存储器

选择原稿顶边的方向以按正确的方向扫描。

要使用以下功能，须设定原稿的方向。

- 缩小 / 放大
- 双面
- 装订边
- 多合一
- 双面 / 书本原稿

> **注**
>
> 将系统菜单的确认原稿方向设定为[设定]时，设定了上述功能后将显示原稿方向的选择画面。
>
> ➔原稿方向 （复印）（8-15）
>
> ➔原稿方向 （发送 / 存储）（8-15）

选择原稿方向为 [顶边朝上]、 [顶边朝左]。

项目	图像
顶边朝上	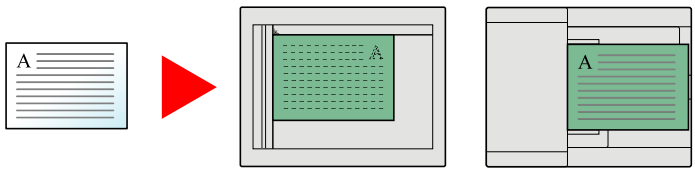
顶边朝左	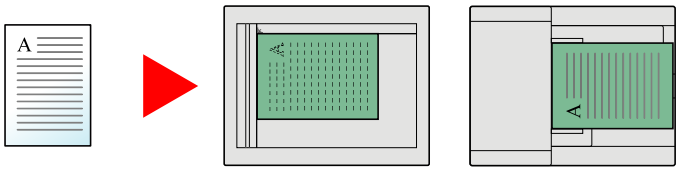
自动*1	

*1　安装了选购件 OCR 扫描启用组件时显示此项目。

> **注**
>
> 可更改原稿方向的初始设定。
>
> ➔原稿方向 （复印）（8-15）
>
> ➔原稿方向 （发送 / 存储）（8-15）

[分页 / 分组]

复印　自定义文件夹　USB存储器

按页或份对输出纸张进行分组。

分页

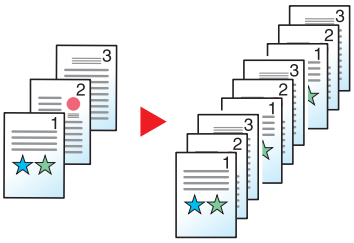

扫描多页原稿并生成按页码排列的全套复印件。

分组

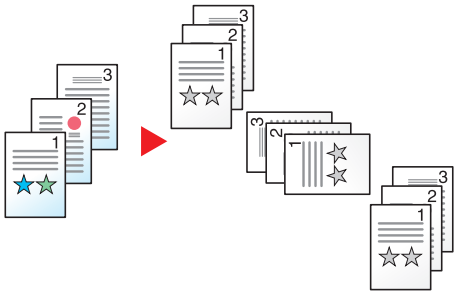

使用分组功能时，每份 （或每页）纸张在输出时会旋转 90 度。

注

如果在未安装文档装订器的情况下进行分组，则需要附加一个供纸单元。该附加进纸单元的纸张尺寸必须与所选进纸单元相同，但纸张方向必须不同。

分组支持的纸张尺寸：A4、 B5、 Letter、 16 开

[纸张输出]

复印　自定义文件夹　USB存储器

指定接纸盘。

项目	说明
内部托盘[*1]	输出至机器上的内部托盘。
作业分离器托盘	出纸到作业分离器托盘。

注

可更改纸张输出的初始设定。

➔纸张输出 （8-17）

[浓度]

复印　发送　自定义文件夹　USB存储器

调节浓度。

（值：[-4] 至 [+4] （淡 - 浓）

[原稿图像]

复印　发送　自定义文件夹　USB存储器

选择可获得最佳效果的原稿图像类型。

复印 / 打印

项目			说明
文本 + 图片*1			适用于文字和图片混合的原稿。
图片			适用于由相机拍摄的图片。
文字			适用于大部分内容为文字的文件。
图片 / 地图*2			适用于复印图片及地图。
其他	原稿图像	文字 + 图片	适用于文字和图片混合的原稿。
		图片	适用于由相机拍摄的图片。
		文字	适用于大部分内容为文字的文件。
		图片 / 地图	适用于复印图片及地图。
	高亮显示	开启	选择显示文字和荧光笔标记。可最大程度地再现荧光笔色彩。
		关闭	不再现荧光笔的色彩。

*1　如果使用 [文字+图片] 无法清晰打印灰色文字，选择 [文字] 可能会改善打印效果。

*2　复印时会显示该功能。

发送 / 存储

项目	说明
文字 + 图片	适用于文字和图片混合的原稿。
图片	适用于由相机拍摄的图片。
文字	清晰再现铅笔文字和细线。可以选择 [文字] 或 [文字 （细线）]。
淡色文字 / 细线	清晰再现用铅笔等手写的模糊字符和地图原稿或图表上的细线。

[EcoPrint]

EcoPrint 功能可节省打印时耗费的墨粉量。进行测试打印时或者无需打印高质量打印件时，使用该功能。

（值：[关闭] / [开启]）

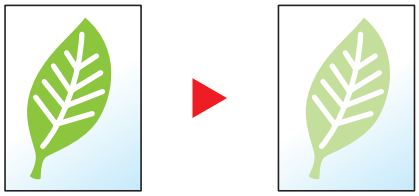

[色彩选择]

选择色彩模式设定。

发送 / 存储

项目	说明
自动色彩 （彩色 / 灰度）	自动识别文件的色彩，然后以全色扫描彩色文件，以灰度扫描黑白文件。
自动色彩 （彩色 / 黑白）	自动识别文件的色彩，然后以全色扫描彩色文件，以黑白扫描黑白文件。
全色	使用全色扫描文件。
灰度	使用灰度扫描文件。生成光滑的细化图像。
（黑白）	以黑白打印。

[清晰度]

复印　发送　自定义文件夹　USB存储器

调整图像轮廓的清晰度。

复印含有粗线条或虚线条的笔绘原稿时，如果朝 “增强” 方向调节清晰度，则可以生成清晰的复印件。复印由杂志照片等图案点组成的图像，出现条纹*1图案时，如果朝 “模糊” 方向调节清晰度，则可以获得边缘柔和以及条纹减弱的复印件。

不太清晰　原稿　更清晰

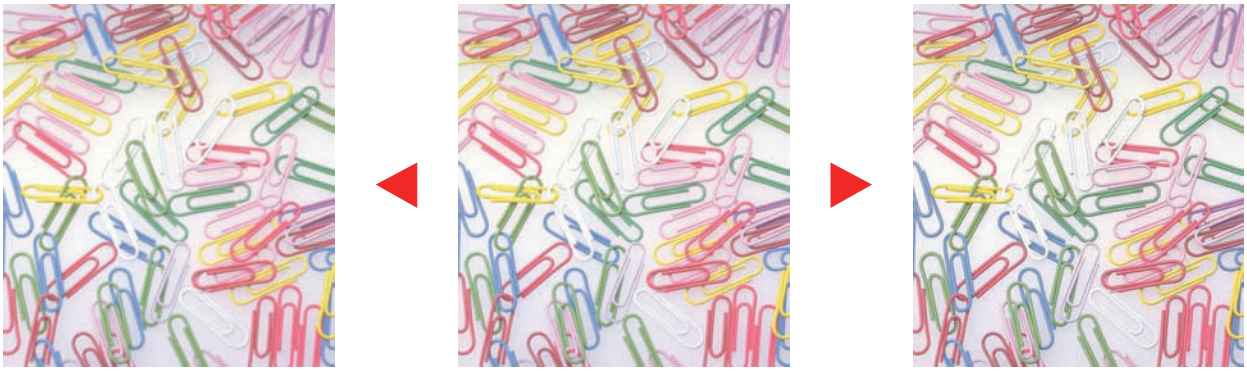

项目	说明
[+1] 至 [+3] （增强）	增强图像轮廓。
[-1] 至 [-3] （模糊）	模糊图像轮廓。可减轻条纹*1效果。

*1　由不规则分布的半色调点形成的图案。

[对比度]

复印 发送 自定义文件夹 USB存储器

您可以调节图像的明暗对比度。

降低 原稿 提高

项目	说明
[+1] 至 [+4] （较高）	增强了色彩的清晰度。
[-1] 至 [-4] （较低）	使色彩过渡更平滑。

[底色浓度调节]

复印　发送　自定义文件夹　USB存储器

移除报纸等原稿的黑色底色。

如果底色不合适，请选择 [自动]。如果使用 [自动] 无法除去底色，请选择 [手动] 并调整底色浓度。

项目	说明
关闭	不调节底色。
自动	根据原稿自动调节底色浓度。
手动	选择 [1] 至 [5] （淡 - 浓）手动调节底色浓度。

[防透印到背面]

复印　发送　自定义文件夹　USB存储器

扫描较薄的原稿时不会出现底色和图像透印现象。

（值：[关闭] / [开启]）

[缩小 / 放大]

更改倍率以缩小或放大图像。

复印

可以使用以下缩放倍率选项。

自动

调节图像，使其与纸张尺寸相符。

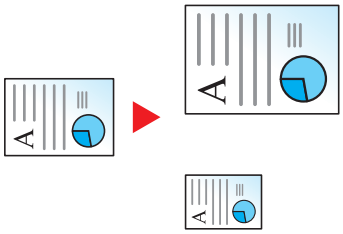

标准缩放

根据预设的缩放倍率进行缩小或放大。

型号	缩放倍率 （原稿 – 复印件）	
公制型号	400% （最大） 200% A5>>A3 141% A4>>A3，A5>>A4 127% Folio>>A3 106% 11x15” >>A3 100%	90% Folio>>A4 75% 11x15” >>A4 70% A3>>A4，A4>>A5 50% 25% （最小）

缩放倍率输入

以 1% 为单位在 25% 至 400% 之间手动缩小或放大原稿图像。使用数字键或选择 [+] 或 [-] 输入任意缩放倍率。

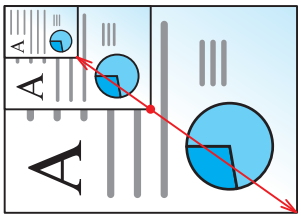

打印 / 发送 / 存储

项目	说明
100%	再现原稿尺寸。
自动	缩小或放大原稿发送 / 存储尺寸。

注

要缩小或放大图像，请选择纸张尺寸、发送尺寸或存储尺寸。

➔[纸张选择]（6-5）

➔[发送尺寸]（6-36）

➔[存储尺寸]（6-48）

[多合一]

复印

将 2 张或 4 张原稿合并在 1 个打印页面上。

您可选择页面版面和页边线条类型。

可用以下页边线条类型。

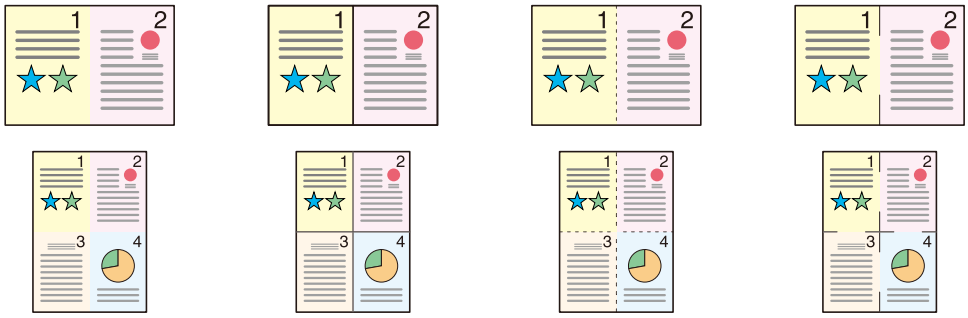

无　实线　虚线　定位标记

项目		值	说明
关闭		—	禁用该功能。
2 合 1		—	在一张纸上打印两张原稿。
4 合 1		—	在一张纸上打印四张原稿。
其他	**多合一**	关闭、2 合 1（左至右 / 上至下）、2 合 1（右至左 / 下至上）、4 合 1（左上→右）、4 合 1（右上→左）、4 合 1（左上→下）、4 合 1（右上→下）	选择扫描原稿页面的布置方式。
	边框线条	无、实线、虚线、位置标记	选择页边线条类型。
	原稿方向	顶边朝上、顶边朝左	选择原稿文件顶边的方向以进行正确扫描。

版面图像

项目		图像
2 合 1	左至右 / 上至下	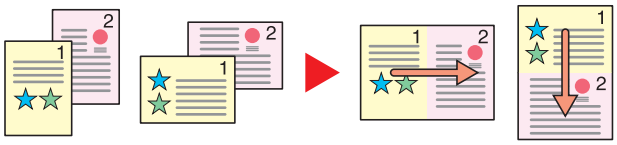
	右至左 / 下至上	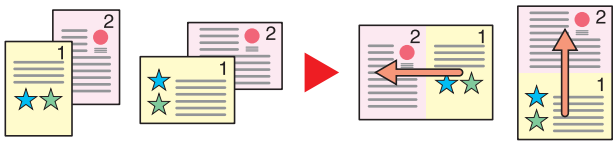
4 合 1	左上→右	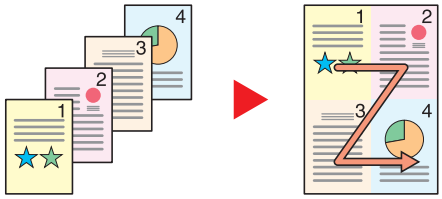
	右上→左	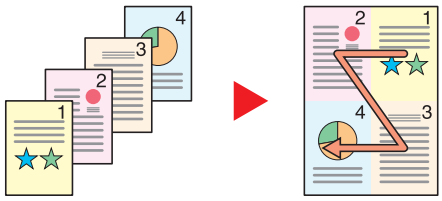
	左上→下	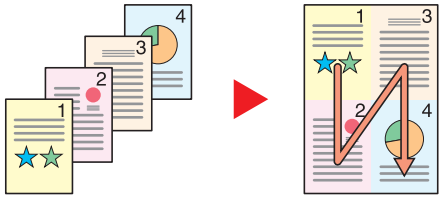
	右上→下	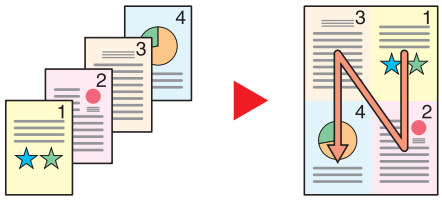

注

- 多合一模式支持的纸张尺寸为：A3、A4-R、A4、A5-R、B4、B5-R、B5、Folio、216 × 340mm、Ledger、Letter-R、Letter、 Legal、 Statement-R、 Oficio II、 8 开、 16 开-R、 16 开
- 将原稿放置在原稿台上时，请务必按页面次序复印原稿。

[装订边]

复印　自定义文件夹　USB 存储器

复印 / 打印

添加装订边 （空白）。此外，您还可以设定装订边宽度和反面装订边。

注

可更改装订边宽度的初始设定。

➡装订边 （8-16）

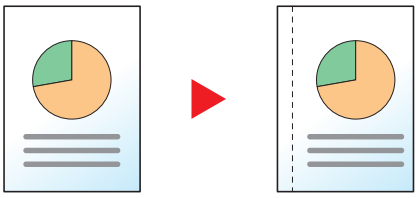

项目				值	说明
关闭					未设定装订边。
开启	装订边	左 / 右 （-18 - +18）		公制：-18 mm 至 +18 mm （以 1 mm 为单位进行微调） 英制：-0.75 至 +0.75"（以 0.01" 为单位进行微调）	设定装订边宽度。 *1 使用 [+] 和 [-] 来调节 “左 / 右 （-18 - +18）” 和 “上 / 下 （-18 - +18）” 装订边值。您可以使用 [数字键] 来输入数值。
		上 / 下 （-18 - +18）			
	反面	自动			对于双面复印，请按 [反面]，然后选择 [自动] 或 [手动]。 根据正面所指定的装订边与装订方向，本机会自动在反面应用一个合适的装订边。
		手动	左 / 右 （-18-+18）	公制：-18 mm 至 +18 mm （以 1 mm 为单位进行微调） 英制：-0.75 至 +0.75"（以 0.01" 为单位进行微调）	您可以为反面设定不同于正面的装订边。在显示的画面中设定装订边。设定选择与正面相同。 *1 使用 [+] 和 [-] 来调节 “左 / 右 （-18 - +18） ” 和 “上 / 下 （-18 - +18）” 装订边值。您可以使用 [数字键] 来输入数值。
			上 / 下 （-18-+18）		
	原稿方向			顶边朝上、顶边朝左	选择原稿文件顶边的方向以进行正确扫描。 按 [原稿方向] 选择原稿的方向为 [顶边朝上] 或 [顶边朝左]。然后选择 [确定]。

*1　输入单位可以在系统菜单中更改。
➡[度量单位] （8-18）

发送中

指定原稿尺寸和发送 / 存储尺寸并发送 / 存储完原稿后，本机会根据这些尺寸在纸张的底部或左右侧之一创建装订边。通过使用居中功能，图像会被置于与所创建各页的上 / 下和左 / 右侧装订边距离相等的位置。

（值：[关闭] / [开启]）

[双面 / 分割]

复印

生成双面复印件。您也可以从双面原稿创建单面复印件。

您可以使用以下模式。

单面至双面

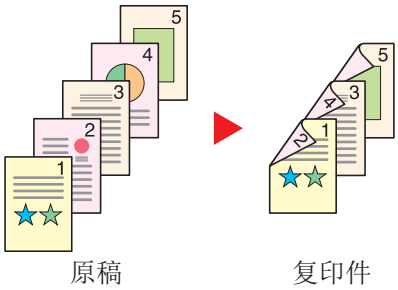

从单面原稿生成双面复印件。如果原稿的张数为奇数，则最后一张复印件的背面为空白。

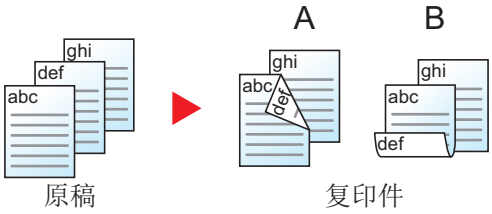

可用以下装订选项。

A 左侧 / 右侧装订：背面的图像不会旋转。

B 顶部装订：背面的图像旋转 180 度。复印件可以在顶部装订，翻页时朝向相同的方向。

双面至单面

将双面原稿的两面复印到 2 张单独页面。

可用以下装订选项。

- 左 / 右装订：背面的图像不会旋转。
- 顶部装订：背面的图像旋转 180 度。

双面至双面

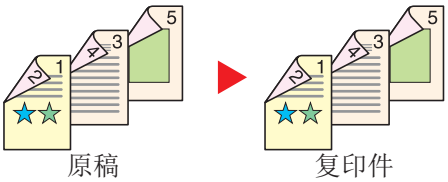

使用双面原稿生成双面复印件。

注

双面至双面模式支持的纸张尺寸为：A3、A4-R、A4、A5-R、B4、B5-R、B5、216 × 340mm、Ledger、Letter-R、Letter、 Legal、 Statement-R、 Executive、 Oficio II、 Folio 和 8 开

书本至单面

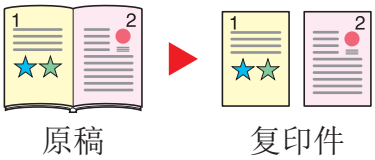

从双面或摊开的书本原稿生成单面复印件。
可用以下装订选项。
左侧装订：从左至右复印摊开原稿。
右侧装订：从右至左复印摊开原稿。

注

- 书本至单面模式支持的原稿尺寸：A3、 A4-R、 A5-R、 B4、 B5-R、 Ledger、 Letter-R 和 8 开
- 书本至单面模式支持的纸张尺寸：A4、 B5、 Letter 和 16 开

书本至双面

书本 → 封面和封底　书本 → 书本

从摊开的书本原稿生成双面复印件。

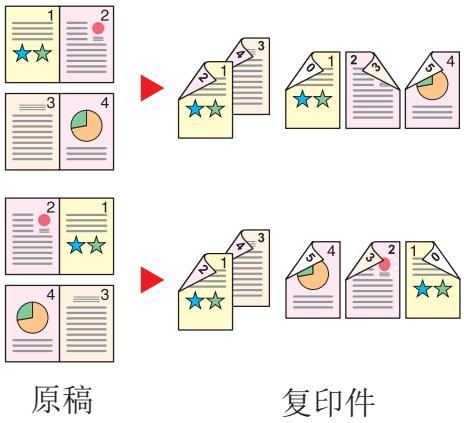

注

- 书本至双面模式支持的原稿尺寸：A3、 A4-R、 A5-R、 B4、 B5-R、 Ledger、 Letter-R 和 8 开
- 书本至双面模式支持的纸张尺寸：A4、 B5、 Letter 和 16 开

复印

对单面或打开的书本原稿进行双面复印，或者，对双面或打开的书本原稿进行单面复印。选择原稿和已完成文件的装订方向。

项目		值	说明
单面>>单面		—	禁用该功能。
单面>>双面		—	以初始设定复印原稿。有关初始设定详情，请参阅以下内容：
双面>>单面		—	
双面>>双面		—	
其他	双面	单面>>单面 单面>>双面 双面>>单面 双面>>双面 书本→单面 书本→双面	选择所需的双面选项。
	原稿装订*1	左侧 / 右侧装订、顶部装订	选择原稿的装订方向。
	装订*2	左侧 / 右侧装订、顶部装订 书本→双面 书本→书本	选择复印件的装订方向。
	原稿方向	顶边朝上、 顶边朝左 自动*3	选择原稿文件顶边的方向以进行正确扫描。

*1 当将 “双面” 选为 [双面>>单面]、 [双面>>双面]、 [书本→单面] 或 [书本→双面] 时显示。

*2 当将 “双面” 选为 [单面>>双面]、 [双面>>双面] 或 [书本→双面] 时显示。

*3 安装了选购件 OCR 扫描启用组件时显示此项目。

将原稿放置在原稿台上时，请连续更换各原稿并按 [开始] 键。

扫描完所有原稿后，选择 [扫描完成] 开始复印。开始复印。

打印

单面或双面打印文件。

项目	值	说明
单面	—	禁用该功能。
双面	装订左 / 右	输出双面文件并对齐，以便进行左侧或右侧装订。
	装订上	输出双面文件并对齐，以便进行顶部装订。

[连续扫描]

复印　发送　自定义文件夹　USB存储器

分批量扫描大量原稿，然后将原稿作为一个作业来处理。将连续扫描原稿直至您按下 [扫描完成]。

要使用连续扫描请选择 [开启]。

（值：[关闭] / [开启]）

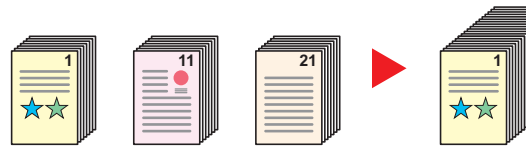

[自动图像旋转]

复印

当原稿尺寸与装入的纸张匹配但放置方向不同时，自动将图像旋转 90 度。

值：[关闭] / [开启]）

注

- 您可在初始设定中选择是否自动旋转图像。

➔自动图像旋转 （8-16）

- 启用了该功能后，即可选择图像旋转的方式。

➔自动图像旋转操作 （8-22）

[作业完成通知]

作业完成时，通过电子邮件通知。也可用于在作业中断时发送通知。

用户可以在远处工作，等待作业完成通知，从而可以节省守候在机器旁等待作业完成的时间。

注

使用此功能时需事先配置 PC，以便可以使用电子邮件。要配置设定，请参阅以下内容：

➔Command Center RX （命令中心）（2-41）

可将电子邮件发送至单个目的地。

项目	说明
关闭	禁用该功能。
仅作业完成时	要添加新目的地，请选择 [菜单] > [添加]。 地址簿：从地址簿中选择通知目的地，然后选择 [确定]。 分机地址簿*1：从分机地址簿中选择要通知的目的地。 地址输入：直接输入电子邮件地址。输入地址 （最多 128 位字符），然后选择 [确定]。 我的地址*2：使用用户登录的电子邮件地址簿。
作业完成时 + 作业中断时	

*1 分机地址簿设定可通过 Command Center RX （命令中心）进行配置。
➔Command Center RX User Guide

*2 启用用户登录管理时显示。
➔设定用户登录管理 （9-4）

注

- 要编辑目的地，请选择 [菜单] > [编辑]，然后选择所需目的地。
- 选择 [ ] 显示所选目的地的详细内容。
- 选择 [ ] 删除目的地。

[文件名输入]

添加文件名。

也可以设定作业编号、日期和时间等附加信息。您可以使用在此处指定的文件名、日期和时间或作业编号检查作业历史记录或作业状态。

输入文件名，然后选择 [确定]。

最大字符数：最多 32 个

要添加日期和时间，请选择 [日期和时间]。要添加作业编号，请选择 [作业编号]。添加的信息将在 “附加信息” 中显示。

[优先打印]

复印　自定义文件夹　USB存储器

暂停当前作业并优先处理新作业。

被暂停的作业会在优先打印操作完成后恢复。

（值：[关闭] / [开启]）

注

- 如果当前作业已是优先打印的作业，则此功能不可用。
- 视当前作业状态和内存使用情况而定，可能无法使用优先打印功能。在此情况下，请尝试插印。

➔插印 （5-13）

[跳过空白页]

复印　发送　自定义文件夹　USB存储器

扫描文件中有空白页时，该功能可跳过该空白页并仅扫描非空白页。

可以将空白页设定为其中包含规则线和少量字符的页面。

机器可检测空白页并保存不必要的打印而无需检查文件中的空白页。

项目		说明
关闭		扫描包括空白页在内的所有内容。
配置设置。	空白页 + 规则线	空白页与含有规则线的页面被视为空白页。
	仅空白页	仅空白页别视为空白页。
	空白页 + 部分文字	空白页与含有少量文字的页面被视为空白页。

注

带有打孔的原稿或打印在彩色底面上的原稿可能无法识别为空白页。

[双面 / 书本原稿]

选择原稿的装订类型。

项目		值	说明
单面		—	未设定双面 / 书本原稿。
双面	装订	左侧 / 右侧装订、顶部装订	选择原稿的装订方向。
	原稿方向	顶边朝上、顶边朝左	选择原稿文件顶边的方向以进行正确扫描。 选择 [原稿方向]，将原稿的方向选择为 [顶边朝上] 或 [顶边朝左]。然后选择 [确定]。
书本*1	装订	左侧装订，右侧装订	选择原稿的装订方向。
其他	双面 / 书本原稿	单面	单面页式原稿选择此设定。
		双面 （左侧 / 右侧装订）	采用左侧或右侧装订的双面页式原稿选择此设定。
		双面 （顶部装订）	采用顶部装订的双面页式原稿选择此设定。
		书本 （左侧装订）	采用左侧装订的书本类型原稿 （杂志、书籍等）选择此设定。
		书本 （右侧装订）	采用右侧装订的书本类型原稿 （杂志、书籍等）选择此设定。
	原稿方向*2	顶边朝上、顶边朝左	选择原稿文件顶边的方向以进行正确扫描。

*1 原稿方向设为 [顶边朝上]。

*2 “双面”中选择 [双面 （装订左 / 右）] 或 [双面 （装订上）] 时显示。

[发送尺寸]

发送

选择要发送的图像的尺寸。

选择 [和原稿尺寸相同]、 [公制]、 [英制] 或 [其他] 来作为发送尺寸。

项目	值	说明
和原稿尺寸相同	---	以和原稿相同的尺寸自动发送。
公制	A3、 A4、 A5、 A6、 B4、 B5、 B6、 Folio、 216 × 340 mm	从公制系列标准尺寸中选择。
英制	Ledger、 Letter、 Legal、 Statement、 11 × 15"、 Oficio II	从英制系列标准尺寸中选择。
其他	8 开、 16 开、 Hagaki、 Oufukuhagaki	选择特殊的标准尺寸。

原稿尺寸、发送尺寸和倍率之间的关系

原稿尺寸、发送尺寸和倍率三者之间相互关联。有关详情，请参阅下表。

原稿尺寸和发送尺寸	相同	不同
[原稿尺寸] （6-4）	必要时指定。	必要时指定。
发送尺寸	选择 [和原稿相同]。	选择所需的尺寸。
[缩小 / 放大] （6-21）	选择 [100%] （或 [自动]）。	选择 [自动]。

注

指定的发送尺寸与原稿尺寸不同且选择 [100%] 缩放倍率时，本机将按照实际尺寸 （不缩放）发送图像。

[文件格式]

指定图像文件格式。

选择文件格式 [PDF]、 [TIFF]、 [JPEG]、 [XPS]、 [OpenXPS] 和 [高压缩PDF]。

安装了选购件 OCR 扫描启用组件时，您还可以选择 [Word]、 [Excel] 或 [PowerPoint]。

也可调节图像质量等级。

选择 [文件格式] > [其他] > [图像质量]。

将扫描时的色彩模式选为灰度或全色时，请设定图像质量。

如果选择了 [PDF] 或 [高压缩 PDF]，您可以指定加密或 PDF/A 设定。

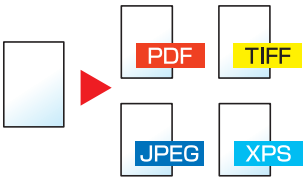

项目		值	说明
高压缩PDF		压缩率优先、标准、画质优先	使用高压缩 PDF 格式执行处理。
TIFF		1 低画质（高压缩）至 5 高画质（低压缩）	使用 TIFF 格式执行处理。
PDF		1 低画质（高压缩）至 5 高画质（低压缩）	使用 PDF 格式执行处理。
JPEG		1 低画质（高压缩）至 5 高画质（低压缩）	使用 JPEG 格式执行处理。每页原稿创建一个文件。
XPS		1 低画质（高压缩）至 5 高画质（低压缩）	使用 XPS 格式执行处理。
OpenXPS		1 低画质（高压缩）至 5 高画质（低压缩）	使用 OpenXPS 格式执行处理。
Word[*1]		—	设定所选的文件格式。
Excel[*1]		—	
PowerPoint[*1]		—	
其他	文件格式	高压缩PDF、TIFF、PDF、JPEG、XPS、OpenXPS	选择图像文件格式。
	图像质量[*2]	压缩率优先、标准、画质优先	设定图像质量。
	图像质量[*3]	1 低画质（高压缩）至 5 高画质（低压缩）	设定图像质量。
	PDF/A	关闭、PDF/A-1a、PDF/A-1b、PDF/A-2a、PDF/A-2b、PDF/A-2u	设定 PDF/A 格式类型。
	加密[*4]	Acrobat 3.0 或更高版本，加密等级：中（40 位） Acrobat 5.0 或更高版本，加密等级：高（128 位）	此时可配置加密设定。
OCR 文字识别[*1]		关闭、开启	设定 OCR 文字识别初始设定。
OCR 输出格式[*5]		文字 + 图形、文字 + 有扫描图像的图形、有可搜索文字的扫描图像	设定 OCR 输出格式初始设定。

*1 仅在安装了选购件扫描扩展组件时显示。

*2 当“文件格式”选择为 [高压缩 PDF] 时显示。

*3 当“文件格式”选择为 [高压缩 PDF] 以外的选项时显示。

*4 可以配置加密设定。有关详情，请参阅以下信息：

*5 将“文件格式”选为 [Word]、[Excel] 或 [PowerPoint] 时显示。

PDF 加密功能

如果选择了 PDF 或高压缩 PDF作为文件格式，您可以为文件分配一个安全密码，以限制显示、打印和编辑 PDF 的访问级别。

1 从项目中选择 **[其他]**。

2 在 **[文件格式]** 中选择 **[高压缩PDF]** 或 **[PDF]**。

3 **[加密] > [兼容性] >** 选择设定。

设定项目取决于所选的 [兼容性] 设定。

选择 [Acrobat 3.0 或更高版本，加密等级：中 （40 位）] 时

项目		值	说明
打开文件的密码		关闭、开启	输入打开 PDF 文件的密码。 选择 [开启]，输入密码（最多 256 个字符），然后选择 [下一步]。 再次输入密码进行确认，然后选择 [确定]。
编辑 / 打印文件的密码		关闭、开启	输入编辑 PDF 文件的密码。 选择 [开启]，输入密码（最多 256 个字符），然后选择 [下一步]。 再次输入密码进行确认，然后选择 [确定]。 输入密码并选择要编辑 / 打印文件的 [详细内容] 后，您可以特别限定操作。
	允许打印	不允许、允许	限制 PDF 文件的打印。
	允许更改	不允许	禁止更改 PDF 文件。
		添加备注	仅可添加备注。
		除抽取页外的页面版面	可更改页面版面，但抽取 PDF 文件的页面除外。
		除抽取页外的任何页面	可执行除抽取 PDF 文件页面以外的所有操作。
	文字 / 图像 / 其他的复印	禁用、启用	禁止复制 PDF 文件上的文字和对象。

选择 [Acrobat 5.0 或更高版本，加密等级：高 （128 位）] 时

项目	值	说明
打开文件的密码	关闭、开启	输入打开 PDF 文件的密码。 选择 [开启]，输入密码（最多 256 个字符），然后选择 [下一步]。 再次输入密码进行确认，然后选择 [确定]。
编辑 / 打印文件的密码	关闭、开启	输入编辑 PDF 文件的密码。 选择 [开启]，输入密码（最多 256 个字符），然后选择 [下一步]。 再次输入密码进行确认，然后选择 [确定]。 输入编辑 / 打印文件的密码后，您可以特别限定操作。

项目		值	说明
	允许打印	不允许	不允许打印 PDF 文件。
		允许 （仅限于低分辨率）	仅可使用低分辨率打印 PDF 文件。
		允许	可使用原始分辨率打印 PDF 文件。
	允许更改	不允许	禁止更改 PDF 文件。
		插入 / 删除 / 旋转页面	仅可插入、删除和旋转 PDF 文件的页面。
		添加备注	仅可添加备注。
		除抽取页外的任何页面	可执行除抽取 PDF 文件页面以外的所有操作。
	文字 / 图像 / 其他的复印	禁用、启用	禁止复制 PDF 文件上的文字和对象。

OCR 文字识别 （选购）

将文件格式选为 [PDF]、[高压缩 PDF]、[Word]、[Excel] 或 [PowerPoint] 时，您可通过对扫描文件运行 OCR 来创建可搜索文件。依次选择 [OCR 文字识别] 和 [开启]，选择文件的语言，然后选择 [确定]。

项目	说明
关闭	不创建可搜索文件。
开启	创建可搜索文件。 从触摸面板上显示的语言中选择要提取的语言。

注

- 安装了选购件 OCR 扫描启用组件时才可使用该功能。
- 从自定义文件夹发送时，无法设定该功能。
- 如未选择正确的语言，文件创建可能用时较长或无法创建。可在系统菜单中更改初始语言。
- 如果未按正确的方向放置原稿，可能无法将文件中的文字识别为字符。此外，创建文件也可能会用时较长。确保原稿方向正确。
- 文字识别精度取决于原稿的状况。以下状况可能会降低识别精度。
  - 经多次复印的文件 （复印件的复印件）
  - 字符间距过窄或过宽的原稿
  - 文字上带有线条的原稿
  - 字体特殊的原稿
  - 书本的装订部分
  - 手写文本

[文件分离]

发送　自定义文件夹　USB存储器

通过逐页分割扫描的原稿数据来创建多个文件并进行发送。

（值：[关闭] / [每一页]）

选择 [每一页] 设定文件分离。

注

文件名末尾处都会附上三位数的序列号，如 “abc_001.pdf、 abc_002.pdf...”。

[扫描分辨率]

发送　自定义文件夹　USB存储器

选择扫描分辨率的精细程度。

（值：[600 × 600 dpi] / [400 × 400 dpi 超精细] / [300 × 300 dpi] / [200 × 400 dpi 高精细] / [200 × 200 dpi 精细] / [200 × 100 dpi 正常]）

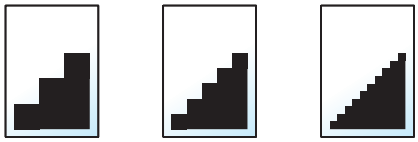

注

数值越大，图像的分辨率越高。但是，分辨率高也意味着较大的文件尺寸和更长的发送时间。

[传真发送分辨率]

发送

设置发送传真时图像的分辨率。数值越大，图像分辨率越高。但是，文件尺寸会变大，发送时间也会变长。

注

FAX 服务器打开时显示传真分辨率。

项目	详细内容	
400×400 dpi 超精细	更清晰地发送细小文字或细微线条的原稿时	文字大小参考：6 pt （例：分辨率 分辨率）
200×400 dpi 高精细	发送细小文字或细微线条的原稿时	文字大小参考：6 pt （例：分辨率 分辨率）
200×200 dpi 精细	发送较小文字或较细线条的原稿时	文字大小参考：8 pt （例：分辨率 分辨率）
200×100 dpi 正常	发送正常大小文字的原稿时	文字大小参考：10.5 pt （例：分辨率 分辨率）

注

出厂时设定为 [200×100 dpi 正常]。分辨率越高图像越清晰，但传真发送时间会变长。

[电子邮件主题 / 内容]

发送　　自定义文件夹

发送文件时添加主题和内容。

选择 [主题] / [内容] 输入电子邮件主题 / 内容。

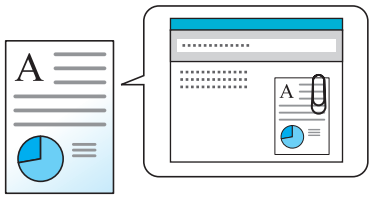

注

可输入字符的最大数量如下。
主题:60 个字符
内容：500 个字符

[FTP 加密传送]

发送　　自定义文件夹

通过 FTP 加密传送的图像。

加密可确保文件传送安全。

（值：[关闭] / [开启]）

注

单击 [安全设定]，然后单击 Command Center RX（命令中心）中的 [网络安全]。请确保安全协议设定中的“SSL”为“开启”，并在客户端侧设定中选择了一个以上的有效加密。

➔Command Center RX User Guide

[打印后删除]

自定义文件夹

打印完成后从文件夹自动删除文件。

值：[关闭] / [开启]）

[传送后删除]

自定义文件夹

传送完成后从文件夹自动删除文件。

值：[关闭] / [开启]）

[存储尺寸]

自定义文件夹　　USB存储器

选择要存储的图像尺寸。

选择 [和原稿尺寸相同]、 [公制]、 [英制] 或 [其他] 来作为存储尺寸。

项目	值	说明
和原稿尺寸相同	---	保存的图像和原稿尺寸相同。
公制	A3、 A4、 A5、 A6、 B4、 B5、 B6、 Folio、 216 × 340 mm	从公制系列标准尺寸中选择。
英制	Ledger、 Letter、 Legal、 Statement、 11 × 15"、 Oficio II	从英制系列标准尺寸中选择。
其他	8 开、 16 开、 Hagaki、 Oufukuhagaki	选择特殊的标准尺寸。

原稿尺寸、存储尺寸和倍率之间的关系

原稿尺寸、存储尺寸和倍率三者之间相互关联。有关详情，请参阅下表。

原稿尺寸和发送尺寸	相同	不同
[原稿尺寸] （6-4）	必要时指定。	必要时指定。
发送尺寸	选择 [和原稿相同]。	选择所需的尺寸。
[缩小 / 放大] （6-21）	选择 [100%] （或 [自动]）。	选择 [自动]。

注

选择的存储尺寸与原稿尺寸不同且选择 [100%] 缩放倍率时，本机将按照实际尺寸 （不缩放）存储图像。

[长原稿]

发送　　USB 存储器

使用送稿器读取、发送或保存长尺寸原稿。

（值：[关闭] / [开启]）

注

- 以黑白或灰度发送长原稿。
- 仅不可扫描原稿的一面。可扫描长度最长为 1,900 mm 的原稿。
- 您可以选择 300×300 dpi 或以下分辨率。

[加密 PDF 密码]

USB 存储器

输入密码以打印 PDF 数据。

输入密码，然后选择 [确定]。

注

有关输入密码的详情，请参阅以下内容：

➔字符输入方法 （12-12）

[JPEG/TIFF 打印]

USB 存储器

打印 JPEG 或 TIFF 文件时选择图像尺寸。

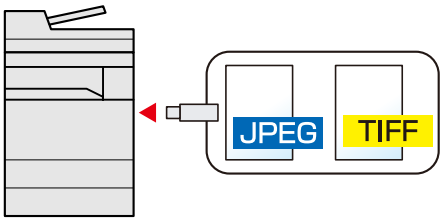

项目	说明
纸张尺寸	使图像尺寸符合所选的纸张尺寸。
图像分辨率	以实际图像的分辨率打印。
打印分辨率	使图像尺寸符合打印分辨率。

[XPS 适合页面大小]

USB 存储器

打印 XPS 文件时缩小或放大图像尺寸以符合所选的纸张尺寸。

（值：[关闭] / [开启]）

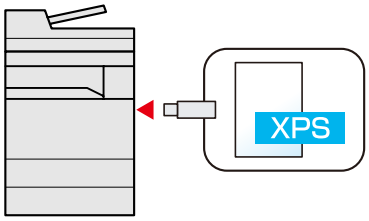

[删除阴影区域]

复印

在送稿器打开的状态下进行扫描时，删除多余的阴影区域。

值：[关闭] / [开启]）

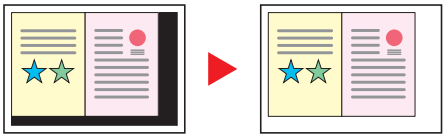

7 管理作业、耗材和设备

本章介绍以下主题：

检查作业状态 7-2
可用的状态画面 7-2
显示状态画面 7-2
状态显示 7-3
打印作业状态画面 7-3
发送作业状态画面 7-4
存储作业状态画面 7-5
检查作业的详细信息 7-6
检查作业历史记录 7-7
可用的作业历史记录画面 7-7
显示作业历史记录画面 7-7
检查历史记录的详细信息 7-8
发送日志历史记录 7-8
作业操作 7-9
暂停和恢复作业 7-9
取消作业 7-9
检查设备状态 （设备 / 通信） 7-10
检查墨粉和纸张余量 （纸张 / 耗材） 7-11

检查作业状态

检查正在处理或等待打印的作业的状态。

可用的状态画面

作业的处理和等待状态会按照列表形式在触摸面板上的四个不同的画面中显示，这些画面包括打印作业、发送作业以及存储作业。以下为可用的作业状态。

状态显示	显示的作业状态
打印作业状态	• 复印作业 • 打印作业 • 电子邮件接收 • 文件夹中的作业 • 可移除式存储器中的数据 • 应用程序 • 报告 / 列表
发送作业状态	• 作为电子邮件发送 • 文件夹 • 通过应用程序发送作业 • 多个发送 • 发送作业 - FAX 服务器
存储作业状态	• 存储扫描作业 • 存储打印作业

显示状态画面

1 **显示画面。**

选择 [状况确认 / 操作终止] 键。

2 **选择要检查其详细内容的作业。**

选择 [打印作业状态]、 [发送作业状态] 或 [存储作业状态] 可检查相应的状态。

➔打印作业状态画面 （7-3）

➔发送作业状态画面 （7-4）

➔存储作业状态画面 （7-5）

状态显示

注

您可显示所有用户的作业状态或仅显示自己的作业状态。

➡[显示状态 / 日志] （8-19）

也可通过 Command Center RX （命令中心）更改此设定。

➡Command Center RX User Guide

打印作业状态画面

号码	项目	说明
1	显示 / 按键	作业的受理编号
2	类型	图标表明作业类型。 复印作业 打印作业 文件夹中的作业 电子邮件接收 可移除式存储器中的数据 应用程序 报告 / 列表
3	作业名称	作业名称或文件名
4	[ ]	选择要显示其详细信息的作业所对应的按键。 ➡检查作业的详细信息 7-6
5	状态	作业状态 （打印页数） / （总页数）：打印中 处理中：开始打印前的状态。 等待中：等待打印 暂停：正在暂停打印作业或错误 取消中：正在取消作业
6	[取消]	从列表中选择要取消的作业，然后按此键。
7	[暂停所有打印作业]	暂停所有打印作业。再按此键可恢复打印作业。

发送作业状态画面

号码	项目	说明
1	显示 / 按键	作业的受理编号
2	类型	图标表明作业类型。 作为电子邮件发送 文件夹 （SMB / FTP）发送 应用程序发送 多个发送 发送作业 - FAX 服务器
3	作业名称	显示作业名称或文件名。
4	[ ]	选择要显示其详细信息的作业所对应的按键。 ➡检查作业的详细信息 7-6
5	状态	作业状态 处理中：开始发送前的状态，如正在扫描原稿。 发送中：发送中 等待中：等待发送 取消中：正在取消作业 暂停：正在暂停作业
6	[菜单]	选择此键显示优先发送。
7	[取消]	从列表中选择要取消的作业，然后按此键。

存储作业状态画面

号码	项目	说明
1	显示 / 按键	作业的受理编号
2	类型	图标表明作业类型。 存储扫描作业 存储打印作业
3	作业名称	显示作业名称或文件名。
4	[ ]	从列表中选择要显示其详细信息的作业，然后按此键。 ➡检查作业的详细信息（7-6）
5	状态	作业状态 处理中：开始保存前的状态，如正在扫描原稿。 存储中：正在存储数据 取消中：正在取消作业 暂停：正在暂停作业
6	[取消]	从列表中选择要取消的作业，然后按此键。

检查作业的详细信息

检查各作业的详细信息。

> **注**
> 使用用户权限登录的用户仅能查看该登录用户的作业。使用管理员权限登录的用户可查看所有作业。

1 显示画面。

➡检查作业状态 （7-2）

2 检查信息。

1 选择要检查其详细信息的作业下的 [ ]。

此时会显示所选作业的详细信息。

单击 [确定] 按钮。选择 [∨] 或 [∧] 查看下一页或上一页的信息。要查看更详细的信息，请选择白色项目。

对于发送作业，您可以选择 [状态 / 目的地] 来检查目的地。

2 要退出详细信息画面，请选择 [关闭]。

检查作业历史记录

检查已完成作业的历史记录。

注

- 在电脑上也可使用 Command Center RX （命令中心）或 KYOCERA Net Viewer 检查作业历史记录。

➔Command Center RX User Guide

➔KYOCERA Net Viewer User Guide

- 您可显示所有用户的作业日志或仅显示自己的作业日志。

➔[显示状态 / 日志] （8-19）

也可通过 Command Center RX （命令中心）更改此设定。

➔Command Center RX User Guide

可用的作业历史记录画面

作业历史记录会在三个不同的画面中显示，它们是打印作业、发送作业和存储作业。

以下为可用的作业历史记录。

画面	显示的作业历史记录
打印作业	• 复印作业 • 打印作业 • 电子邮件接收 • 文件夹中的作业 • 报告 / 列表 • 可移除式存储器中的数据 • 应用程序
发送作业	• 作为电子邮件发送 • 文件夹 • 通过应用程序发送作业 • 多个发送 • 发送作业 - FAX 服务器
存储作业	• 存储扫描作业 • 存储打印作业

显示作业历史记录画面

1 显示画面。

选择 [状况确认 / 操作终止] 键。

2 选择要检查其详细内容的作业。

检查历史记录的详细信息

您可以检查各作业的详细信息。

1 显示画面。

选择 [状况确认 / 操作终止] 键。

2 检查信息。

1 选择想要检查的作业下的 [ ] > [详细内容]。

此时会显示所选作业的详细信息。

> **注**
>
> 选择 [∨] 或 [∧] 查看下一页或上一页的信息。

2 要退出详细信息画面，请选择 [关闭]。

发送日志历史记录

您可以通过电子邮件发送日志历史记录。您可以采取在需要时手动发送或作业达到一定数量后自动发送这两种方式发送作业历史记录。

➔[发送日志历史记录] （8-6）

作业操作

暂停和恢复作业

暂停 / 恢复处于打印中 / 等待中状态的所有打印作业。

1 **显示画面。**

选择 [状况确认 / 操作终止] 键。

2 **选择打印作业状态画面上的 [暂停所有打印作业]。**

此时会暂停打印。

要恢复已被暂停的打印作业，请选择 [恢复全部打印作业]。

取消作业

可以取消处于打印中 / 等待中状态的作业。

1 **显示画面。**

选择 [状况确认 / 操作终止] 键。

2 **从列表中选择要取消的作业，然后选择 [取消]。**

3 **在确认画面中选择 [是]。**

检查设备状态 （设备 / 通信）

配置安装或连接至本机的设备 / 线路，或者检查它们的状态。

1 显示画面。

1 选择 [状况确认 / 操作终止] 键。

2 选择您想要检查的项目。

此时会显示用来检查状态或配置设备的画面。

2 检查状态。

可以检查的项目如下所示。

扫描仪

显示原稿扫描的状态或错误信息 （卡纸、盖板打开等）。

打印机

显示如卡纸、墨粉用完、纸张用完等错误信息以及如等待中和打印中等状态信息。

“可移除式存储器”

- 显示连接到本机的外部媒介的使用情况、容量和可用空间。
- 要格式化外部媒介，请选择 [菜单] > [格式化]。

> **重要**
>
> **选择了 [格式化] 时，外部媒介中的所有数据都会被删除。**

- 要安全移除外部媒介，请选择 [移除内存]。

USB 键盘

显示选购件 USB 键盘的状态。

Bluetooth 键盘

显示 Bluetooth 键盘的状态。

网络连接状态

显示网络连接状态。

选购件网络连接状态

显示选购件网络接口组件的连接状态。

Wi-Fi Direct

显示 Wi-Fi Direct 的连接状态。

无线网络

显示无线网络接口组件的连接状态。

SSD

显示 SSD 的状态。

NFC

显示 NFC 的连接状态。

检查墨粉和纸张余量 （纸张 / 耗材）

在触摸面板上检查墨粉和纸张余量。

1 显示画面。

1 选择 [状况确认 / 操作终止] 键。

2 选择您想要检查的项目。

2 检查状态。

可以检查的项目如下所示。

墨粉状态

按照不同等级显示墨粉余量。您可以检查废粉盒的状态。

纸张状态

您可以检查每个纸张来源中的纸张尺寸、方向、类型以及余量。按照不同等级显示纸张余量。

8 系统菜单

本章介绍以下主题：

操作方法 8-2
[快速设置向导] 8-3
[语言] 8-4
[报告] 8-5
[计数] 8-7
[纸盒 / 手送纸盘设定] 8-8
[一般设定] 8-10
[主界面] 8-21
[复印] 8-22
[发送] 8-23
[文件夹] 8-24
[应用程序] 8-25
[互联网] 8-25
[地址簿 / 单触键] 8-26
[用户登录 / 部门管理] 8-27
[打印机] 8-28
[系统 / 网络] 8-31
[日期 / 定时器 / 节能] 8-54
[调节 / 保养] 8-56

操作方法

配置与整体机器操作相关的设定。根据使用需求更改出厂初始设定。

1 显示画面。

选择 [系统菜单 / 计数] 键。

2 选择功能。

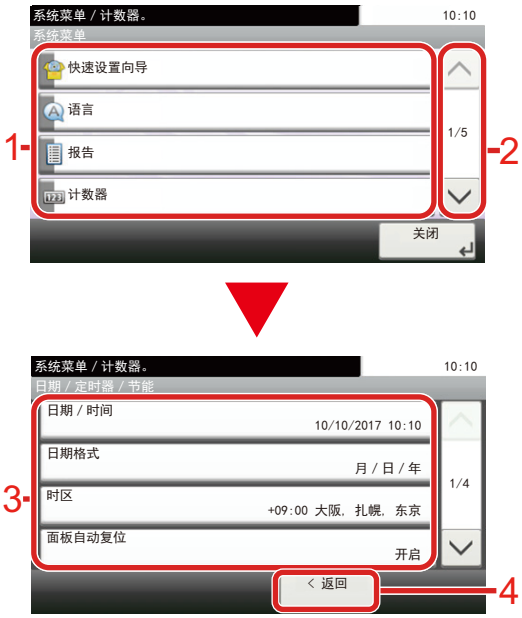

1 显示系统菜单选项。

2 当一屏无法显示所有的设定值列表时可上下滚动滑动条显示。

3 显示设定项目。
选择各功能所对应的按键以显示设定画面。

4 返回前一个画面。

3 配置功能。

1 选中并输入设定。

2 在不进行任何更改的情况下返回前一个画面。

3 接受设定，然后退出。

注

- 如果在操作期间显示登录用户名输入画面，请参阅机器操作手册上的管理员用户名和密码进行登录。
  默认登录用户名和登录密码如下所示。
  登录用户名
  ECOSYS M4230idn：3000， ECOSYS M4226idn：2600
  登录密码
  ECOSYS M4230idn：3000， ECOSYS M4226idn：2600
- 如果更改了功能的初始设定，则可在各个功能画面中选择 [重设] 键立即更改设定。

请参阅下一页的系统菜单设定，并根据需要进行配置。

[快速设置向导]

可在向导式画面中对节能功能和网络设定进行配置。

➡快速设置向导 （2-24）

可以在向导式画面中配置以下设定。

功能	项目	说明
节能设置	配置节能功能设定	
	1.睡眠模式	睡眠定时器 睡眠等级 （欧洲以外的型号）
	2.节能模式	节能定时器
网络设置	1.网络	Wi-Fi 有线网络 DHCP*1 IP 地址*2 子网掩码*2 默认网关*2

*1 [网络选择] 被设为 [有线网络] 时显示此功能。

*2 DHCP 设定被设为 [开启] 时不显示此功能。

注

如果显示用户验证画面，请输入您的登录用户名和登录密码并选择 [登录]。

默认登录用户名和登录密码如下所示。

登录用户名

ECOSYS M4230idn：3000， ECOSYS M4226idn：2600

登录密码

ECOSYS M4230idn：3000， ECOSYS M4226idn：2600

[语言]

菜单操作顺序：[系统菜单 / 计数] 键 > [语言]

设定要在机器画面上显示的语言。

项目	说明
语言	设定触摸面板显示屏使用的语言。

[报告]

打印报告以检查机器设定、状态和历史记录。您也可以配置打印报告的设定。

[打印报告]

菜单操作顺序：[系统菜单 / 计数] 键 > [报告] > [打印报告]

项目	说明
状态页	打印状态页，使您可以检查当前设定、可用内存空间以及安装的选购设备等信息。 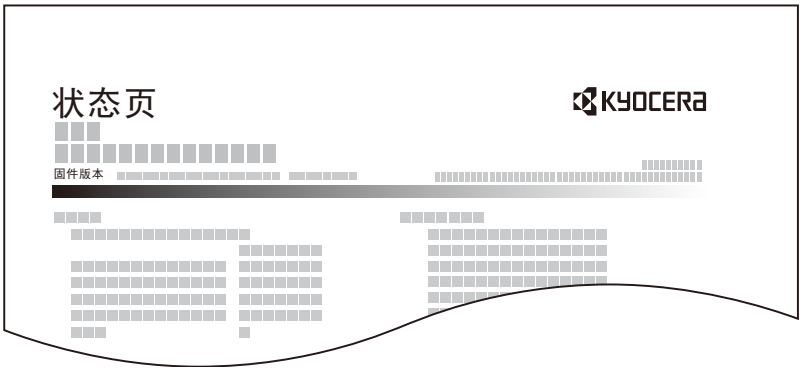
字体列表	打印字体列表，使您可以检查安装在本机上的字体示例。 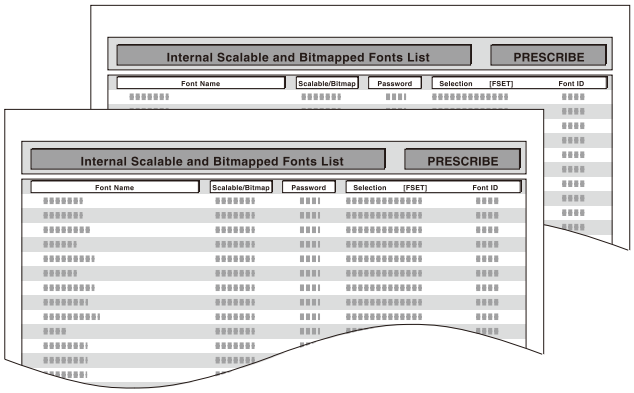
网络状态	打印网络状态，使您可以检查网络接口固件版本、网络地址和协议等信息。 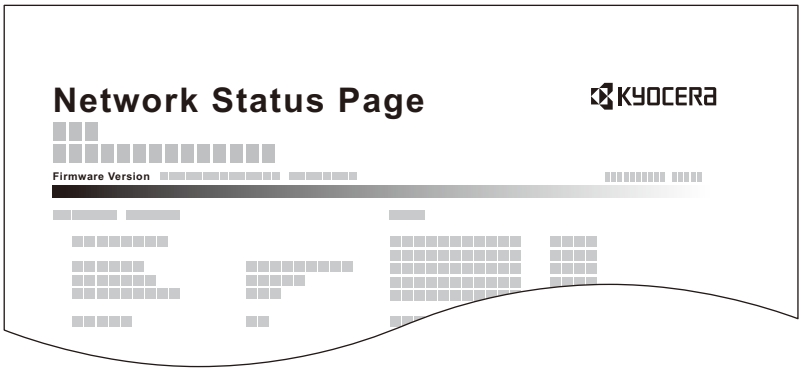
维修状态	打印维修状态页。可以提供比状态页更详细的信息。维修服务人员通常会出于保养之需打印维修状态页。
部门管理报告	打印部门管理报告。以便检查已经登录至本机的帐户。
选购网络状态	打印选购网络状态，使您可以检查选购网络接口固件版本、网络地址和协议等信息。 注 在安装有选购件无线接口组件时显示该功能。

[结果报告设定]

菜单操作顺序：[系统菜单 / 计数] 键 > [报告] > [结果报告设定]

项目		说明
发送结果报告		完成传送时会自动打印一份传送结果报告。
	电子邮件 / 文件夹	完成电子邮件或 SMB/FTP 传送时会自动打印一份传送结果报告。 值：关闭、开启、仅当出错时
	发送前已取消*1	发送前取消了作业时打印发送结果报告。 值：关闭、开启
	收件人格式*1	选择发送结果报告的收件人格式。 值：名称或目的地、名称和目的地

*1 [电子邮件 / 文件夹] 设为 [关闭] 时不显示。

[发送日志历史记录]

菜单操作顺序：[系统菜单 / 计数] 键 > [报告] > [发送日志历史记录]

项目	说明
发送日志历史记录	您也可以将日志历史记录手动发送至指定的目的地。
自动发送	此功能会在记录的作业达到一定数量后自动将日志历史记录发送至指定的目的地。 值：关闭、开启 注 如果选择了 [开启]，请指定要自动发送的作业历史记录数量。 设定范围为 1 至 16。
目的地	这会指定日志历史记录的发送目的地。仅可设定电子邮件地址。
作业日志主题	设定通过电子邮件发送日志历史记录时自动输入的主题。 值：最多 60 个字符
个人信息	选择是否将个人信息加入作业日志。 值：包括、不包括

[计数]

检查打印和扫描页数。

1 显示画面。

[系统菜单 / 计数] 键 > [计数]

2 选择 [打印页数] > [已扫描页数] 以检查计数。

参考打印覆盖率。

1 检查画面。

[系统菜单 / 计数] 键 > [计数] > [打印页数] > [打印覆盖率]

2 显示选定的 [最后一页] 或 [上一份作业] 数据。

[最后一页]：显示最后打印页面的数据。

[上一份作业]：显示上一份打印作业的数据。

注

从打印覆盖率数据显示的信息计算出来的打印量与实际打印量不匹配。实际打印量因使用情况（打印内容、连续打印频率等）和环境因素 （温度和湿度）而异。

[纸盒 / 手送纸盘设定]

选择用于纸盒和手送纸盘的纸张尺寸和纸张类型。

[纸盒 1 （至 3）]

[系统菜单 / 计数] 键 > [纸盒 / 手送纸盘设定] > [纸盒 1 （至 3）]

选择用于纸盒 1 至 3 的纸张尺寸和纸张类型。

选择项目		可以选择的尺寸 / 类型
纸张尺寸	自动	自动检测并选择纸张尺寸。 值:公制、英制
	公制	可用选项如下： 值 A3、 A4-R、 A4、 A5-R、 B4、 B5-R、 B5、 Folio、 216 × 340 mm
	英制	可用选项如下： 值 Ledger、 Letter-R、 Letter、 Legal、 Statement-R、 Oficio II
	其他	选择特殊的标准尺寸。 值 8 开、 16 开-R、 16 开
纸张类型*1		选择纸张类型。 值:普通纸 （60 至 105 g/m^2）、粗糙纸、牛皮纸 （59 g/m^{2}或以下）、再生纸、预印纸*2、铜版纸、彩色纸、打孔纸*2、公函信笺*2、厚纸（106 - 256 g/m^2）、高级纸、自定义 1 - 8

*1 要将纸张类型从 “普通纸” 更改为其他纸张，请参阅以下信息。
➡纸张类型设定 （8-13）

*2 要在预印纸、打孔纸或公函信笺上打印时，请参阅以下信息：
➡特殊纸张操作 （8-13）

[手送纸盘]

[系统菜单 / 计数] 键 > [纸盒 / 手送纸盘设定] > [手送纸盘]

选择手送纸盘中所装纸张的尺寸和类型。

项目		说明
纸张尺寸	公制	可用选项如下： 值 A3、A4-R、A4、A5-R、A6-R、B4、B5-R、B5、B6-R、Folio、216 × 340 mm
	英制	可用选项如下： 值 Ledger、 Letter-R、 Letter、 Legal、 Statement-R、 Executive、 Oficio II
	其他	选择特殊的标准尺寸和自定义尺寸。 值 8 开、16 开-R、16 开、ISO B5、信封 #10、信封 #9、信封 #6、信封 Monarch、信封 DL、信封 C5、信封 C4、 Hagaki、 Oufuku hagaki、 Youkei 4、 Youkei 2
	尺寸输入	输入标准尺寸中未包含的尺寸。 值 公制 X：148 至 432 mm （以 1mm 为单位进行微调） Y：98 至 297 mm （以 1mm 为单位进行微调） 英制 X：5.83 至 17.00" （以 0.01" 为单位进行微调） Y：3.86 至 11.69" （以 0.01" 为单位进行微调） X=长度、 Y=宽度 垂直方向 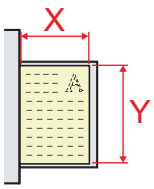 水平方向 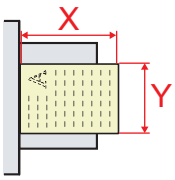
纸张类型*1		选择纸张类型。 值 普通纸 （60 至 105 g/m²）、投影胶片、粗糙纸、牛皮纸 （59 g/m²或以下）、标签纸、再生纸、预印纸*2、铜版纸、明信片、彩色纸、打孔纸*2、公函信笺*2、信封、厚纸 （106 g/m²或以上）、高级纸、自定义 1 - 8

*1 要将纸张类型从 “普通纸” 更改为其他纸张，请参阅以下信息。
➡纸张类型设定 （8-13）

*2 要在预印纸、打孔纸或公函信笺上打印时，请参阅以下信息：
➡特殊纸张操作 （8-13）

[一般设定]

配置整体机器操作。

[初始画面]

菜单操作顺序：[系统菜单 / 计数] 键 > [一般设定] > [初始画面]

项目	说明
初始画面	选择开机后立即显示的画面 （初始画面）。 值：主画面、复印、发送、自定义文件夹*1、作业文件夹、可移动内存、收藏*2、状态

*1 仅在安装了选购件固态硬盘时显示。

*2 还显示登录为收藏的功能。
➡调用常用功能 （收藏）（3-41）

[声音]

菜单操作顺序：[系统菜单 / 计数] 键 > [一般设定] > [声音]

项目		说明
蜂鸣器		设定操作机器时蜂鸣器的发声选项。
	音量	设定蜂鸣器音量级别。 值：0 （静音）、 1 （最小）、 2、 3 （中）、 4、 5 （最大）
	按键确认音	选择操作面板和触摸面板按键，或者进行自动清除操作时发出声音。 值：关闭、开启
	作业完成音	作业正常完成时发出声音。 值：关闭、开启
	就绪	预热完成时发出声音。 值：关闭、开启
	警告	发生错误时发出声音。 值：关闭、开启
	按键确认音 （USB 键盘）	发出按键音以确认已按下按键。 值：关闭、开启

[原稿设定]

菜单操作顺序：[系统菜单 / 计数] 键 > [一般设定] > [原稿设定]

配置原稿设定。

项目	说明
自定义原稿尺寸	设定常用的自定义原稿尺寸。 画面上会显示自定义尺寸选项，以便选择原稿尺寸。 要登录自定义纸张尺寸时，请选择 [开启] 并输入所需的尺寸。 值 公制 X：50 至 432 mm （以 1 mm 为单位进行微调） Y：50 至 297 mm （以 1 mm 为单位进行微调） 英制： X：2.00 至 17.00" （以 0.01" 为单位进行微调） Y：2.00 至 11.69" （以 0.01" 为单位进行微调） X=长度、 Y=宽度 水平方向 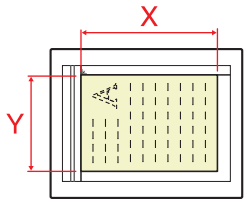
原稿自动检测	自动检测原稿尺寸。当自动以公制尺寸检测原稿时选择 [公制]。当以英制尺寸检测原稿时选择 [英制]。 值：公制、英制 **公制** A6 / Hagaki （明信片） 由于 A6 和 Hagaki （明信片）尺寸相似，可以选择其中之一进行自动检测。 值：A6、明信片 **注** 如果设定了 [明信片]，仅可检测放在原稿台上的原稿。 Folio 自动检测原稿尺寸。 值：关闭、开启 11×15” 自动检测原稿尺寸。 值：关闭、开启 **英制** Legal/ OficioII/ 216×340 mm 自动检测原稿尺寸。 值：Legal、 Oficioll、 216x340 mm

[纸张设定]

菜单操作顺序：[系统菜单 / 计数] 键 > [一般设定] > [纸张设定]

这将配置纸张设定。

项目	说明
自定义纸张尺寸	设定常用的自定义纸张尺寸。 画面上会显示自定义尺寸选项，以便选择纸张尺寸。 要登录自定义纸张尺寸时，请选择 [开启] 并输入所需的尺寸。 值 公制 X：148 至 432 mm （以 1 mm 为单位进行微调） Y：98 至 297 mm （以 1 mm 为单位进行微调） 英制 X：5.83 至 17.00" （以 0.01" 为单位进行微调） Y：3.86 至 11.69" （以 0.01" 为单位进行微调） X=长度、 Y=宽度
纸张类型设定	选择每种纸张类型的重量 （纸张厚度）。 对于自定义 1-8，您可以更改双面打印和纸张类型名称设定。 有关设定值的详情，请参阅以下内容。 ➡纸张类型设定 （8-13）
初始纸张来源	在纸盒 1-3 和手送纸盘之间选择初始纸张来源。 值：纸盒 1 （至 3）、手送纸盘 注 [纸盒 2] 至 [纸盒 3] 选项会在安装了以下选购件供纸盒时显示。 [纸盒 2]：安装了供纸盒 （500 张）或供纸盒 （500 张 × 2）时。 [纸盒 3]：安装了供纸盒 （500 张 × 2）时。
纸张选择	该功能指定由机器自动选择纸张来源还是从初始纸张来源供纸。 值：自动、初始纸张来源
用于自动 （黑白）的纸张	将纸张选择功能选为 [自动] 时，选择自动纸张选择功能所使用的初始纸张类型。如果选择 [普通纸]，则会选择装有指定尺寸普通纸的纸张来源。选择 [所有纸张类型] 时，则会选择装有指定尺寸的各种纸张的纸张来源。 值：所有纸张类型、普通纸、投影胶片、牛皮纸、标签纸、再生纸、预印纸、铜版纸、明信片、彩色纸、打孔纸、公函信笺、信封、厚纸、高级纸、自定义 （1 至 8）

项目	说明
特殊纸张操作	在打孔纸、预印纸和公函信笺上打印时，根据原稿放置方式以及复印功能组合的不同，打孔可能没有正确对齐或者打印方向可能颠倒。在这种情况下，请选择 [调节打印方向] 调节打印方向。不介意纸张方向时，请选择 [速度优先]。 选择了 [调节打印方向] 时，按照以下方法装纸。 示例：在公函信笺上复印 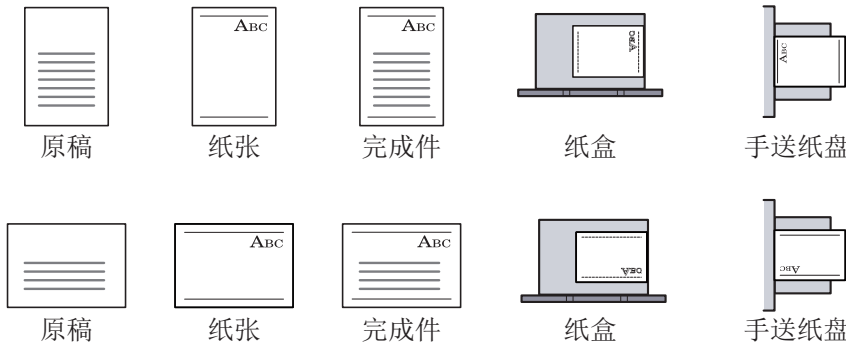 值：调节打印方向、速度优先
显示纸张设置信息 纸盒 1 至 3 手送纸盘	该设定用于各纸盒，并指定在纸盒中装纸时是否显示纸张设定确认画面。 值：开启、关闭 注 安装了以下选购件时，则会显示 [纸盒 2] 和 [纸盒 3]。 [纸盒 2]：供纸盒 （500 张）或供纸盒 （550 张 × 2） [纸盒 3]：安装了供纸盒 （500 张 × 2）时。

纸张类型设定

可用以下纸张类型和纸张重量组合。

纸张重量	重量 （g/m²）、纸张类型	纸张重量	重量 （g/m²）、纸张类型
轻	- 59 g/m²	重 1	106 g/m²-135 g/m²
正常 1	60 g/m²-74 g/m²	重 2	136 g/m²- 163 g/m²
正常 2	75 g/m²-90 g/m²	重 3	164 g/m² -
正常 3	91 g/m²-105 g/m²	超重	投影胶片

会指示各个纸张类型的默认重量。

纸张类型	初始值	纸张类型	初始值
普通纸	正常 2	明信片	重 2
投影胶片	超重	彩色纸	正常 1
粗糙纸	正常 3	打孔纸	正常 1
牛皮纸	轻	公函信笺	正常 2
标签纸	重 1	信封	重 2
再生纸	正常 1	厚纸	重 2
预印纸	正常 2	高级纸	正常 2
铜版纸	正常 3	自定义 1 - 8	正常 2

对于自定义 1-8，您可以更改双面打印和纸张类型名称设定。

项目		说明
双面	许可	允许双面打印。
	禁止	不允许双面打印。
名称		更改自定义 1-8 的名称。名称不应超过 16 个字符。选择手送纸盘的纸张类型时，将显示更改后的名称。 ➡字符输入方法（12-12）

[功能初始值]

菜单操作顺序：[系统菜单 / 计数] 键 > [一般设定] > [功能初始值]

项目	说明
文件格式	设定文件的初始类型。 值：PDF、高压缩 PDF、 TIFF、 JPEG、 XPS、 OpenXPS、 Word、 Excel、 PowerPoint 注 安装了选购件 OCR 扫描启用组件时显示 [Word]、 [Excel] 和 [PowerPoint]。
原稿方向 （复印） 原稿方向 （发送 / 存储）	设定原稿方向的初始设定。 值：顶边朝上、顶边朝左、自动 注 安装了选购件 OCR 扫描启用组件时显示 [自动]。
分页 / 分组	设定分页 / 分组的初始设定。 值： 关闭、分页 开启、分组－每一页、分组－每一份
文件分离	选择文件分离初始设定。 值：关闭、每一页
扫描分辨率	选择扫描分辨率的初始设定。 值：600 × 600 dpi、 400 × 400 dpi 超精细、 300 × 300 dpi、 200 × 400 dpi 高精细、 200 × 200 dpi 精细、 200 × 100 dpi 正常
色彩选择	设定色彩模式的初始设定。 值：自动 （彩色 / 灰度）、自动色彩 （彩色 / 黑白）、全色、灰度、黑白
原稿图像 （复印）	设定用于复印的初始原稿文件类型。 值：文字 + 图片、图片、文字、图片 / 地图
原稿图像 （发送 / 存储）	设定用于发送 / 存储的初始原稿文件类型。 值：文字 + 图片、图片、文字、文字 （用于 OCR）、淡色文字 / 细线
底色浓度调节 （复印）	设定初始底色浓度调节 （复印）。 值：关闭、自动、手动 （浓 5）
底色浓度调节 （发送 / 存储）	设定初始底色浓度调节 （发送 / 存储）。 值：关闭、自动、手动 （浓 5）
EcoPrint	选择 EcoPrint 的初始设定。 值：关闭、开启
防透印到背面 （复印）	设定防透印到背面功能的初始值 （复印）。 值：关闭、开启
防透印到背面 （发送 / 存储）	设定防透印到背面 （发送 / 存储）的初始值。 值：关闭、开启
跳过空白页 （复印）	选择跳过空白页功能的初始设定。 值：关闭、开启
跳过空白页 （发送 / 存储）	选择跳过空白页初始设定 （复印）。 值：关闭、开启
传真发送分辨率	设置发送传真时图像的分辨率。 值：400 × 400 dpi 超精细、 200 × 400 dpi 高精细、 200 × 200 dpi 精细、 200 × 100 dpi 正常 注 FAX 服务器打开时显示传真分辨率。

项目	说明
缩小 / 放大	设定缩小 / 放大初始设定。 值：100%、自动
装订边	设定初始装订边。 值 公制 左 / 右：-18 至 18 mm （以 1 mm 为单位进行微调）上 / 下：-18 至 18 mm （以 1 mm 为单位进行微调） 英制 左 / 右：-0.75 至 0.75" （以 0.01" 为单位进行微调）上 / 下：-0.75 至 0.75" （以 0.01" 为单位进行微调）
删除阴影区域	设定删除阴影区域的初始设定。 值：关闭、开启
连续扫描 （复印）	指定连续扫描 （复印）的初始设定。 值：关闭、开启
连续扫描 （发送 / 存储）	指定连续扫描 （发送 / 存储）的初始设定。 值：关闭、开启
自动图像旋转	选择自动图像旋转的初始设定。 值：关闭、开启
文件名输入	为作业设定一个自动输入的名称（初始值）。也可以设定如日期和时间以及作业编号等附加信息。 值 文件名：最多可输入 32 个字符。 附加信息：无、日期和时间、作业编号、作业编号 & 日期和时间、日期和时间 & 作业编号。
电子邮件主题 / 内容	设定通过电子邮件发送扫描的原稿时自动输入的主题和内容 （初始主题和内容）。 值 主题:最多可输入 60 个字符。 内容：最多可输入 500 个字符。
FTP 加密传送	发送时，指定文件加密的初始设定。 值：关闭、开启 注 安全协议 [SSL] 设定被设为 [开启] 时该设定可用。
JPEG/TIFF 打印	打印 JPEG 或 TIFF 文件时选择图像尺寸 （分辨率）。 值：纸张尺寸、图像分辨率、打印分辨率
XPS 适合页面大小	设定 XPS 适合页面大小功能的初始值。 值：关闭、开启

项目		说明
详细设定		-
	图像质量	选择了发送或保存图像文件格式时，指定图像质量调节的初始值。 值：1 低画质 （高压缩）、 2、 3、 4、 5 高画质 （低压缩）
	PDF/A	选择初始 PDF/A 设定。 值：关闭、 PDF/A-1a、 PDF/A-1b、 PDF/A-2a、 PDF/A-2b、 PDF/A-2u
	高压缩PDF 图像	选择高压缩 PDF 文件的初始质量设定。 值：压缩率优先、标准、画质优先
	OCR 文字识别*1	设定 OCR 文字识别初始设定。 值：关闭、开启
	主要 OCR 语言*1	设定所要抽取文字的初始语言。（初始状态下选择 [英语]。）从触摸面板上显示的选项中选择要抽取的语言。
	OCR 输出格式*1	设定 OCR 输出格式初始设定。 值：文字 + 图形、文字 + 有扫描图像的图形、有可搜索文字的扫描图像
	检测要跳过的项目（复印）	选择跳过空白页初始设定。 值：空白页 + 规则线、仅空白页、空白页 + 部分文字
	检测要跳过的项目（发送 / 存储）	选择跳过空白页初始设定。 值：空白页 + 规则线、仅空白页、空白页 + 部分文字

*1 安装了选购件 OCR 扫描启用组件时显示此项目。

[纸张输出]

菜单操作顺序：[系统菜单 / 计数] 键 > [一般设定] > [纸张输出]

项目	说明
纸张输出	分别为复印作业、文件夹中的打印作业和打印来自电脑的作业选择相应的接纸盘。 值 • 内部托盘:输出至机器上的内部托盘 • 作业分离器：出纸到作业分离器。

[份数限制]

菜单操作顺序：[系统菜单 / 计数] 键 > [一般设定] > [份数限制]

限制一次可进行复印的份数。

项目	说明
份数限制	值：1 至 999 份

[错误处理]

菜单操作顺序：[系统菜单 / 计数] 键 > [一般设定] > [错误处理]

选择发生错误时取消作业还是继续处理作业。

项目	说明
双面错误	设定无法在所选尺寸和类型的纸张上进行双面打印时所要采取的措施。 值 单面：进行单面打印。 显示错误：显示取消打印的信息。
装订整理错误	当装订整理 （分组）不可用于所选的纸张尺寸或纸张类型时，设定可选操作。 值 忽略：忽略设定并打印作业。 显示错误：显示取消打印的信息。
纸张不匹配错误	当指定纸盒或手送纸盘从电脑打印时，如果所选的纸张尺寸或类型与指定纸张来源中所装纸张的尺寸或类型不匹配，设定所要采取的措施。 值 忽略：忽略设定并打印作业。 显示错误：显示取消打印的信息。
插入的纸张不匹配	设定检测到纸盒纸张尺寸设定不匹配实际供入的纸张尺寸时所要采取的措施。 值 忽略：忽略设定并打印作业。 显示错误：显示取消打印的信息。

[度量单位]

菜单操作顺序：[系统菜单 / 计数] 键 > [一般设定] > [度量单位]

项目	说明
度量单位	选择英制或公制作为纸张尺寸的单位。 值：mm、 inch

[墨粉不足警告]

菜单操作顺序：[系统菜单 / 计数] 键 > [一般设定] > [墨粉不足警告]

项目	说明
墨粉不足警告	设定需要通知管理员时的墨粉余量，告知墨粉不足，需要订购墨粉。此通知用于时间报告、状态监视器、 SNMP 陷阱。 值：关闭、开启 注 如果选择了 [开启]，请设定进行提醒的墨粉余量。设定范围为 5 至 100% （以 1% 为单位进行微调）。

[键盘排列]

菜单操作顺序：[系统菜单 / 计数] 键 > [一般设定] > [键盘排列]

项目	说明
键盘排列	更改用于输入字符的触摸面板键盘的布局。 值：QWERTY, QWERTZ, AZERTY

[USB 键盘类型]

菜单操作顺序：[系统菜单 / 计数] 键 > [一般设定] > [USB 键盘类型]

项目	说明
USB 键盘类型	选择您想使用的 USB 键盘的类型。 值：美式、美式 （含欧元符号）、法语、德语、英式

[显示状态 / 日志]

菜单操作顺序：[系统菜单 / 计数] 键 > [一般设定] > [显示状态 / 日志]

设定状态 / 日志的显示方法。

项目	说明
显示作业详细状态	值：显示全部、仅我的作业、隐藏全部
显示作业日志	值：显示全部、仅我的作业、隐藏全部

[功能键指定]

菜单操作顺序：[系统菜单 / 计数] 键 > [一般设定] > [功能键指定]

将功能分配至功能键。

项目	说明
功能键 1	值：无、复印、发送、FAX 服务器*1、自定义文件夹*2、作业文件夹、可移动内存、身份证复印、省纸复印、扫描至 PC （地址输入）、扫描至 PC （地址簿）、扫描至电子邮件（地址输入）、扫描至电子邮件 （地址簿）、应用程序*3 注 您可以通过按 [菜单] > [缩小显示] 或使用下拉菜单选择 [所有]、[应用程序]、[收藏]、[其他] 选项中显示的所有功能。
功能键 2	
功能键 3	

*1 配置外部服务器 （FAX 服务器）时显示。

*2 仅在安装有选购件固态硬盘时显示 。

*3 将会显示运行应用程序。

[显示关机信息]

菜单操作顺序：[系统菜单 / 计数] 键 > [一般设定] > [显示关机信息]

项目	说明
显示关机信息	设定是否在关机时显示确认信息的模式。 值：关闭、开启

[身份证复印的版式]

菜单操作顺序：[系统菜单 / 计数] 键 > [一般设定] > [身份证复印的版式]

项目	说明
身份证复印的版式	复印身份证时设定扫描图像的打印位置。 值：右上对齐、对中

[主界面]

菜单操作顺序：[系统菜单 / 计数] 键 > [主界面]

配置主画面的设定。

➡编辑主画面 （3-7）

[复印]

菜单操作顺序：[系统菜单 / 计数] 键 > [复印]

配置复印功能设定。

项目	说明
自动纸张检测	如果将纸张选择选为 [自动]，请在更改缩放倍率后设定纸张尺寸选择方法。 值 最适合尺寸：根据当前缩放倍率以及原稿尺寸选择纸张尺寸。 和原稿尺寸相同：不考虑缩放倍率，只选择与原稿尺寸相符的纸张。
自动倍率优先	如果选择了与原稿尺寸不同的纸张来源，请选择是否执行自动倍率 （缩小 / 放大）。 值：关闭、开启
小尺寸原稿的纸张尺寸	在自动纸张选择模式下因原稿尺寸太小而无法检测到时指定原稿尺寸。 值：初始纸张来源、A4-R、A4、A5-R、A6-R、B5-R、B5、B6-R、Letter-R、Letter、Statement-R
未检测到的原稿的原稿尺寸	此功能指定未检测到原稿尺寸时原稿所用的尺寸。 值：根据初始纸张来源，显示尺寸选择画面
预约下一个优先	打印正在进行时，指定是否在预约了下一个复印作业时显示初始画面。要显示初始画面，请选择 [开启]。 值：关闭、开启
自动图像旋转操作	当要打印的文档方向与纸张方向不相同时，设定是否旋转图像。 值：手动复印不旋转、始终旋转、根据图像尺寸旋转

[发送]

菜单操作顺序：[系统菜单 / 计数] 键 > [发送]

配置发送功能的设定。

项目	说明
发送前检查目的地	执行发送作业时，选择是否在按下 [开始] 键后显示目的地的确认画面。 值：关闭、开启
新目的地的输入检查	添加新目的地时，选择是否显示输入检查画面以检查输入的目的地。 值：关闭、开启
发送并转发	发送图像时，选择是否将原稿转发至另一目的地。
转发	选择是否转发原稿。 值：关闭、开启 注 如果从以下中选择了 [开启] 作为转发规则：[电子邮件]、 [文件夹(SMB)]、 [文件夹(FTP)]。
目的地	设定转发原稿的目的地。可设定一个目的地。按照以下步骤登录目的地。 • 地址簿 • 分机地址簿 • 地址输入 （电子邮件） • 地址输入 （文件夹） ➡ 目的地操作 （5-26）
彩色 TIFF 压缩	指定本机处理彩色 TIFF 图像时使用的压缩方法。 值：TIFF V6、 TTN2
初始画面	设定选择 [发送] 键时显示的初始画面。 值：目的地、地址簿、分机地址簿、单触键
新目的地输入	选择是否许可直接输入目的地。 值：许可、禁止
调用目的地	选择是否许可使用发送画面上的 [调用]。 值：许可、禁止
广播	设定是否启用广播。 值：许可、禁止
OCR 文字识别操作*1	配置 OCR 文字识别操作的设定。 值：速度优先、质量优先

*1 安装了选购件 OCR 扫描启用组件时显示此项目。

[文件夹]

菜单操作顺序：[系统菜单 / 计数] 键 > [文件夹]

配置自定义文件夹和作业文件夹的设定。

项目		说明
自定义文件夹*1		配置自定义文件夹的设定。
	添加 / 编辑	➡通过在机器上操作来创建新的自定义文件夹 （3-49）
	初始设定	自动删除文件时间 设定自动删除存储文件的时间。
作业文件夹		配置作业文件夹的设定。
	快速复印作业保留	为保留足够的文件夹剩余空间，您可以设定存储的最大作业数。 值：0 至 300 之间的数字 注 设为 0 时，无法使用快速复印。
	作业保留的删除	此设定指定在一段时间后自动删除临时保存在作业文件夹中的文件，如个人打印、快速复印或校样保留打印文件。 值：关闭、 1 小时、 4 小时、 1 天、 1 星期 注 此功能仅对设定该功能后保存的文件生效。无论是否设定此功能，临时文件都会在关闭主电源开关时被删除。
	存储介质	选择要使用的存储介质。 值：固态硬盘、 SD 卡 注 如果没有安装选购件固态硬盘或 SD 卡设备，则不会显示该设定。

*1　仅在安装了选购件固态硬盘时显示。

[应用程序]

菜单操作顺序：[系统菜单 / 计数] 键 > [应用程序]

配置应用程序的设定。

➜应用程序 （2-53）

[互联网]

菜单操作顺序：[系统菜单 / 计数] 键 > [互联网]

设定从应用程序连接至互联网的代理。

项目		说明
代理		配置代理设定。 值：关闭、开启
	使用相同的代理	设定是否将相同的代理服务器用于所有协议。如果不希望使用相同的代理服务器，请选择 [关闭]。 值：关闭、开启
	HTTP 代理服务器	设定代理服务器 （HTTP）。 值：（输入代理服务器地址和端口编号。）
	HTTPS 代理服务器	设定代理服务器（HTTPS）。该设置在将“使用相同的代理服务器”设为 [关闭] 时可用。 值：（输入代理服务器地址和端口编号。）
	无代理域	设定不使用代理的域名。 值：（输入域名。）

[地址簿 / 单触键]

菜单操作顺序：[系统菜单 / 计数] 键 > [地址簿 / 单触键]

将常用的目的地存入地址簿或单触键。可更改保存的目的地。可修改保存的目的地。这些目的地可用于作为电子邮件发送和发送至文件夹。

➡添加目的地 （3-32）

[地址簿]

[系统菜单 / 计数] 键 > [地址簿 / 单触键] > [地址簿]

配置地址簿设定。

➡添加目的地 （地址簿）（3-32）

[单触键]

菜单操作顺序：[系统菜单 / 计数] 键 > [地址簿 / 单触键] > [单触键]

配置单触键设定。

➡将目的地分配至单触键 （3-37）

[地址簿默认设定]

[系统菜单 / 计数] 键 > [地址簿 / 单触键] > [地址簿默认设定]

项目	说明
排序	选择地址簿中地址的初始排序设定。 值：编号、拼音
地址簿类型[*1]	此步骤可用来筛选显示地址簿时列出的目的地类型。 值：机器地址簿、分机地址簿

*1　仅在分机地址簿可以使用时出现。

[编辑限制]

菜单操作顺序：[系统菜单 / 计数] 键 > [地址簿 / 单触键] > [编辑限制]

项目	说明
地址簿	限制地址簿的编辑。如果选择了 [仅限管理员]，则需要以管理员权限登录才可编辑地址簿。 值：不限制、仅限管理员
单触键	限制对单触键的编辑。如果选择了 [仅限管理员]，则需要以管理员权限登录才可编辑单触键。 值：不限制、仅限管理员

[用户登录 / 部门管理]

菜单操作顺序：[系统菜单 / 计数] 键 > [用户登录 / 部门管理]

配置机器管理的设定。

➡用户登录管理概述 （9-2）

➡用户登录 / 部门管理 （9-25）

➡设定未知号码处理方法 （9-40）

[打印机]

菜单操作顺序：[系统菜单 / 计数] 键 > [打印机]

通过计算机进行打印时，通常在应用程序软件画面上执行设定。但是，若要自定义机器，可以使用以下设定来配置初始设定。

项目	说明
仿真语言	通过其他型号打印机的命令，选择操作本机的仿真语言。 值：PCL6、 KPDL、 KPDL （自动） 注 如果选择了 [KPDL （自动）]，请同时设定 “替代性仿真”。 当您选择了[KPDL] 或 [KPDL （自动）] 时，请同时设定 “KPDL 错误报告”。
替代性仿真	将 [KPDL（自动）] 选为仿真模式时，您可以根据要打印的数据在 KPDL 和其他仿真模式（可选仿真）之间自动切换。 值：PCL6
KPDL 错误报告	在 KPDL 仿真模式下，当打印期间出现错误时，您可以设定是否输出错误报告。 值：关闭、开启
EcoPrint	EcoPrint 功能可节省打印时耗费的墨粉量。由于使用此功能时打印浓度较淡，因此建议您在试复印时使用此功能。 值：关闭、开启
A4/Letter 通用	选择打印时是否将 A4 与 Letter 这两种相近的尺寸作为相同尺寸处理。 值 关闭：将 A4 与 Letter 当作不同尺寸。 开启：将 A4 与 Letter 当作同一种尺寸。本机会使用纸张来源中这两种尺寸中的任一种进行打印。
双面 / 分割	选择双面模式的装订方向。 值：单面、双面 （长边装订）、双面 （短边装订）
份数	在 1 至 999 之间设定初始份数。 值：1 至 999 份
方向	设定 [纵向] 或 [横向] 作为初始方向。 值：纵向、横向
宽 A4	将本项设定为开启，可增加 A4 纸 （78 个字符、间距 10）和 Letter 尺寸纸 （80 个字符、间距 10）每行的最多可打印字符数。本设定仅在 PCL 6 仿真中有效。 值：关闭、开启
换页超时	从计算机接收打印数据时，如果没有信息用来指示最后一页已无要打印的数据，则机器可能需要等待一段时间。在一段预设的超时时间过后，机器会自动打印纸张。可用的选项为 5 至 495 秒。 值：5 至 495 秒 （以 5 秒为单位进行微调）
换行操作	设定机器接收到换行代码 （字符编码 0AH）时执行的换行操作。 值：仅换行、换行和回车、忽略换行
回车操作	设定机器接收到回车代码 （字符编码 0DH）时执行的回车操作。 值：仅回车、换行和回车、忽略回车

项目	说明
作业名称	设定是否显示在打印驱动程序中设定的作业名称。 值：关闭、开启 注 选择 [开启] 时，请选择从 [作业名称]、[作业编号 + 作业名称] 或 [作业名称 + 作业编号] 显示作业名称。
用户名	设定是否显示在打印驱动程序中设定的用户名。 值：关闭、开启
手送纸盘优先	如果在手送纸盘中放置了纸张，则可以在供纸时给予手送纸盘优先级。 值 关闭：依照打印驱动程序设定。 自动供纸：如果在打印驱动程序中选择了自动，而手送纸盘中有纸，则会从手送纸盘供纸。 始终：如果手送纸盘中有纸，则无论打印驱动程序中的设定如何，都会从手送纸盘供纸。
供纸模式	从计算机打印时，选择在指定了纸张来源和类型的情况下如何供纸。 值 自动：搜索与所选纸张和类型相符的纸张来源。 固定：在指定纸张来源中所装的纸张上打印。
自动切换纸盒	选择打印期间纸张来源中纸张耗尽时的以下操作。 值：关闭、开启 注 选择 [关闭] 时，机器显示“在纸盒 # 中添加以下纸张”。（# 为纸盒编号）或“在手送纸盘中添加以下纸张”，然后停止打印。 按照所显示的纸张来源装入纸张，以恢复打印。 要从其他纸盒打印时，请选择 [纸张选择]。选择所需的纸张。 选择 [开启] 时，如果其他纸盒中包含与当前所用纸盒相同的纸张，机器会自动继续打印。
分辨率	设定用于打印的分辨率。 值：600 dpi、精细 1200 注 来自打印机驱动程序的设定优先于操作面板设定。

项目	说明
KIR	选择 KIR （平滑）的初始设定。 值：关闭、开启
打印作业终结符	如果打印作业因为使用环境等其他原因而未完成时，您可以选择在何种条件下将该作业视为已完成。 值 EOJ （作业结束）：直到检测到指示作业数据结束的命令时视为一份作业。 网络会话结束：网络连接时网络会话中所含数据被视为一份作业。 UEL （通用退出语言）：在检测到作业数据终止处所含的 UEL 时将其视为一份作业。

[系统 / 网络]

配置机器系统设定。

[网络]

配置网络设定。

[主机名]

菜单操作顺序：[系统菜单 / 计数] 键 > [系统 / 网络] > [网络] > [主机名]

项目	说明
主机名	检查机器的主机名。可以更改主机名。 ➔更改设备信息 （2-43）

[Wi-Fi Direct 设定]

菜单操作顺序：[系统菜单 / 计数] 键 > [系统 / 网络] > [网络] > [Wi-Fi Direct 设定]

配置 Wi-Fi Direct 设定。

注

安装了无线网络接口组件 （IB-36）时显示此功能。

部分型号的无线网络接口组件为选购件。有关详情，请联系您的经销商或京瓷销售或维修服务人员。

➔IB-36 <无线网络接口组件> （12-3）

项目	说明
Wi-Fi Direct	选择是否使用 Wi-Fi Direct。 值：关闭、开启
设备名称	配置设备名称设定。 注 最多可输入 32 个字符。 Wi-Fi Direct 设定被设为 [开启] 时显示该功能。
IP 地址	使用此项目检查机器 IP 地址。 ➔[TCP/IP 设定] （8-36） 值：###.###.###.### 注 如选择了 [开启]，请设定忽略作业前的时间。 Wi-Fi Direct 设定被设为 [开启] 时显示该功能。
自动断开	自动断开通过 Wi-Fi Direct 连接的设备。 值：关闭、开启 注 将 DHCP 设为 [开启] 时，该功能呈灰色显示且无法输入数值。

[Wi-Fi 设定]

菜单操作顺序：[系统菜单 / 计数] 键 > [系统 / 网络] > [网络] > [Wi-Fi 设定]

配置 Wi-Fi 设定。

> **注**
>
> 安装了无线网络接口组件 （IB-36）时显示此功能。
>
> 部分型号的无线网络接口组件为选购件。有关详情，请联系您的经销商或京瓷销售或维修服务人员。
>
> ➜IB-36 <无线网络接口组件> （12-3）

[Wi-Fi]

项目	说明
Wi-Fi	选择是否使用 Wi-Fi。 值：关闭、开启

[设置]]

项目			说明
连接状态			该项目可用于检查无线 LAN 状态。
快速设置			将本机连接至支持自动无线网络设置的接入点时，可通过快速设置配置连接设定。
	可用网络		显示本机可以连接的接入点。从列表中选择所需接入点。
		WEP 密钥索引	选择设定于接入点上的密钥索引值。 值：0 至 3
	按钮		如接入点支持按钮，可使用该按钮配置无线设定。通过该设定操作按钮，并通过按下接入点上的按钮进行连接。 **注** 按钮方法仅支持 WPS。
	PIN 码方法 （设备）		使用本机的 PIN 码进行连接。将 PIN 码输入接入点。自动生成本机的 PIN 码。
自定义设置			可更改无线 LAN 的详细设定。

项目		说明
	网络名称 （SSID）	设定与本机相连接的无线 LAN 的 SSID （服务设置标识符）。 注 最多可输入 32 个字符。
	网络验证	选择网络验证类型。 值：开放系统、 WPA2/WPA-PSK、 WPA2-PSK、 WPA2/WPA-EAP、 WPA2-EAP
	加密	选择加密方法。该设定值因 [网络验证] 设定而异。 [网络验证] 被设为 [开放] 时 值：禁用、 WEP WEP 密钥：最多 26 个字符 WEP 密钥索引：0 至 3 网络验证被设为 [WPA2/WPA-PSK] 时 值：AES、自动 预共享密钥：最多 64 个字符 网络验证被设为 [WPA2-PSK] 时 值：AES （固定） 预共享密钥：最多 64 个字符 网络验证被设为 [WPA2/WPA-EAP] 时 值：AES、自动 网络验证被设为 [WPA2-EAP] 时 值：AES （固定）

[TCP/IP 设定]

项目	说明
TCP/IP	选择是否使用 TCP/IP 协议。 值：关闭、开启
IPv4 设定	设置 TCP/IP （IPv4）可将本机连接到网络。 [TCP/IP] 设为 [开启] 时该设定可用。
DHCP	选择是否使用 DHCP （IPv4）服务器。 值：关闭、开启
Auto-IP	选择是否使用 Auto-IP。 值：关闭、开启
IP 地址	设定 IP 地址。 值：###.###.###.### 注 将 DHCP 设为 [开启] 时，该功能呈灰色显示且无法输入数值。
子网掩码	设定 IP 子网掩码。 值：###.###.###.### 注 将 DHCP 设为 [开启] 时，该功能呈灰色显示且无法输入数值。
默认网关	设定 IP 网关地址。 值：###.###.###.### 注 将 DHCP 设为 [开启] 时，该功能呈灰色显示且无法输入数值。
DNS 服务器	对于是否使用DHCP自动获取IP地址进行指定。 值：自动 （DHCP）、手动
IP地址	设定为手动时，对首选DNS服务器和备用DNS服务器的IP地址进行设定。
首选DNS服务器	设定首选DNS服务器的IP地址。 值：###.###.###.###
备用DNS服务器	设定备用DNS服务器的IP地址。 值：###.###.###.###

重要

- **设定 Auto-IP 时，请在 [IP 地址] 中输入 “0.0.0.0”。**
- **更改设定后，请重新启动网络或关闭机器再开启。**

➔[重新启动网络] （8-46）

项目				说明
IPv6				设置 TCP/IP （IPv6）可将本机连接到网络。 [TCP/IP] 设为 [开启] 时该设定可用。
	IPv6			选择是否使用 IPv6。 值：关闭、开启 注 选择 [开启]，即可在重启网络后在 [IP 地址 （链接本地）] 中显示 IP 地址。
	手动设定			手动设定 （IPv6），手动指定 IP 地址、前缀长度以及 TCP/IP （IPv6）的网关地址。 值 IP 地址 （手动）：128 位的地址分成 8 组 （包含 4 位十六进制数字） 。各组之间用冒号（:）隔开。 前缀长度：0 至 128 默认网关：128 位的地址分成 8 组（包含 4 位十六进制数字）。各组之间用冒号（:）隔开。 注 将 [IPv6] 设为 [开启] 时显示本功能。 要输入 [默认网关]，请将 [RA （无状态）] 设为 [关闭]。
	RA （无状态）			选择是否使用 RA （无状态）。 值：关闭、开启 注 将 [IPv6] 设为 [开启] 时显示本功能。 选择 [开启]，即可在重启网络后在 [IP 地址 （无状态）] 中显示 IP 地址。
	DHCP			选择是否使用 DHCP （IPv6）服务器。 值：关闭、开启 注 将 [IPv6] 设为 [开启] 时显示本功能。 选择 [开启]，即可在重启网络后在 [IP 地址 （有状态）] 中显示 IP 地址。
	DNS 服务器			对是否使用DHCP自动获取IP地址进行指定。 值：自动 （DHCP）、手动
		IP地址		设定为手动时，对首选DNS服务器和备用DNS服务器的IP地址进行设定。
			首选DNS服务器	设定首选DNS服务器的IP地址。 值：###.###.###.###
			备用DNS服务器	设定备用DNS服务器的IP地址。 值：###.###.###.###

重要

更改设定后，请重新启动网络或关闭机器再开启。

➔[重新启动网络] （8-46）

[有线网络设定]

菜单操作顺序：[系统菜单 / 计数] 键 > [系统 / 网络] > [网络] > [有线网络设定]

配置有线网络设定。

[TCP/IP 设定]

项目	说明
TCP/IP	选择是否使用 TCP/IP 协议。 值：关闭、开启
IPv4	设置 TCP/IP （IPv4）可将本机连接到网络。 [TCP/IP] 设为 [开启] 时该设定可用。
DHCP	选择是否使用 DHCP （IPv4）服务器。 值：关闭、开启
Auto-IP	选择是否使用 Auto-IP。 值：关闭、开启
IP 地址	设定 IP 地址。 值：###.###.###.### 注 将 DHCP 设为 [开启] 时，该功能呈灰色显示且无法输入数值。
子网掩码	设定 IP 子网掩码。 值：###.###.###.### 注 将 DHCP 设为 [开启] 时，该功能呈灰色显示且无法输入数值。
默认网关	设定 IP 网关地址。 值：###.###.###.### 注 将 DHCP 设为 [开启] 时，该功能呈灰色显示且无法输入数值。
DNS 服务器	对是否使用DHCP自动获取IP地址进行指定。 值：自动 （DHCP）、手动
IP地址	设定为手动时，对首选DNS服务器和备用DNS服务器的IP地址进行设定。
首选DNS服务器	设定首选DNS服务器的IP地址。 值：###.###.###.###
备用DNS服务器	设定备用DNS服务器的IP地址。 值：###.###.###.###

重要

- **设定 Auto-IP 时，请在 [IP 地址] 中输入 “0.0.0.0”。**
- **更改设定后，请重新启动网络或关闭机器再开启。**

➔[重新启动网络] （8-46）

项目				说明
IPv6				设置 TCP/IP （IPv6）可将本机连接到网络。 [TCP/IP] 设为 [开启] 时该设定可用。
	IPv6			选择是否使用 IPv6。 值：关闭、开启 注 选择 [开启]，即可在重启网络后在 [IP 地址 （链接本地）] 中显示 IP 地址。
	手动设定			手动设定 （IPv6），手动指定 IP 地址、前缀长度以及 TCP/IP （IPv6）的网关地址。 值 IP 地址 （手动）：128 位的地址分成 8 组 （包含 4 位十六进制数字） 。各组之间用冒号（:）隔开。 前缀长度：0 至 128 默认网关：128 位的地址分成 8 组（包含 4 位十六进制数字）。各组之间用冒号（:）隔开。 注 将 [IPv6] 设为 [开启] 时显示本功能。 要输入 [默认网关]，请将 [RA （无状态）] 设为 [关闭]。
	RA （无状态）			选择是否使用 RA （无状态）。 值：关闭、开启 注 将 [IPv6] 设为 [开启] 时显示本功能。 选择 [开启]，即可在重启网络后在 [IP 地址 （无状态）] 中显示 IP 地址。
	DHCP			选择是否使用 DHCP （IPv6）服务器。 值：关闭、开启 注 将 [IPv6] 设为 [开启] 时显示本功能。 选择 [开启]，即可在重启网络后在 [IP 地址 （有状态）] 中显示 IP 地址。
	DNS 服务器			对是否使用DHCP自动获取IP地址进行指定。 值：自动 （DHCP）、手动
		IP地址		设定为手动时，对首选DNS服务器和备用DNS服务器的IP地址进行设定。
			首选DNS服务器	设定首选DNS服务器的IP地址。 值：###.###.###.###
			备用DNS服务器	设定备用DNS服务器的IP地址。 值：###.###.###.###

重要

更改设定后，请重新启动网络或关闭机器再开启。

➔[重新启动网络] （8-46）

[网络端口]

项目	说明
网络端口	指定要使用的网络端口的设定。 值：自动、 10 Base-Half、 10 Base-Full、 100 Base-Half、 100 Base-Full、 1000 BASE-T

重要

更改设定后，请重新启动网络或关闭机器再开启。

➔[重新启动网络] （8-46）

[Bonjour]

菜单操作顺序：[系统菜单 / 计数] 键 > [系统 / 网络] > [网络] > [Bonjour]

项目		说明
协议设定		选择是否使用 Bonjour。 值：关闭、开启
	可用网络（Wi-Fi Direct）	选择是否启用各网络。 值：禁用、启用 注 当 [协议设定] 为 [开启] 时显示该设定。
	可用网络 （Wi-Fi）	
	可用网络 （有线网络）	

[IPSec]

菜单操作顺序：[系统菜单 / 计数] 键 > [系统 / 网络] > [网络] > [IPSec]

项目	说明
IPSec	选择是否使用 IPSec。 值：关闭、开启

[协议设定]

菜单操作顺序：[系统菜单 / 计数] 键 > [系统 / 网络] > [网络] > [协议设定]

配置协议设定。

项目		说明
NetBEUI		—
	协议设定	选择是否使用 NetBEUI 接收文件。*1 值：关闭、开启
	可用网络（Wi-Fi Direct）	选择是否启用各网络。 值：禁用、启用 注 当 [协议设定] 为 [开启] 时显示该设定。
	可用网络 （Wi-Fi）	
	可用网络 （有线网络）	
LPD		—
	协议设定	选择是否使用 LPD 接收文件。*1 值：关闭、开启
	可用网络（Wi-Fi Direct）	选择是否启用各网络。 值：禁用、启用 注 当 [协议设定] 为 [开启] 时显示该设定。
	可用网络 （Wi-Fi）	
	可用网络 （有线网络）	
SMTP （电子邮件发送）		选择是否使用 SMTP 发送电子邮件。 值：关闭、开启
POP3 （电子邮件接收）		选择是否使用 POP3 接收电子邮件。 值：关闭、开启
FTP 客户端 （传送）		选择是否使用 FTP 发送文件。要使用 Thin Print 协议，请将该协议设为 [开启]。初始端口号为 21。 值：关闭、开启
FTP 服务器 （接收）		—
	协议设定	选择是否使用 FTP 接收文件。*1 值：关闭、开启
	可用网络（Wi-Fi Direct）	选择是否启用各网络。 值：禁用、启用 注 当 [协议设定] 为 [开启] 时显示该设定。
	可用网络 （Wi-Fi）	
	可用网络 （有线网络）	
SMB 客户端 （传送）		选择是否使用 SMB 发送文件。要使用 SMB，请在该设定下选择 [开启]。初始端口号为 445。 值：关闭、开启

项目		说明
WSD 扫描		—
	协议设定	选择是否使用 WSD 扫描。*1 值：关闭、开启
	可用网络（Wi-Fi Direct）	选择是否启用各网络。 值：禁用、启用 注 当 [协议设定] 为 [开启] 时显示该设定。
	可用网络 （Wi-Fi）	
	可用网络 （有线网络）	
WSD 打印		—
	协议设定	选择是否启用各网络。*1 值：关闭、开启
	可用网络（Wi-Fi Direct）	选择是否启用各网络。 值：禁用、启用 注 当 [协议设定] 为 [开启] 时显示该设定。
	可用网络 （Wi-Fi）	
	可用网络 （有线网络）	
DSM 扫描		选择是否使用 DSM 扫描。*1 值：关闭、开启
LDAP		选择是否使用 LDAP。 值：关闭、开启
SNMP		—
	协议设定	选择是否使用 SNMP 通信。*1 值：关闭、开启
	可用网络（Wi-Fi Direct）	选择是否启用各网络。 值：禁用、启用 注 当 [协议设定] 为 [开启] 时显示该设定。
	可用网络 （Wi-Fi）	
	可用网络 （有线网络）	
SNMPv3		—
	协议设定	选择是否使用 SNMPv3 通信。*1 值：关闭、开启
	可用网络（Wi-Fi Direct）	选择是否启用各网络。 值：禁用、启用 注 当 [协议设定] 为 [开启] 时显示该设定。
	可用网络 （Wi-Fi）	
	可用网络 （有线网络）	

项目		说明
HTTP		—
	协议设定	选择是否使用 HTTP 通信。*1 值：关闭、开启
	可用网络（Wi-Fi Direct）	选择是否启用各网络。 值：禁用、启用 注 当 [协议设定] 为 [开启] 时显示该设定。
	可用网络 （Wi-Fi）	
	可用网络 （有线网络）	
HTTPS		—
	协议设定	选择是否使用 HTTPS 通信。*1*2 值：关闭、开启
	可用网络（Wi-Fi Direct）	选择是否启用各网络。 值：禁用、启用 注 当 [协议设定] 为 [开启] 时显示该设定。
	可用网络 （Wi-Fi）	
	可用网络 （有线网络）	
IPP		—
	协议设定	选择是否使用 IPP 接收文件。要使用 IPP 协议，请将 [IPP] 设为 [开启]，将 [SSL] 设为 [关闭]。此外，请从 Command Center RX （命令中心）将安全设定设为 [Not Secure (IPP&IPPS)]。*1 值：关闭、开启 注 选择 [开启] 时，也需要 SSL 证书。默认证书是机器自带证书。
	Direct SMTP 端口号	指定使用的端口号。初始端口号为 631。 值：1 至 32767 注 当 [协议设定] 为 [开启] 时显示该设定。
	可用网络（Wi-Fi Direct）	选择是否启用各网络。 值：禁用、启用 注 当 [协议设定] 为 [开启] 时显示该设定。
	可用网络 （Wi-Fi）	
	可用网络 （有线网络）	

项目		说明
IPP over SSL		选择是否使用 IPP 接收通过 SSL 保障安全的文件。要使用 IPP 协议，请将 [IPP] 和 [SSL] 设为 [开启]。初始端口号为 443。*1*2 值：关闭、开启 注 选择 [开启] 时，也需要 SSL 证书。默认证书是机器自带证书。
	协议设定	选择是否使用 Raw 端口接收文件。*1 值：关闭、开启
	Direct SMTP 端口号	指定使用的端口号。初始端口号为 4000。 值：1 至 32767 注 当 [协议设定] 为 [开启] 时显示该设定。
	可用网络（**Wi-Fi Direct**）	选择是否启用各网络。 值：禁用、启用 注 当 [协议设定] 为 [开启] 时显示该设定。
	可用网络 （**Wi-Fi**）	
	可用网络 （有线网络）	
Raw 端口		—
	协议设定	选择是否使用 Raw Port 接收文件。*1 值：关闭、开启
	可用网络（**Wi-Fi Direct**）	选择是否启用各网络。 值：禁用、启用 注 当 [协议设定] 为 [开启] 时显示该设定。
	可用网络 （**Wi-Fi**）	
	可用网络 （有线网络）	

项目		说明
ThinPrint		—
	协议设定	选择是否使用 ThinPrint。要使用 Thin Print 协议，请将该协议设为 [开启]。 值：关闭、开启 注 只有在启用了选购件 UG-33 时，才可以使用该功能。
	端口编号	指定使用的端口号。初始端口号为 4000。 值：1 至 32767 注 当 [协议设定] 为 [开启] 时显示该设定。
	Thin Print over SSL	要使用 Thin Print over SSL 协议，请将 [Thin Print Over SSL] 和 [SSL] 设为 [开启]。 值：关闭、开启 注 选择 [开启] 时，也需要 SSL 证书。默认证书是机器自带证书。
	可用网络（**Wi-Fi Direct**）	选择是否启用各网络。 值：禁用、启用 注 当 [协议设定] 为 [开启] 时显示该设定。
	可用网络 （**Wi-Fi**）	
	可用网络 （有线网络）	

项目		说明
Enhanced WSD		—
	协议设定	设定是否使用我们的专利网页服务。*1*2 值：关闭、开启 注 选择 [关闭] 将禁用 WIA和TWAIN。
	可用网络（Wi-Fi Direct）	选择是否启用各网络。 值：禁用、启用 注 当 [协议设定] 为 [开启] 时显示该设定。
	可用网络 （Wi-Fi）	
	可用网络 （有线网络）	
Enhanced WSD over SSL		—
	协议设定	设定是否使用我们的基于 SSL 上的专利网页服务。*1*2 值：关闭、开启 注 选择 [关闭] 将禁用 WIA和TWAIN。 选择 [开启] 时，也需要 SSL 证书。默认证书是机器自带证书。
	可用网络（Wi-Fi Direct）	选择是否启用各网络。 值：禁用、启用 注 当 [协议设定] 为 [开启] 时显示该设定。
	可用网络 （Wi-Fi）	
	可用网络 （有线网络）	
eSCL		选择是否使用 eSCL 接收扫描的文件。*1 值：关闭、开启
	协议设定	设定是否使用我们的基于 SSL 上的专利网页服务。*1*2 值：关闭、开启 注 选择 [开启] 时，也需要 SSL 证书。默认证书是机器自带证书。
	可用网络（Wi-Fi Direct）	选择是否启用各网络。 值：禁用、启用 注 当 [协议设定] 为 [开启] 时显示该设定。
	可用网络 （Wi-Fi）	
	可用网络 （有线网络）	

项目	说明
eSCL over SSL	选择是否使用 eSCL over SSL 接收扫描的文件。 *1*2 值：关闭、开启
协议设定	设定是否使用我们的基于 SSL 上的专利网页服务。 *1*2 值：关闭、开启 注 选择 [开启] 时，也需要 SSL 证书。默认证书是机器自带证书。
可用网络（Wi-Fi Direct）	选择是否启用各网络。 值：禁用、启用 注 当 [协议设定] 为 [开启] 时显示该设定。
可用网络 （Wi-Fi）	
可用网络 （有线网络）	

*1 该设定将在重新启动设备或网络后更改。

*2 使用安全设定，为 [SSL] 选择 [开启]。

[安全设定]

菜单操作顺序：[系统菜单 / 计数] 键 > [系统 / 网络] > [网络] > [安全设定]

项目	说明
SSL	选择是否使用 SSL 进行通信。 值：关闭、开启
IPP 安全	选择 IPP 安全级别。 SSL 为 [开启] 时可用该设定。 值：IPP/IPP over SSL、仅 IPPoverSSL
HTTP 安全	选择 HTTP 安全级别。 SSL 为 [开启] 时该设定可用。 值：HTTP/HTTPS、仅 HTTPS
SMTP 安全	根据 SMTP 服务器支持的安全类型选择通信协议。当 [SMTP] 设定为 [开启] 时该设定可用。 值：关闭、 SSL/TLS、 STARTTLS
POP3 安全（用户 1）	根据 POP3 服务器支持的安全类型选择通信协议。 [POP3] 为 [开启] 时可用该设定。 值：关闭、 SSL/TLS、 STARTTLS
POP3 安全（用户 2）	
POP3 安全（用户 3）	

[Ping 测试]

菜单操作顺序：[系统菜单 / 计数] 键 > [系统 / 网络] > [网络] > [Ping 测试]

项目	说明
Ping 测试	检测是否可以通过输入目的地主机名或 IP 地址与目的地通信。 注 如果 [网络接口 （发送）] 设为 [选购网络接口卡]，则不显示该项目。

[重新启动网络]

菜单操作顺序：[系统菜单 / 计数] 键 > [系统 / 网络] > [网络] > [重新启动网络]

项目	说明
重新启动网络	重新启动网络。

[代理]

菜单操作顺序：[系统菜单 / 计数] 键 > [系统 / 网络] > [网络] > [代理]

项目		说明
代理		设定从应用程序连接至互联网的代理。 值：关闭、开启
	使用相同的代理	设定是否将相同的代理服务器用于所有协议。 值：关闭、开启
	HTTP 代理服务器	设定代理服务器 （HTTP）。 值：（输入代理服务器地址和端口编号。）
	HTTPS 代理服务器	设定代理服务器 （HTTPS）。将 “将相同的代理服务器用于所有协议” 设为 [关闭] 时该设置可用。 值：（输入代理服务器地址和端口编号。）
	无代理域	设定不使用代理的域名。 值：（输入域名。）

[选购网络]

菜单操作顺序：[系统菜单 / 计数] 键 > [系统 / 网络] > [选购网络]

配置选购件网络接口组件的设定。

[基本]

项目	说明
主机名	检查机器的主机名。可从 Command Center RX （命令中心）更改主机名。 ➡更改设备信息 （2-43）
TCP/IP 设定	有关设定值的详情，请参阅以下内容。 ➡[TCP/IP 设定] （8-36） ➡[IPSec] （8-38）
NetWare	使用 NetWare 接收文件。 ➡Network Interface Kit Operation Guide 值：关闭、开启
AppleTalk	选择是否使用 AppleTalk 接收文件。 *1 值：关闭、开启
网络端口	选择网络端口。 *1 值：自动、 10Base-Half、 10Base-Full、 100Base-Half、 100Base-Full、 1000BASE-T
MAC 地址过滤	选择是否使用 MAC 地址过滤。 ➡Network Interface Kit Operation Guide 值：关闭、开启
重新启动网络	重新启动设备的网络。

*1 该设定将在重新启动设备或网络后更改。

[无线网络]

配置选购件无线网络接口组件的设定。

> 注
>
> 安装了选购网络接口组件 （IB-36）时显示本功能。

项目		说明
连接状态		安装了选购件时，可查看无线 LAN 状态。
快速设置向导		将本机连接至支持自动无线网络设置的接入点时，可通过快速设置配置连接设定。
	可用网络	显示本机可以连接的接入点。从列表中选择所需接入点。
	按钮方法	如接入点支持按钮，可使用该按钮配置无线设定。通过该设定操作按钮，并通过按下接入点上的按钮进行连接。 注 按钮方法仅支持 WPS。
	PIN 码方法 （设备）	使用本机的 PIN 码进行连接。将 PIN 码输入接入点。自动生成本机的 PIN 码。
	PIN 码方法 （终端）	使用接入点的 PIN 码进行连接。输入接入点的 PIN 码。
自定义设置		可更改无线 LAN 的详细设定。
	网络名称 （SSID）	设定与本机相连接的无线 LAN 的 SSID （服务设置标识符）。 注 SSID 最多可包含 32 个字符。
	连接模式	设定连接模式。 值：特别的、基础设施 注 • 特别的：不通过接入点而与设备直接通信。此方法不能用于连接 2 个或以上的设备。 • 基础设施：通过接入点进行通信。
	通道	设定通道。使用 [-] / [+] 或数字键输入一个数值。 值：1 至 11
	网络验证	选择网络验证类型。要选择其他选购件，请从电脑上打开设备主页。 值：开放系统、共享密钥、 WPA-PSK*1、 WPA2-PSK*1
	加密	选择加密方法。如果选择了 [禁用] 以外的选项，请输入 WEP 密钥或预共享密钥。该设定值因网络验证设定而异。选择 [数据加密]。 网络验证设为 [打开] 或 [共享] 时 值：禁用、 WEP 网络验证设为 [WPA-PSK] 或 [WPA2-PSK] 时 值：TKIP*2、 AES、自动*2、预共享密钥 注 • 如果选择了 [WEP]，请输入 WEP 密钥。 WEP 密钥最多可包含 26 个字符。 • 如果选择了 [TKIP]、[AES] 或 [自动]，请输入预共享密钥。输入 8 至 64 个字符的值。

*1 如果您为 [连接模式] 选择了 [特别的]，则不会显示。

*2 如果您为 [网络验证] 选择了 [WPA2-PSK]，则不会显示

[主网络 （客户端）]

菜单操作顺序：[系统菜单 / 计数] 键 > [系统 / 网络] > [主网络 （客户端）]

注

安装了选购件无线网络接口组件 （IB-36）时显示该功能。

无线网络接口组件 （IB-36）为一些型号的选购件。有关详情，请联系您的经销商或京瓷销售或维修服务人员。

➡IB-36 <无线网络接口组件> （12-3）

项目	说明
主网络 （客户端）	此功能选择机器连接至客户端传送设备或分机地址簿时要使用的网络接口。 值：Wi-Fi、有线网络 注 • 安装了无线网络接口组件 （IB-36）时显示 [Wi-Fi]。 • 对于电子邮件设定，需要分别配置配备的网络接口。

[端口阻止设定]

菜单操作顺序：[系统菜单 / 计数] 键 > [系统 / 网络] > [端口阻止设定]

该功能可锁定与外部设备相连的端口 （USB 主机或选购件端口），以达到保护本机的目的。

项目	说明
USB 主机	此功能可阻止并保护 USB 端口 （USB 主机）。 值：解除阻止、阻止
USB 设备	此设定可锁定并保护 USB 接口接插件 （USB 设备）。 值：解除阻止、阻止
USB 存储	此功能可锁定并保护 USB 存储器插槽。 值：解除阻止、阻止 注 将 USB 主机设为 [解除锁定] 时此功能可用。
选购件端口	此设定会阻止并保护选购件端口插槽。 值：解除阻止、阻止 注 您可以为每个插槽设定此功能。

重要

更改设定后，请重新启动网络或关闭机器再开启。

➡[重启] （8-50）

[Bluetooth 设定]

菜单操作顺序：[系统菜单 / 计数] 键 > [系统 / 网络] > [Bluetooth 设定]

项目	说明
Bluetooth 键盘	使用 Bluetooth 键盘 值：解除阻止、阻止
搜索设备	选择要使用的键盘。

[安全级别]

菜单操作顺序：[系统菜单 / 计数] 键 > [系统 / 网络] > [安全级别]

项目	说明
安全级别	指定安全级别。 值 低：保养期间使用该模式。一般不使用。 高：该模式为我们推荐的安全设定。通常情况下请使用该设定。 极高：除 [高] 设定外，该设定也可禁止外部命令更改本机设定。 注 用户以管理员权限登录时可以配置该功能的设定。 ➡添加用户 （本地用户列表）（9-5）

[选购内存]

菜单操作顺序：[系统菜单 / 计数] 键 > [系统 / 网络] > [选购内存]

项目	说明
选购内存	安装了选购内存时，可根据具体需求选择内存分配模式。 值：打印机优先、标准、复印优先

[重启]

菜单操作顺序：[系统菜单 / 计数] 键 > [系统 / 网络] > [重启]

项目	说明
重启	在不关闭主电源开关的情况下重启 CPU。使用此方法可处理本机出现的任何不稳定的操作。（与计算机重启的原理相同。）

[RAM 盘]

菜单操作顺序：[系统菜单 / 计数] 键 > [系统 / 网络] > [RAM 盘设定]

注

安装了选购件固态硬盘时不显示该功能。

项目	说明
RAM 盘设定	该项目可创建 RAM 盘并指定其容量。 创建 RAM 盘使可以从作业文件夹打印数据。 值 RAM 盘设定：关闭、开启 RAM 盘大小：大小设定范围取决于安装的内存大小和选购内存使用设定。

重要

更改设定后，请重新启动网络或关闭机器再开启。

➔[重启]（8-50）

[数据安全]

菜单操作顺序：[系统菜单 / 计数] 键 > [系统 / 网络] > [数据安全]

配置固态硬盘中所存储数据的设定。

项目		说明
固态硬盘初始化		该项目更改安全功能设定。 注 • 安装了固态硬盘并启用选购件数据安全组件后显示本功能。 • 更改安全功能设定需要输入安全密码。安全密码的初始设定为 “000000”。
	安全密码	您可以自定义安全密码，以使仅管理员可以使用安全组件。 输入由 16 个字母数字字符和符号组成的密码。 您需要再次输入密码进行确认。 重要 请勿将容易被人猜出的数字 （如 11111111 或 12345678）用作安全密码。
	系统初始化	该项目用于删除固态硬盘中存储的所有数据。报废机器时覆盖固态硬盘上存储的所有数据。 重要 如果在初始化期间意外关闭了电源开关，则固态硬盘可能会损坏或初始化可能会失败。 注 如您在初始化时意外关闭了电源，请再次打开电源。初始化操作将会自动重新开始。
数据清除		将机器中登录的以下信息恢复为出厂初始设定。 • 地址簿 • 收藏 • 系统设定 • 自定义文件夹中保存的数据 • 选购应用程序 注 • 打印状态页并确认完全删除了安全数据。 ➡[报告] （8-5） • 一旦执行，则不可取消。 • 执行此功能前，请断开网络和其他电缆。 • 请勿在清除数据期间关闭主电源开关。如在数据清除期间关闭了主电源，供电恢复后可自动执行清除操作，但无法保证数据清除的彻底性。

清除的数据

类别	删除的数据
设备 / 作业	• 用户配置的作业设定 • 网络设定 • 保存在文件夹等中的图像数据 • 登录到单触键中的数据 • 作业历史记录 • 用户信息（用户列表、地址簿、用户登录的文件夹等） • 部门管理的帐户信息 • 网络证书 • 维修服务人员更改的初始画面
应用程序	• 用户或维修服务人员添加的应用程序 / 程序 • 试用功能

[OCR 字典安装]

菜单操作顺序：[系统菜单 / 计数] 键 > [系统 / 网络] > [OCR 字典安装]

项目	显示
OCR 字典安装	安装 OCR 字典。 注 • 有关字典数据的信息，请联系维修服务人员。 • 要安装 OCR 字典，必须插入固态硬盘或 SD/SDHC 存储卡。 • 如果插入了固态硬盘和 SD/SDHC 存储卡，OCR 字典将会安装在固态硬盘上。 • 如果您将使用 SD/SDHC 存储卡，建议使用 32 GB 的 SD/SDHC 存储卡。

[选购功能]

菜单操作顺序：[系统菜单 / 计数] 键 > [系统 / 网络] > [选购功能]

项目	显示
选购功能	您可以使用本机上安装的选购应用程序。 ➡选购应用程序 12-9

[远程服务设定]

菜单操作顺序：[系统菜单 / 计数] 键 > [系统 / 网络] > [远程服务设定]

项目	说明
远程服务设定	选择是否使用远程服务设定。 值：关闭、开启

[FAX 服务器设定]

菜单操作顺序：[系统菜单 / 计数] 键 > [系统 / 网络] > [传真服务器设定]

项目	说明
FAX 服务器	选择是否使用 FAX 服务器。 值：开启、关闭
地址设定	此功能指定要附加到目的地的前缀、后缀和域名。 注 关于 FAX 服务器的信息，请联系 FAX 服务器管理员。
文件格式	设定文件的初始类型。 值：PDF、 TIFF、 XPS
地址簿默认设定	此功能指定要使用的分机地址簿。 注 • 通过 FAX 服务器选择 [开启] 时显示该项目。 • 如未配置分机地址簿设定，则不显示此项目。 ➜Command Center RX User Guide

[NFC]

菜单操作顺序：[系统菜单 / 计数] 键 > [系统 / 网络] > [NFC]

项目	说明
NFC	使用 NFC （近场通信）。 值：关闭、开启

[日期 / 定时器 / 节能]

菜单操作顺序：[系统菜单 / 计数] 键 > [日期 / 定时器 / 节能] 配置日期和时间设定。

项目	说明
日期 / 时间	设定使用机器时所在地区的日期和时间。如果执行作为电子邮件发送的操作，则此处设定的日期和时间将在电子邮件的页眉上显示。 值：年 （2000 至 2037），月 （1 至 12），日 （1 至 31），时 （00 至 23），分 （00 至 59），秒 （00 至 59） ➡设定日期和时间 （2-11） 注 使用应用程序的试用版时，如果更改了日期 / 时间，您将无法继续使用该应用程序。
日期格式	选择年、月、日的显示格式。年份以公元纪年表示。 值：月 / 日 / 年、日 / 月 / 年、年 / 月 / 日
时区	设定相对 GMT 的时差。从列表中选择最近的位置。如果您选择使用夏令时的地区，请配置夏令时设定。 ➡设定日期和时间 （2-11）
面板自动复位	如果在一段时间内未运行作业，本机会自动复位设定并返回到初始设定。选择是否使用面板自动复位。 值：关闭、开启 注 关于直到复位前的时间请见下方。 ➡面板复位定时器 （8-54）
面板复位定时器	如果将面板自动复位选为 ［开启］，请设定面板自动复位前需要等待的时间。 值：5 至 495 秒 （以 5 秒为单位进行微调） 注 [面板自动复位] 设为 [开启] 时显示该功能。
节能定时器	设定进入节能模式前需等待的时间。 值 1 至 240 分钟 （以 1 分钟为单位进行调整） 注 ➡节能功能 （2-21）

项目	说明
睡眠等级	选择睡眠等级。 设定节能模式可将能耗降低至低于正常睡眠的水平。 值：快速恢复、节能 注 安装了选购网络接口组件时不显示该功能。
睡眠规则	选择是否针对以下功能分别使用节能模式： 读卡器*1 应用程序 值：关闭、开启 注 如本机通过节能设定进行睡眠模式，从通过 USB 电缆连接的 PC 接收打印数据时本机则无法从睡眠模式中恢复。也不能识别 ID 卡。
睡眠定时器	设定进入睡眠前需等待的时间。 值 1 至 240 分钟 （以 1 分钟为单位进行调整）
节能恢复等级	选择从节能模式恢复的方法。 值 完全恢复：该模式可立即启用所有功能，但节能较少。 正常恢复：在该模式下，用户可选择以下两种方法：立即启用所有功能或仅启动所需功能。如果您希望使用所有功能，请选择 [节能] 键进行恢复。 节能恢复：该模式可仅启用所需功能，是最节能最有效的模式。
错误自动清除	如果在处理期间出现错误，则处理作业会停止，以等待用户采取下一步措施。在错误自动清除模式下，本机会在指定时间后自动清除错误。 值：关闭、开启 注 要设定自动错误恢复时间，请见下方。
错误清除定时器	如果将错误自动清除设为 ［开启］，请设定自动清除错误前要等待的时间。 值：5 至 495 秒 （以 5 秒为单位进行微调） 注 [错误自动清除] 设为 [开启] 时显示该功能。
插印清除定时器	设定机器进入插印模式后闲置多长时间才会被恢复至正常模式。 值：5 至 495 秒 （以 5 秒为单位进行微调）
Ping 测试超时	设定在 [系统 / 网络] 中执行 [Ping 测试] 时发生超时前的时间。 值：1 至 30 秒 （以 1 秒为单位进行微调）

*1　启用了选购件卡验证组件时显示。

[调节 / 保养]

菜单操作顺序：[系统菜单 / 计数] 键 > [调节 / 保养]

调节打印质量并执行机器保养。

项目	说明
浓度调节	调节浓度。
复印	调节复印浓度。您可以分 7 个等级调节浓度。 值：-3 （淡）、 -2、 -1、 0 （正常）、 +1、 +2、 +3 （浓）
发送 / 文件夹	发送文件夹中的数据或在文件夹中存储数据时调节扫描浓度。您可以分 7 个等级调节浓度。 值：-3 （淡）、 -2、 -1、 0 （正常）、 +1、 +2、 +3 （浓）
清晰度调节	调整图像轮廓的清晰度。
复印	在复印时增强或模糊整体图像轮廓。您可以分 7 个等级调节浓度。 值：-3 （模糊）、 -2、 -1、 0、 +1、 +2、 +3 （增强）
发送 / 文件夹	发送或存储图像至文件夹时增强或模糊整体图像轮廓。您可以分 7 个等级调节浓度。 值：-3 （模糊）、 -2、 -1、 0、 +1、 +2、 +3 （增强）
对比度	您可以增强或降低整体对比度。
复印	增强或降低复印件的整体对比度。 值：-3 （低）、 -2、 -1、 0 （正常）、 +1、 +2、 +3 （高）
发送 / 文件夹	增强或降低文件在发送时或存储至文件夹中时的整体对比度。 值：-3 （低）、 -2、 -1、 0 （正常）、 +1、 +2、 +3 （高）
底色浓度调节	调浓或调淡整体底色浓度。
复印 （自动）	复印期间调浓或调淡整体底色浓度。您可以分 7 个等级调节浓度。 值：-3 （淡）、 -2、 -1、 0 （正常）、 +1、 +2、 +3 （浓）
发送 / 文件夹 （自动）	发送图像或将其存储至文件夹时调浓或调淡整体底色浓度。您可以分 7 个等级调节浓度。 值：-3 （淡）、 -2、 -1、 0 （正常）、 +1、 +2、 +3 （浓）
墨粉节省等级 （**EcoPrint**）	选择初始省粉等级 （EcoPrint）。
复印	选择复印时的初始省粉等级 （EcoPrint）。 值：1 （低）至 5 （高） 增加等级会降低墨粉消耗量，但是图像质量会下降。
打印机	选择打印时的初始省粉等级 （EcoPrint）。 值：1 （低）至 5 （高） 增加等级会降低墨粉消耗量，但是图像质量会下降。
打印浓度	此功能可调高或调低整体打印浓度。 值：1 （淡）、 2、 3 （正常）、 4、 5 （浓）
自动色彩校正	此设定允许您调节本机在自动色彩选择模式下用来确定原稿为彩色还是黑白原稿时使用的检测等级。设定一个较低的值将导致更多原稿被识别为彩色，而一个较高的值将增加被识别为单色原稿的数量。 值：1 （彩色）、 2、 3、 4、 5 （黑白）

项目	说明
校正黑线	使用送稿器进行复印时，如果图像上出现细线（由于部件变脏导致出现条纹），请进行校正。 值：关闭、开启
显示亮度	设定触摸面板的亮度。 值：1（浓）、2、3、4、5（淡）
灰度调节	长时间使用后或本机受到周围环境温度或湿度的影响时，打印输出的色调可能会与原稿色调不一致。 执行该功能以确保打印输出的色调与原稿色调一致。 ➔灰度调节（11-24）
感光鼓清洁 1	消除打印件上的模糊和白点。该处理需用时 1 到 2 分钟。所需的时间可能因操作环境而异。 ➔感光鼓清洁 1（11-25） 注 打印时无法执行感光鼓清洁 1 操作。请在打印完成后执行感光鼓清洁 1。
感光鼓清洁 2	去除打印件上的白点。需要约 100 秒。要使用 [感光鼓清洁 2]，请在手送纸盘中装入 Ledger 或 A3 尺寸的纸张。 当您执行 [感光鼓清洁 2] 时，机器将会发出震动的声音约 100 秒，直至感光鼓清洁完成。排出的纸张上残留有墨粉痕迹是正常的，并非故障。 ➔感光鼓清洁 2（11-25） 注 打印时无法执行感光鼓清洁 2 操作。请在打印完成后执行感光鼓清洁 2。
自动感光鼓清洁	此功能指定自动感光鼓清洁的执行时间。 值 关闭：不执行自动感光鼓清洁。 短：缩短自动感光鼓清洁执行时间。 标准：自动感光鼓清洁执行时间为标准。 长：自动感光鼓清洁执行时间较长。
维修设定	这些设定用于执行机器保养和检查。主要是供维修服务人员执行保养工作时使用的菜单选项。

9 用户验证和帐户 （用户登录、部门管理）

本章介绍以下主题：

用户登录管理概述 9-2
使用 PC 管理部门管理 9-2
启用用户登录管理 9-3
设定用户登录管理 9-4
验证安全性 9-4
添加用户 （本地用户列表） 9-5
更改用户信息 9-9
管理打印用户 9-11
管理使用 TWAIN 进行扫描的用户 9-12
管理使用 WIA 进行扫描的用户 9-13
验证本地用户 9-14
群组验证设定 9-15
来宾权限设定 9-17
获取 NW 用户信息 9-19
简易登录设定 9-20
ID 卡设定 9-22
PIN 码验证 9-22
使用用户登录管理 9-24
登录 / 退出 9-24
用户登录 / 部门管理 9-25
启用部门管理 9-26
部门管理访问 9-26
设定帐户。 [本地] 9-27
添加帐户 [帐户列表] 9-27
限制使用机器 9-28
设定超出限制时的处理 9-28
编辑帐户 9-29
删除帐户 9-30
管理打印作业状态 9-30
使用 TWAIN 进行扫描时的部门管理 9-31
使用 WIA 进行扫描时的部门管理 9-32
使用部门管理 9-34
配置部门管理默认设定 9-34
按纸张尺寸计数 9-35
统计打印页数 9-35
打印部门管理报告 9-37
设定复印 / 打印的计数方法 9-38
登录 / 退出 （部门管理） 9-38
设定未知号码处理方法 9-40
设定未知 ID 的作业的处理 9-40
登录未知 ID 用户的用户信息 9-40

用户登录管理概述

用户登录管理功能指定如何在本机上管理用户访问。要登录本机，请输入正确的登录用户名和密码以便进行用户验证。

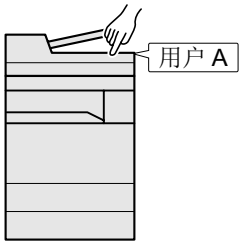

1 启用用户登录管理 （9-3）。
2 设定用户 （9-4）。
3 输入登录用户名和密码，然后执行作业 （3-13）。

对本机的访问分为三级，它们是 “用户”、“管理员” 和 “机器管理员”。只有 “机器管理员” 可以更改安全级别。

使用 PC 管理部门管理

除以上设定外，需要进行以下设定来使用 PC 管理部门管理。

管理通过 PC 打印的用户

要管理通过 PC 在机器上打印的用户时，需要进行打印驱动程序设定。

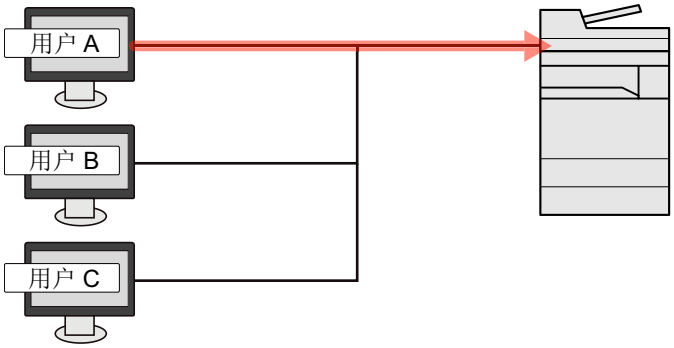

1 在打印驱动程序上设定用户登录管理 （9-11）。
2 打印文件。

管理使用 TWAIN 进行扫描的用户

要管理使用 TWAIN 进行扫描的用户时，需要在 PC 上进行 TWAIN driver 设定。

➔管理使用 TWAIN 进行扫描的用户 （9-12）

管理使用 WIA 进行扫描的用户

要管理使用 WIA 进行扫描的用户时，需要在 PC 上进行 WIA driver 设定。

➔管理使用 WIA 进行扫描的用户 （9-13）

启用用户登录管理

启用用户管理。选择以下验证方法。

项目	说明
本地验证	根据本机中存储的本地用户列表上的用户信息进行用户验证。
网络验证	根据验证服务器进行用户验证。使用验证服务器中存储的用户信息访问网络验证登录页面。

1 显示画面。

1 [系统菜单 / 计数] 键 > [用户登录 / 部门管理]

注

如果显示用户验证画面，请输入您的登录用户名和登录密码并选择 [登录]。您需要以管理员身份登录。

默认登录用户名和登录密码如下所示。

登录用户名

ECOSYS M4230idn：3000， ECOSYS M4226idn：2600

登录密码

ECOSYS M4230idn：3000， ECOSYS M4226idn：2600

2 [用户登录设定] > [用户登录]

2 配置设定。

1 选择 [本地验证] 或 [网络验证]。

选择 [关闭] 可禁用用户登录管理。

如果选择 [网络验证]，请选择 [NTLM]、[Kerberos] 或 [Ext.]作为服务器类型。另外，请输入验证服务器的主机名（不超过 64 个字符）和域名 （不超过 256 个字符）。

当选择 [Ext.]作为服务器类型时，请输入端口号。

注

选择 [域名] 显示域登录列表。输入域名。

最多可登录 10 个域名。

2 画面显示“是否想要添加新功能至主画面？”。要在主画面上显示新功能，请选择 [是]，然后指定已登录功能的图标的显示位置。

➔编辑主画面 （3-7）

注

如果登录用户名和密码被拒绝，请检查以下设定。

- 机器的网络验证设定
- 验证服务器的用户信息
- 机器和验证服务器的日期和时间设定

如果因为机器设定的缘故无法登录，请作为已登录到本地用户列表中的管理员进行登录，然后校正设定。

设定用户登录管理

该功能可登录、变更和删除用户并配置用户登录管理的设定。

验证安全性

如果启用用户验证，请配置用户验证设定。

用户帐户锁定设定

如果某账户密码重复输入错误，您可以禁用该用户账户。

1 显示画面。

1 [系统菜单 / 计数] 键 > [用户登录 / 部门管理]

注

如果显示用户验证画面，请输入您的登录用户名和登录密码并选择 [登录]。您需要以管理员身份登录。

默认登录用户名和登录密码如下所示。

登录用户名

ECOSYS M4230idn：3000， ECOSYS M4226idn：2600

登录密码

ECOSYS M4230idn：3000， ECOSYS M4226idn：2600

2 [用户登录设定] > [用户帐户锁定设定]

2 配置设定。

可设置以下设定。

项目	说明
锁定	选择是否启用账户锁定策略。 值：关闭、开启
锁定策略	指定应用账户锁定的条件和范围。 值 锁定前的重试次数：指定应用账户锁定的条件和范围。（1 至 10 次） 锁定期限：指定账户锁定至解除锁定的时长。（1 至 60 分钟） 锁定目标指定应用账户锁定的范围。可选择 [所有] 或 [仅远程登录]。仅远程登录可锁定操作面板以外的所有外界操作。
已锁定用户列表	显示已锁定用户的列表。可通过选择此列表中的用户并选择 [解除锁定] 来解除对该用户的锁定。 注 当启动了账户锁定策略时才显示此功能。

添加用户 （本地用户列表）

此操作可添加新用户。

注

- 最多可以添加 100 个用户 （包括初始登录用户名）。
- 默认情况下，本机中已保存了两个分别具有机器管理员权限和管理员权限的初始用户。这两个用户的信息包括区分大小写字母 （注意大小写）。

机器管理员

用户名：DeviceAdmin

登录用户名

ECOSYS M4230idn：3000， ECOSYS M4226idn：2600

登录密码

ECOSYS M4230idn：3000， ECOSYS M4226idn：2600

访问级别：机器管理员

管理员

用户名：Admin

登录用户名：Admin

登录密码：Admin

访问级别：管理员

出于安全考虑，建议您定期更改用户名、登录用户名和登录密码。

1 显示画面。

1 [系统菜单 / 计数] 键 > [用户登录 / 部门管理]

注

如果显示用户验证画面，请输入您的登录用户名和登录密码并选择 [登录]。您需要以管理员身份登录。

默认登录用户名和登录密码如下所示。

登录用户名

ECOSYS M4230idn：3000， ECOSYS M4226idn：2600

登录密码

ECOSYS M4230idn：3000， ECOSYS M4226idn：2600

2 [用户登录设定] > [本地用户列表] > [✚]

2 输入用户信息。

选择 [下一步 >]。

下表说明了要登录的用户信息。

项目	说明
用户名	输入显示在用户列表上的名称 （最多 32 个字符）。
登录用户名	输入用来登录本机的登录用户名 （最多 64 个字符）。无法登录相同的登录用户名。
访问级别	将用户访问权限设为 “管理员” 或 “用户”。

注

有关输入字符的详情，请参阅以下内容：

➡字符输入方法 （12-12）

3 检查用户信息。

根据需要更改或添加用户信息。

项目	说明
用户名[*1]	输入显示在用户列表上的名称 （最多 32 个字符）。
登录用户名[*1]	输入用来登录本机的登录用户名 （最多 64 个字符）。无法登录相同的登录用户名。
登录密码	输入用来登录本机的密码 （最多 64 个字符）。重新输入相同的密码进行确认，然后选择 [确定] 键。
帐户名称	添加用户所属帐户。登录了其帐户名称的用户可以在不输入帐户 ID 的情况下登录本机。 ➡用户登录 / 部门管理 （9-25） 注 从 “排序” 中选择 [名称] 或 [ID] 对帐户列表进行排序。 选择 [搜索 （名称）] 或 [搜索 （ID）] 按照帐户名称或帐户 ID 进行搜索。
电子邮件地址	用户可以登录其电子邮件地址。在日后需要电子邮件功能时，本机会自动选择登录的地址。
访问级别[*1]	将用户访问权限设为 “管理员” 或 “用户”。
ID 卡信息	登录 ID 卡信息。 将 ID 卡插入 ID 卡读卡器，然后选择 [读取]。 注 启用选购件 ID 卡验证组件时显示该功能。 ➡Card Authentication Kit(B) <卡验证组件> （12-3）

*1 登录用户时的必填项目。

项目	说明
我的面板	可登录各用户的语言选择、初始画面和快捷方式设定。此处登录的设定在登入后即可应用。
本地验证[*1]	设定各用户的使用权限。 您可以使用以下限制项目： **打印机：** 选择是否禁用打印机的打印功能。 可用的打印功能如下。 • 从文件夹打印 • 从可移动内存打印 • 从 PC 进行打印 **复印：** 选择是否禁用复印功能。 **双面限制：** 选择是否仅允许使用双面打印。 **合并限制：** 指定是否仅允许使用多合一功能。 **EcoPrint 限制：** 指定是否仅允许使用 EcoPrint。 **发送：** 选择是否拒绝使用发送功能。 **文件夹存储限制：** 选择是否拒绝使用在文件夹中的存储功能。 **内存存储限制：** 选择是否拒绝使用在可移动存储器中的存储功能。

*1 启用本地验证时显示。
➔验证本地用户 （9-14）

注

有关输入字符的详情，请参阅以下内容：

➔字符输入方法 （12-12）

如果在初始画面中为“我的面板”选择了 [发送]，请从 [目的地]、 [地址簿] 或 [分机地址簿] 选择要显示的画面。

4 选择 [保存]。

此时，即可将新用户添加至本地用户列表。

注

如果启用了简易登录，完成了新的登录后会出现一个确认画面，询问您是否要配置简易登录设定。要配置简易登录设定，请选择 [是]。如果您选择 [否]，将返回至用户列表画面。

有关配置简易登录设定的步骤，请参阅以下内容：

➔简易登录设定 （9-20）

更改用户信息

可以更改用户信息。可更改的用户信息的类型可能因用户访问权限而异。

> **注**
>
> 要更改机器管理员的用户信息，您必须以机器管理员权限登录。如果您以普通用户的身份登录，则只能查看用户信息。
>
> 默认登录用户名和登录密码如下所示。
>
> 登录用户名
>
> ECOSYS M4230idn：3000， ECOSYS M4226idn：2600
>
> 登录密码
>
> ECOSYS M4230idn：3000， ECOSYS M4226idn：2600

具有管理员权限的用户登录本机时

您可以更改用户信息以及删除用户。那些可以被添加的项目都可以被更改。

1 显示画面。

1 [系统菜单 / 计数] 键 > [用户登录 / 部门管理]

> **注**
>
> 如果显示用户验证画面，请输入您的登录用户名和登录密码并选择 [登录]。您需要以具有管理员权限的身份登录。
>
> 默认登录用户名和登录密码如下所示。
>
> 登录用户名
>
> ECOSYS M4230idn：3000， ECOSYS M4226idn：2600
>
> 登录密码
>
> ECOSYS M4230idn：3000， ECOSYS M4226idn：2600

2 [用户登录设定] > [本地用户列表]

2 更改用户信息。

更改用户信息

1 选择要修改其信息的用户下的 [ ]。

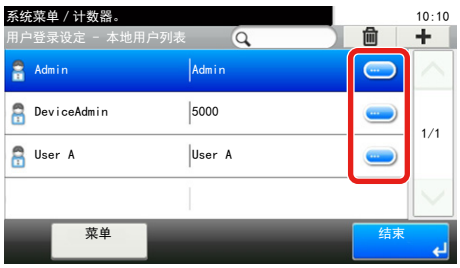

> **注**
>
> • 要排序用户列表，请选择 [菜单] > [排序 （名称）] 或 [排序 （登录用户名）]。
>
> • 选择 [菜单] > [搜索 （名称）] 或 [搜索 （登录用户名）] 通过帐户名称或帐户 ID 进行搜索。

2 请参阅 “添加用户 （本地用户列表）” 中的步骤 3 以更改用户信息。

➡添加用户 （本地用户列表）（9-5）

3 [保存] > [是]

用户信息被更改。

删除用户

1 选择要删除的用户。

2 单击 [确定] 按钮。选择 [🗑] > [是]。

此时将删除所选的用户。

注

无法删除具有本机管理员权限的初始用户。

更改登录用户的用户信息 （用户信息）

这些用户可自行更改其部分用户信息。

1 显示画面。

[系统菜单 / 计数] 键 > [用户信息]

2 更改用户信息。

根据需要更改或添加用户信息。

➡添加用户 （本地用户列表）（9-5）

项目	说明
用户名	更改显示于用户列表中的名称。最多可输入 32 个字符。
登录用户名	显示登录时输入的登录用户名。
登录密码	显示登录时输入的登录密码。最多可输入 64 个字符。
帐户名称	显示用户所属的部门。
电子邮件地址	更改用户的电子邮件地址。最多可输入 128 个字符。 **注** 如果以用户权限登录，且 [新目的地输入] 设为 [禁止]，则仅可查看电子邮件地址。
访问级别	显示用户访问级别。
权限规则	显示登录用户使用限制。 **注** 将本地验证设为 [开启]、群组验证设为 [开启] 或将来宾权限设定设为 [开启] 时会显示该功能。 [权限规则] 显示登录用户的账户名称和账户使用限制。 将部门管理设为 [开启] 时显示本功能。有关部门管理的详情，请参阅以下内容： ➡启用部门管理 （9-26）

项目	说明
简易登录	当启用简易登录时，更改相关的设定。 注 将简易登录设为 [关闭] 或简易登录中未登录用户时不显示该功能。
ID 卡信息	显示登录用户的 ID 卡信息。 注 启用选购件 ID 卡验证组件时显示该功能。 Card Authentication Kit(B) <卡验证组件> （12-3） 将网络验证中的服务器类型设为 [Ext.] 并以该服务器类型登录经指定服务器验证的用户账户时，该功能不显示。
我的面板	登录各个用户的语言和初始画面。完成登录后，仅通过登录相应用户即可应用相关设定。

3 选择 [保存]。

用户信息被更改。

管理打印用户

要管理通过 PC 在本机上进行打印的用户时，需要在打印驱动程序上进行以下设定。以 Windows 8.1 界面为例进行说明。

1 显示画面。

1 从桌面超级按钮中：[设定] > [控制面板] > [设备和打印机]。

注

在 Windows 7 中：[开始] 按钮 > [设备和打印机]

2 右击本机的打印驱动程序图标，然后单击打印驱动程序的 [打印机属性] 菜单。

3 单击 [设备设定] 选项卡上的 [管理员]。

2 配置设定。

1 选择 [用户登录] 选项卡上的 [用户登录]。

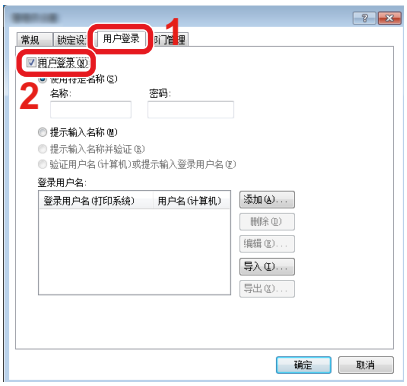

2 设定用户登录管理。

[使用特定名称]：可使用该选项指定用户名和密码，以使用同一次用户登录进行每个打印作业。如果选择了该选项，则用户无需在进行每个打印作业时都输入名称和密码。

[提示输入名称]：在尝试打印时将弹出用于输入用户名和密码的画面。每次进行打印时都必须输入用户名和密码。

[提示输入名称并验证]：在尝试打印时将弹出用于输入用户名和密码的画面。需要输入登录用户名列表中存储的用户名和密码。每次进行打印时都必须输入用户名和密码。

[验证用户名 （计算机）或提示输入登录用户名]：打印时，会在 “登录用户名” 中搜索 Windows 用户名，如果用户名已登录，则可以进行打印。如果用户名未登录，对于只有使用者权限的用户，则会取消打印。如果用户拥有管理员权限，则会出现用户名和密码的输入画面。

3 单击 [确定]。

注

有关部门管理其他设定的详情，请参阅以下内容：

➔Printer Driver User Guide

管理使用 TWAIN 进行扫描的用户

要管理使用 TWAIN 进行扫描的用户时，需要在 TWAIN driver 上进行以下设定。以 Windows 8.1 界面为例进行说明。

1 显示画面。

1 单击超级按钮中的 [搜索]，然后在搜索框中输入 “TWAIN Driver 设定”。在搜索列表中选择 [TWAIN Driver 设定]。会出现 TWAIN Driver 画面。

注

在 Windows 上选择 [开始] 按钮，然后依次选择 [所有程序]、 [Kyocera] 和 [TWAIN Driver 设定]。

2 选择机器，然后单击 [编辑]。

2 配置设定。

1 单击 [用户身份验证设置]。

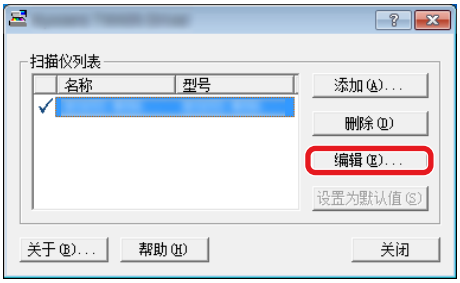

2 勾选 [身份验证] 旁边的复选框，然后输入登录用户名和密码。

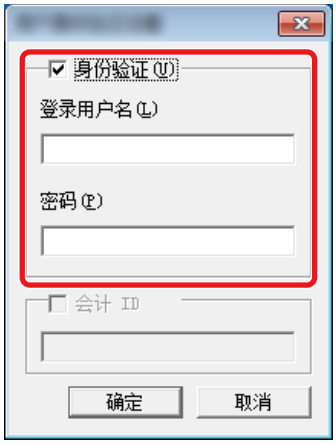

3 单击 [确定]。

管理使用 WIA 进行扫描的用户

要管理使用 WIA 进行扫描的用户时，需要在 WIA driver 上进行以下设定。以 Windows 8.1 界面为例进行说明。

1 显示画面。

1 单击超级按钮中的 [搜索]，然后在搜索框中输入 “查看扫描仪和照相机”。单击搜索列表中的 [查看扫描仪和照相机] 显示扫描仪和照相机画面。

> **注**
>
> 在 Windows 7 中，单击 Windows 中的 [开始] 按钮，然后在 [程序和文件搜索] 中输入 [扫描仪]。单击搜索列表中的 [查看扫描仪和照相机] 显示扫描仪和照相机画面。

2 从 WIA Driver 中选择和本机相同的名称，然后单击[属性]。

2 配置设定。

1 勾选 [设定] 选项卡中 [身份验证] 旁边的复选框，然后输入登录用户名和密码。

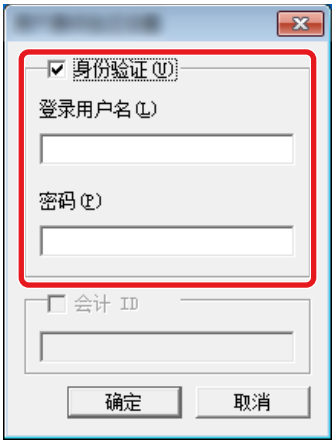

2 单击 [确定]。

验证本地用户

选择是否使用本地验证。

> **注**
>
> 使用本地验证时，必须将用户验证类型设为 [本地验证]。
>
> ➔启用用户登录管理 （9-3）

1 显示画面。

1 [系统菜单 / 计数] 键 > [用户登录 / 部门管理]

> **注**
>
> 如果显示用户验证画面，请输入您的登录用户名和登录密码并选择 [登录]。您需要以具有管理员权限的身份登录。
>
> 默认登录用户名和登录密码如下所示。
>
> 登录用户名
>
> ECOSYS M4230idn：3000， ECOSYS M4226idn：2600
>
> 登录密码
>
> ECOSYS M4230idn：3000， ECOSYS M4226idn：2600

2 [用户登录设定] > [本地用户验证]

2 配置设定。

选择 [关闭] 或 [开启]。

群组验证设定

按照验证服务器中登录的各个群组来设定机器使用的限制。

> 注
>
> 要使用群组验证设定时，必须在“用户登录设定”中选择 [网络验证] 作为验证方法。在“协议设定”中为“LDAP”选择 “开启”。
>
> ➔启用用户登录管理 （9-3）
>
> ➔LDAP （8-40）

群组验证

使用群组验证。

1 显示画面。

1 [系统菜单 / 计数] 键 > [用户登录 / 部门管理]

> 注
>
> 如果显示用户验证画面，请输入您的登录用户名和登录密码并选择 [登录]。您需要以具有管理员权限的身份登录。
>
> 默认登录用户名和登录密码如下所示。
>
> 登录用户名
>
> ECOSYS M4230idn：3000， ECOSYS M4226idn：2600
>
> 登录密码
>
> ECOSYS M4230idn：3000， ECOSYS M4226idn：2600

2 [用户登录设定] > [群组验证设定]> [群组验证]

2 配置设定。

选择 [关闭] 或 [开启]。

登录群组列表

登录被限制使用机器的群组。其他用户和群组属于 “其他”。

1 显示画面。

1 [系统菜单 / 计数] 键 > [用户登录 / 部门管理]

> 注
>
> 如果显示用户验证画面，请输入您的登录用户名和登录密码并选择 [登录]。您需要以具有管理员权限的身份登录。
>
> 默认登录用户名和登录密码如下所示。
>
> 登录用户名
>
> ECOSYS M4230idn：3000， ECOSYS M4226idn：2600
>
> 登录密码
>
> ECOSYS M4230idn：3000， ECOSYS M4226idn：2600

2 [用户登录设定] > [群组验证设定]> [群组列表] > [✚]

2 配置设定。

1 输入群组 ID （1 至 4294967295 之间的编号） > [下一步 >]

2 输入群组名称 （最多 32 个字符） > [下一步 >]

3 根据需要更改或添加用户信息。

项目	说明
群组 ID*1	输入显示在群组列表上的 ID （1 至 4294967295 之间）。
群组名称	输入显示在群组列表上的名称 （最多 32 个字符）。
访问级别	将群组访问权限设为 [管理员] 或 [用户]。
打印机	指定是否禁用打印功能。
复印	指定是否禁用复印功能。
双面限制	选择是否仅允许使用双面打印。
合并限制	指定是否仅允许使用多合一功能。
EcoPrint 限制	指定是否仅允许使用 EcoPrint。
发送	选择是否拒绝使用发送功能。
文件夹存储限制	选择是否拒绝使用在文件夹中的存储功能。
内存存储限制	选择是否拒绝使用在可移动存储器中的存储功能。

*1 对于 “群组 ID” ，请指定 Windows 活动目录指派的第一群组 ID。如果使用 Windows Server 2008，请检查用户信息的属性编辑标签。

注

有关输入字符的详情，请参阅以下内容：

➔字符输入方法 （12-12）

3 选择访问级别 > [下一步 >]。

4 检查内容。根据需要更改或添加用户信息。

5 登录目的地。

选择 [保存]。

此时，即可将新群组添加至群组列表。

来宾权限设定

启用了用户登录管理时，请设定无法登录至机器的来宾用户可以使用的功能。

> 注
>
> 要使用来宾权限设定，必须在 “用户登录设定”中启用用户登录管理。
>
> ➔启用用户登录管理 （9-3）

启用来宾权限

启用来宾权限。

1 显示画面。

1 [系统菜单 / 计数] 键 > [用户登录 / 部门管理]

> 注
>
> 如果显示用户验证画面，请输入您的登录用户名和登录密码并选择 [登录]。您需要以具有管理员权限的身份登录。
>
> 默认登录用户名和登录密码如下所示。
>
> 登录用户名
>
> ECOSYS M4230idn：3000， ECOSYS M4226idn：2600
>
> 登录密码
>
> ECOSYS M4230idn：3000， ECOSYS M4226idn：2600

2 [用户登录设定] > [来宾权限设定]> [来宾权限]

2 配置设定。

选择 [关闭] 或 [开启]。

> 注
>
> 如果启用了来宾验证设定，则在登录时必须选择 [验证 / 退出] 键。
>
> 在来宾用户初始设定中，仅可使用单色复印。如果您想要使用不同的功能，请以可以使用该功能的用户身份登录，或在来宾属性中更改设定。

配置来宾属性

登录来宾用户信息和限制的功能。

1 显示画面。

1 [系统菜单 / 计数] 键 > [用户登录 / 部门管理]

注

如果显示用户验证画面，请输入您的登录用户名和登录密码并选择 [登录]。您需要以具有管理员权限的身份登录。

默认登录用户名和登录密码如下所示。

登录用户名

ECOSYS M4230idn：3000， ECOSYS M4226idn：2600

登录密码

ECOSYS M4230idn：3000， ECOSYS M4226idn：2600

2 [用户登录设定] > [来宾权限设定]> [来宾属性]

2 配置设定。

根据需要更改或添加用户信息。

项目	说明
用户名	输入显示在用户列表上的名称 （最多 32 个字符）。 初始设定为 “Guest User”。
访问级别	此时会显示用户的权限。无法更改。
帐户名称	添加用户所属帐户。 如果用户不属于任意帐户，请选择 [其他]。
权限规则	设定各个用户的使用权限。可以限制访问级别的项目如下。 **打印机：** 选择是否禁止使用打印机的打印功能。 **复印：** 选择是否禁止使用复印功能。 **双面限制：** 选择是否仅允许使用双面打印。 **合并限制：** 指定是否仅允许使用多合一功能。 **EcoPrint 限制：** 指定是否仅允许使用 EcoPrint 功能。 **发送：** 选择是否禁止使用发送功能。 **文件夹存储限制：** 选择是否禁止使用文件夹存储功能。 **内存存储限制：** 选择是否禁止使用可移除式存储器存储功能。

3 登录群组。

选择 [保存]。

获取 NW 用户信息

设定所需的信息以从 LDAP 服务器获取网络用户信息。用户信息、状态确认画面和电子邮件页眉上会显示该设定所获取的用户名和电子邮件地址。

注

要从 LDAP 服务器获取网络用户信息时，必须在 “用户登录设定” 中选择 [网络验证] 作为验证方法。在 “协议设定” 中为 “LDAP” 选择 “开启”。

➔启用用户登录管理 （9-3）

➔LDAP （8-40）

1 显示画面。

1 [系统菜单 / 计数] 键 > [用户登录 / 部门管理]

注

如果显示用户验证画面，请输入您的登录用户名和登录密码并选择 [登录]。您需要以具有管理员权限的身份登录。

默认登录用户名和登录密码如下所示。

登录用户名

ECOSYS M4230idn：3000， ECOSYS M4226idn：2600

登录密码

ECOSYS M4230idn：3000， ECOSYS M4226idn：2600

2 [用户登录设定] > [获取 NW 用户信息] > [开启]

2 配置设定。

添加各项目的信息 > [确定]

项目	说明
服务器名称*1	输入 LDAP 服务器名称或 IP 地址 （最多 64 个字符）。如果未输入服务器名称，将会从服务器设定获取用户信息以进行网络验证。
端口	LDAP 服务器的端口号。初始端口号为 389。
名称 1*2	输入 LDAP 属性从 LDAP 服务器中获取要显示的用户名 （最多 32 个字符）。
名称 2*3	
电子邮件地址*4	输入 LDAP 属性从 LDAP 服务器中获取电子邮件地址 （最多 128 个字符）。
验证类型*5	设定验证方法。选择 [简易] 或 [SASL]。更改设定后，请重新启动系统或关闭电源再开启。
搜索超时	以秒为单位设定超时前等待的时间 （5 至 255 秒）。
LDAP 安全 （用户信息）	根据 LDAP 服务器采用的安全类型选择加密的类型。值为 [关闭]、[SSL/TLS] 或 [STARTTLS]。

*1 如果您正在使用 Windows 活动目录，服务器名称可能和网络验证中输入的服务器名称相同。

*2 如果正在使用 Windows 活动目录，此时通常会使用该属性的显示名称。

*3 名称 2 可留白。当您在 “名称 1” 中指定显示名称，在 “名称 2” 中指定部门时，如果 Windows 的活动目录中显示名称的值为 “Mike Smith”，部门的值为 “Sales”，则用户名会显示为 “Mike Smith Sales”。

*4 如果正在使用 Windows 活动目录，通常会使用该属性的电子邮件。

*5 在 “网络验证” 中将服务器类型设为 “Kerberos” 时显示。

简易登录设定

简易登录功能允许用户仅通过选择用户名来进行登录。用户必须事先登录才可使用该功能。

注

- 有关用户登录详情，请参阅以下内容：

➔添加用户 （本地用户列表）（9-5）

- 要使用简易登录，必须在 “用户登录设定”中启用用户登录管理。

➔启用用户登录管理 （9-3）

- 启用了来宾权限时，简易登录画面不显示。

启用简易登录

选择是否启用简易登录。

1 显示画面。

1 [系统菜单 / 计数] 键 > [用户登录 / 部门管理]

注

如果显示用户验证画面，请输入您的登录用户名和登录密码并选择 [登录]。您需要以具有管理员权限的身份登录。

默认登录用户名和登录密码如下所示。

登录用户名

ECOSYS M4230idn：3000， ECOSYS M4226idn：2600

登录密码

ECOSYS M4230idn：3000， ECOSYS M4226idn：2600

2 [用户登录设定] > [简易登录设定] > [简易登录]

2 配置设定。

选择 [关闭] 或 [开启]。

简易登录键

登录用户至简易登录。您最多可以添加 20 个用户。

1 显示画面。

1 [系统菜单 / 计数] 键 > [用户登录 / 部门管理]

注

如果显示用户验证画面，请输入您的登录用户名和登录密码并选择 [登录]。您需要以具有管理员权限的身份登录。

默认登录用户名和登录密码如下所示。

登录用户名

ECOSYS M4230idn：3000， ECOSYS M4226idn：2600

登录密码

ECOSYS M4230idn：3000， ECOSYS M4226idn：2600

2 [用户登录设定] > [简易登录设定] > [简易登录设置]

2 输入用户信息。

1 选择要登录用户的按键。

2 选择 [✚]。

3 要从本地用户中指定用户，请选择 [本地用户]。要从网络用户中指定用户，请选择 [网络用户]。

操作步骤会因所选的传送方法而异。

从本地用户中指定用户

选择设定用于简易登录的用户。

注

- 要排序用户列表，请选择 [菜单] > [排序 （名称）] 或 [排序 （登录用户名）]。
- 选择 [菜单] > [搜索 （名称）] 或 [搜索 （登录用户名）] 通过帐户名称或帐户 ID 进行搜索。

从网络用户中指定用户

选择 [登录用户名] 和 [登录密码] 中的 [键盘]，输入要登录的用户的信息，然后选择 [确定]。

如果您指定在网络验证中为其设定了域的用户，请选择 “域名”，然后选择登录了用户的域。

选择 [下一步 >]。

注

有关输入字符的详情，请参阅以下内容：

➔字符输入方法 （12-12）

4 选择要显示的用户名，然后选择 [下一步 >]。

注

有关输入字符的详情，请参阅以下信息。

➔字符输入方法 （12-12）

5 [密码登录] > [开启] 或 [关闭] > “图标”

6 选择要显示的用户图标。

3 登录

选择 [登录]。

ID 卡设定

如果启用了 ID 卡验证，请选择验证类型。

注

- 此功能在启用了卡验证组件时显示。

➔Card Authentication Kit(B) <卡验证组件> （12-3）

- 此功能在用户作为网络验证用户登录时不显示。

1 显示画面。

1 [系统菜单 / 计数] 键 > [用户登录 / 部门管理]

注

如果显示用户验证画面，请输入您的登录用户名和登录密码并选择 [登录]。您需要以具有管理员权限的身份登录。

默认登录用户名和登录密码如下所示。

登录用户名

ECOSYS M4230idn：3000， ECOSYS M4226idn：2600

登录密码

ECOSYS M4230idn：3000， ECOSYS M4226idn：2600

2 [用户登录设定] > [ID 卡设定]

2 配置设定。

以下设定可以配置。

项目	说明
键盘登录	启用了 ID 卡验证时，请选择是否允许通过键盘登录。 值：许可、禁止
其他验证[*1]	选择 ID 卡验证结束后是否需要输入密码。 值：关闭、使用密码、使用 PIN 码

*1 “网络验证”中服务器类型设为 [NTLM] 或 [Kerberos] 时，该功能不显示。

PIN 码验证

选择是否使用 PIN 码验证。

注

要选择 [网络]，必须启用网络验证并将服务器类型选为 [Ext.]。

➔启用用户登录管理 （9-3）

1 显示画面。

1 [系统菜单 / 计数] 键 > [用户登录 / 部门管理]

> **注**
>
> 如果显示用户验证画面，请输入您的登录用户名和登录密码并选择 [登录]。您需要以具有管理员权限的身份登录。
>
> 默认登录用户名和登录密码如下所示。
>
> 登录用户名
>
> ECOSYS M4230idn：3000， ECOSYS M4226idn：2600
>
> 登录密码
>
> ECOSYS M4230idn：3000， ECOSYS M4226idn：2600

2 [用户登录设定] > [PIN 登录]

2 配置设定。

1 选择 [关闭] 或 [开启]。

2 选择 [确定]。

使用用户登录管理

本节介绍了设定部门管理的步骤。

登录 / 退出

如果启用了用户登录管理功能，每次使用本机时屏幕上都会显示登录用户名和登录密码输入画面。

登录

如果操作期间出现登录用户名输入画面，请参阅以下链接内容进行登录。

➡登录 （3-13）

退出

完成操作时，请选择 [验证 / 退出] 键返回到帐户 ID 输入画面。

用户登录 / 部门管理

部门管理功能通过为每个帐户分配一个 ID 来管理每个部门累计的复印 / 打印 / 扫描计数。

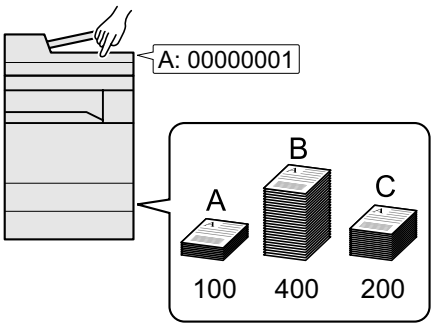

1 启用部门管理。 (9-26)
2 配置帐户设定。 (9-27)
3 执行作业时输入指定的帐户 ID。 (9-38)
4 该项目可统计使用的张数。

管理从 PC 上打印的作业份数

在管理从网络上的 PC 上打印的作业份数，您需要在 PC 上使用打印驱动程序来配置设定。

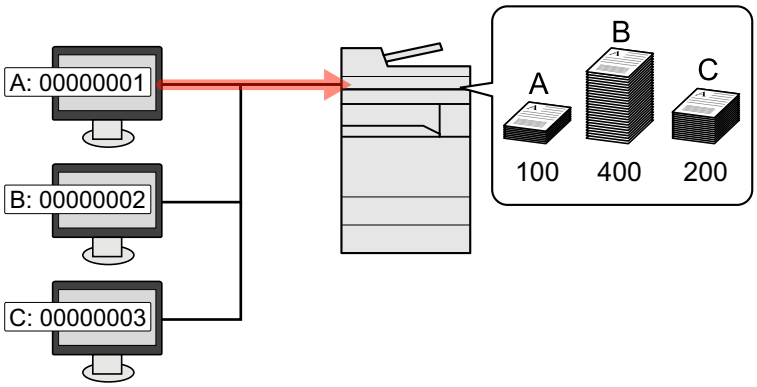

1 使用打印驱动程序在网络上的 PC 上设定部门管理。 (9-30)
2 打印文件。
3 统计打印页数。

使用 TWAIN 管理扫描作业帐户

要使用 TWAIN 管理扫描作业帐户时，您需要在连接至机器的计算机上配置 TWAIN driver 设定。

➡使用 TWAIN 进行扫描时的部门管理 （9-31）

使用 WIA 管理扫描作业帐户

要使用 WIA 管理扫描作业帐户时，您需要在连接至机器的计算机上配置 WIA driver 设定。

➡使用 WIA 进行扫描时的部门管理 （9-32）

启用部门管理

1 显示画面。

1 [系统菜单 / 计数] 键 > [用户登录 / 部门管理]

注

如果显示用户验证画面，请输入您的登录用户名和登录密码并选择 [登录]。您需要以具有管理员权限的身份登录。默认登录用户名和登录密码如下所示。

登录用户名

ECOSYS M4230idn：3000， ECOSYS M4226idn：2600

登录密码

ECOSYS M4230idn：3000， ECOSYS M4226idn：2600

2 [部门管理设定] > [部门管理设定]

2 选择 [开启]。

注

- 要禁用部门管理，请按 [关闭]。
- 显示屏返回系统菜单初始画面时，本机会自动退出，并且画面会变为输入帐户 ID 的画面。要继续操作，请输入帐户 ID。

部门管理访问

1 显示画面。

1 [系统菜单 / 计数] 键 > [用户登录 / 部门管理]

注

如果显示用户验证画面，请输入您的登录用户名和登录密码并选择 [登录]。您需要以具有管理员权限的身份登录。默认登录用户名和登录密码如下所示。

登录用户名

ECOSYS M4230idn：3000， ECOSYS M4226idn：2600

登录密码

ECOSYS M4230idn：3000， ECOSYS M4226idn：2600

2 [部门管理设定] > [部门管理访问]

2 配置设定。

选择 [本地] 或 [网络]。

注

要选择 [网络]，必须启用网络验证并将服务器类型选为 [Ext.]。

➔启用用户登录管理 （9-3）

设定帐户。 [本地]

您可以添加、更改和删除帐户并为各个帐户设定限制。

添加帐户 [帐户列表]

允许的账户数量：100

需要输入以下内容。

项目	说明
帐户名称	字符数：最多 32 个
帐户 ID	允许的输入范围：0 至 99999999 （最多 8 位）

1 显示画面。

1 [系统菜单 / 计数] 键 > [用户登录 / 部门管理]

注

如果显示用户验证画面，请输入您的登录用户名和登录密码并选择 [登录]。您需要以具有管理员权限的身份登录。默认登录用户名和登录密码如下所示。

登录用户名

ECOSYS M4230idn：3000， ECOSYS M4226idn：2600

登录密码

ECOSYS M4230idn：3000， ECOSYS M4226idn：2600

2 [部门管理设定] > [账户列表] > [✚]

2 输入帐户信息。

1 输入账户名称 > [下一步 >]

注

有关输入字符的详情，请参阅以下内容：

➔字符输入方法 （12-12）

2 输入帐户 ID > [下一步 >]

注

无法使用已登录的 “帐户 ID”。输入其他帐户 ID。

3 启用或禁用限制功能。

➔限制使用机器 （9-28）

4 选择 [登录]。

此时，即可将新帐户添加至帐户列表。

限制使用机器

此部分介绍如何通过部门或可用的页数限制使用机器。

可以限制的项目会因在 “复印 / 打印计数” 中选择了 “分别计数” 或 “总计数” 而异。

➜设定复印 / 打印的计数方法 （9-38）

限制项目

在复印 / 打印计数中选择了 [分别计数] 时

项目	说明
复印 （合计）	限制复印页数。
打印 （合计）	限制打印页数。 可用的打印功能如下。 • 从文件夹打印 • 从可移动内存打印 • 从 PC 进行打印
其他扫描限制	限制扫描页数 （不包括复印时扫描的页数）。

在复印 / 打印计数中选择了 [总计数] 时

项目	说明
打印 （合计）	限制复印和打印总页数。
其他扫描限制	限制扫描页数 （不包括复印时扫描的页数）。

应用限制功能

可在以下模式中应用限制：

项目	说明
关闭	不应用限制功能。
默认计数器限制	以 1 页为单位进行微调，限制打印计数，最多为 9,999,999 页。
拒绝使用	应用限制功能。

设定超出限制时的处理

当计数达到限制限量时，此功能会指定本机如何操作。

项目	说明
立即停止*1	计数达到限量时，停止作业。
结束后停止	继续打印 / 扫描作业，但是将拒绝接下来的作业。
仅警告	显示警告信息期间可继续处理作业。

*1 如果发送或文件夹存储正在进行中，那么下一项作业将被禁止。

1 显示画面。

1 [系统菜单 / 计数] 键 > [用户登录 / 部门管理]

> **注**
>
> 如果显示用户验证画面，请输入您的登录用户名和登录密码并选择 [登录]。您需要以具有管理员权限的身份登录。默认登录用户名和登录密码如下所示。
>
> 登录用户名
>
> ECOSYS M4230idn：3000， ECOSYS M4226idn：2600
>
> 登录密码
>
> ECOSYS M4230idn：3000， ECOSYS M4226idn：2600

2 [部门管理设定] > [默认设定] > [应用限制]

2 开启

1 选择 [立即停止]、 [结束后停止] 或 [仅警告]。

2 选择 [确定]。

编辑帐户

1 显示画面。

1 [系统菜单 / 计数] 键 > [用户登录 / 部门管理]

> **注**
>
> 如果显示用户验证画面，请输入您的登录用户名和登录密码并选择 [登录]。您需要以具有管理员权限的身份登录。默认登录用户名和登录密码如下所示。
>
> 登录用户名
>
> ECOSYS M4230idn：3000， ECOSYS M4226idn：2600
>
> 登录密码
>
> ECOSYS M4230idn：3000， ECOSYS M4226idn：2600

2 [部门管理设定] > [账户列表]

2 编辑帐户。

1 选择要修改其信息的部门下的 [ ]。

注

- 要执行名称或 ID 搜索，请选择 [菜单] > [搜索 （名称）] 或 [搜索 （ID）]。
- 要排序帐户名称，请选择 [菜单] > [排序 （名称）] 或 [排序 （ID）]。

2 选择要更改的账户信息并更改账户信息。

3 [保存] > [是]

部门信息被更改。

删除帐户

1 显示画面。

1 [系统菜单 / 计数] 键 > [用户登录 / 部门管理]

注

如果显示用户验证画面，请输入您的登录用户名和登录密码并选择 [登录]。您需要以具有管理员权限的身份登录。默认登录用户名和登录密码如下所示。

登录用户名

ECOSYS M4230idn：3000， ECOSYS M4226idn：2600

登录密码

ECOSYS M4230idn：3000， ECOSYS M4226idn：2600

2 [部门管理设定] > [账户列表]

2 删除。

1 选择您想要删除的账户名。

2 [ ] > [是]

此时便删除了帐户。

管理打印作业状态

要管理从网络上的 PC 上打印的作业份数，您需要在 PC 上使用打印驱动程序来配置以下设定。以 Windows 8.1 界面为例进行说明。

1 显示画面。

1 从桌面超级按钮中：[设定] > [控制面板] > [设备和打印机]。

> **注**
> 在 Windows 7 中：[开始] 按钮 > [设备和打印机]

2 右击本机的打印驱动程序图标，然后单击打印驱动程序的 [打印机属性] 菜单。

3 单击 [设备设定] 选项卡上的 [管理员]。

2 配置设定。

1 在 [部门管理] 选项卡上选择 [部门管理]。

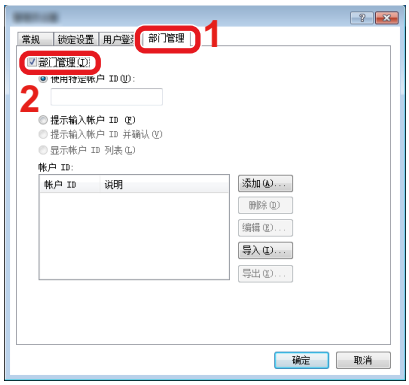

2 设定部门管理。

[使用特定帐户 ID]：输入帐户 ID。将使用输入的帐户 ID 执行打印。如果选择了该选项，则用户无需在进行每个打印作业时都输入帐户 ID。

[提示输入帐户 ID]：在尝试打印时将显示用于输入帐户 ID 的画面。每次进行打印时都必须输入帐户 ID。

[提示输入帐户 ID 并确认]：在尝试打印时将显示用于输入帐户 ID 的画面。需要输入帐户 ID 列表中存储的帐户 ID。每次进行打印时都必须输入帐户 ID。

[显示帐户 ID 列表]：打印时显示帐户 ID 列表。需要从列表中选择使用的帐户 ID。

[验证每个用户 （主机）名的帐户 ID]：打印时，会在 “帐户 ID 列表” 中搜索 Windows 用户名，如果用户名已登录，则可以进行打印。如果用户名未登录到列表，会出现帐户 ID 输入画面。

3 单击 [确定]。

> **注**
> 有关部门管理其他设定的详情，请参阅以下内容：
> ➔Printer Driver User Guide

使用 TWAIN 进行扫描时的部门管理

要管理使用 TWAIN 执行扫描的作业份数，您需要在计算机上使用 TWAIN Driver 配置以下设定。以 Windows 8.1 界面为例进行说明。

1 显示画面。

1 单击超级按钮中的 [搜索]，然后在搜索框中输入“TWAIN Driver 设定”。在搜索列表中选择 [TWAIN Driver 设定]。

> **注**
> 在 Windows 上选择 [开始] 按钮，然后依次选择 [所有程序]、 [Kyocera] 和 [TWAIN Driver 设定]。

2 选择机器，然后单击 [编辑]。

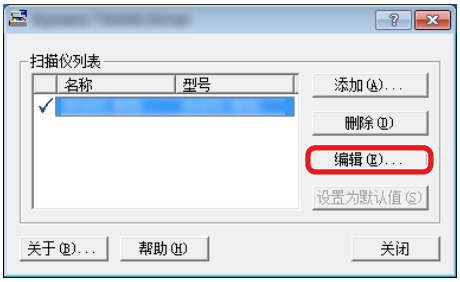

2 配置设定。

1 单击 [用户身份验证设置]。

2 勾选 [会计 ID] 旁边的复选框，然后输入帐户 ID。

3 单击 [确定]。

使用 WIA 进行扫描时的部门管理

要管理使用 WIA 执行扫描的作业份数，您需要在计算机上使用 WIA Driver 配置以下设定。以 Windows 8.1 界面为例进行说明。

1 显示画面。

1 单击超级按钮中的 [搜索]，然后在搜索框中输入 “查看扫描仪和照相机”。

> **注**
> 在 Windows 7 中，单击 Windows 中的 [开始] 按钮，然后在 [程序和文件搜索] 中输入 [扫描仪]。单击搜索列表中的 [查看扫描仪和照相机] 显示扫描仪和照相机画面。

2 从 WIA Driver 中选择和本机相同的名称，然后单击[属性]。

2 配置设定。

1 勾选 [设置值] 选项卡上 [帐户 ID] 旁的复选框，然后输入帐户 ID。

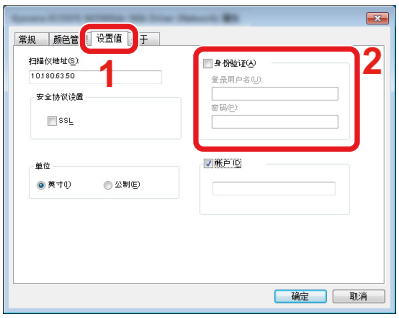

2 单击 [确定]。

使用部门管理

配置部门管理默认设定

选择默认设定中的项目。

1 显示画面。

1 [系统菜单 / 计数] 键 > [用户登录 / 部门管理]

> **注**
>
> 如果显示用户验证画面，请输入您的登录用户名和登录密码并选择 [登录]。您需要以具有管理员权限的身份登录。默认登录用户名和登录密码如下所示。
>
> 登录用户名
>
> ECOSYS M4230idn：3000， ECOSYS M4226idn：2600
>
> 登录密码
>
> ECOSYS M4230idn：3000， ECOSYS M4226idn：2600

2 [部门管理设定] > [默认设定] > [默认计数器限制]

2 配置设定。

1 选择要配置其最大页数默认设定的项目。 > 使用 [✚]、 [━] 或数字键输入一个默认值。

项目		说明
默认计数器限制		添加一个新帐户时，您可以更改使用的初始页数限制。您可以在 1 至 9,999,999 的范围内设定。 可以设定的项目会因在 [复印 / 打印计数] 中选择了 [单个] 或 [总计数] 而异。 ➡设定复印 / 打印的计数方法 （9-38）
	在复印 / 打印计数中选择了 [分别计数] 时	
	复印 （合计）	设定复印页数的初始限制值。
	打印 （合计）	设定打印页数的初始限制值。 可用的打印功能如下。 • 从文件夹打印 • 从可移动内存打印 • 从 PC 进行打印
	其他扫描限制	设定扫描页数的初始限制值 （不包括复印时扫描的页数）。
	在复印 / 打印计数中选择了 [总计数] 时	
	打印 （合计）	设定复印和打印总页数的初始限制值。
	其他扫描限制	设定扫描页数的初始限制值 （不包括复印时扫描的页数）。

2 选择 [确定]。

3 要配置其他默认值，以限制打印的页数，请重复步骤 1 和 2。

按纸张尺寸计数

此功能按纸张尺寸 （如 Letter）统计页数。

注

可以使用四种纸张尺寸 （1 至 5）。它们在部门管理报告中指定。

➜打印部门管理报告 （9-37）

除了纸张尺寸外，还可以指定纸张类型 （如对使用 Letter 尺寸的彩色纸进行计数）。如果您未指定纸张类型，本机将对已使用的指定纸张尺寸的页数进行计数，与纸张类型无关。

1 显示画面。

1 [系统菜单 / 计数] 键 > [用户登录 / 部门管理]

注

如果显示用户验证画面，请输入您的登录用户名和登录密码并选择 [登录]。您需要以具有管理员权限的身份登录。默认登录用户名和登录密码如下所示。

登录用户名

ECOSYS M4230idn：3000， ECOSYS M4226idn：2600

登录密码

ECOSYS M4230idn：3000， ECOSYS M4226idn：2600

2 [部门管理设定] > [默认设定] > [按纸张尺寸计数] > [纸张尺寸 1 （-5）]

2 配置设定。

1 选择 [开启]。

2 选择纸张尺寸。

3 选择 [纸张类型] 指定纸张类型。

4 选择纸张类型，然后选择 [确定]。

5 选择 [确定]。

统计打印页数

此功能可统计打印页数。计数分为总部门管理和每一个部门管理两种。复位已存储了一段时间的计数数据后，也可重新开始新一轮的计数。

1 显示画面。

1 [系统菜单 / 计数] 键 > [用户登录 / 部门管理]

注

如果显示用户验证画面，请输入您的登录用户名和登录密码并选择 [登录]。您需要以具有管理员权限的身份登录。默认登录用户名和登录密码如下所示。

登录用户名

ECOSYS M4230idn：3000， ECOSYS M4226idn：2600

登录密码

ECOSYS M4230idn：3000， ECOSYS M4226idn：2600

2 [部门管理设定] > [总部门管理] 或 [每一个部门管理]

2 配置设定。

下表列出了可以查看的项目。

项目		说明
打印页数 按纸张尺寸计数		显示复印和打印的页数以及总使用页数。您也可以使用 [按纸张尺寸计数]、[按双面] 和 [按多合一] 检查使用的页数。
	复印 （合计）	显示复印页数。
	打印 （合计）	显示打印的页数。 可用的打印功能如下。 • 从文件夹打印 • 从可移动内存打印 • 从 PC 进行打印
	复印 / 打印 （合计）	显示复印和打印总页数。
	合计	显示使用的总页数。
	按双面	显示在双面 / 分割 （单面）模式、双面 / 分割 （双面）模式中使用的页数以及两种模式中总计使用的页数。
	按多合一	显示在多合一 （无）模式、多合一 （2合1）模式、多合一 （4合1）模式中使用的页数以及三种模式总计使用的页数。
	按纸张尺寸计数	显示所选纸张尺寸中使用的页数，以及其他纸张尺寸中使用的页数。
已扫描页数		显示执行复印和其他功能时扫描的页数，以及扫描的总页数。
计数复位		复位计数器。 在确认画面中选择 [是]。

统计所有部门使用的页数

统计打印页数 总部门管理

1 检查页数。

1 选择要检查其计数的功能旁的 [检查]。
此时会显示结果。

2 确认计数，然后选择 [关闭]。

统计单个部门使用的页数

此功能可统计各部门的页数并且按部门复位计数。

1 显示画面。

1 选择要检查其计数的帐户。

2 选择 [ ]。

注

- 要执行帐户 ID，请选择 [菜单] > [搜索（名称）] 或 [搜索（ID）]。选择 [选择其他] 以按帐户名称或帐户 ID 搜索。
- 要排序帐户名称，请选择 [菜单] > [排序 （名称）] 或 [排序 （ID）]。

3 选择您想要检查的功能。
此时会显示结果。

4 确认计数，然后选择 [结束]。

打印部门管理报告

可以将所有相关部门统计的总页数打印成一份部门管理报告。

根据复印和打印功能计数管理方法的不同，报告具有不同的格式。

将 “分别计数”用于管理复印 / 打印计数时。

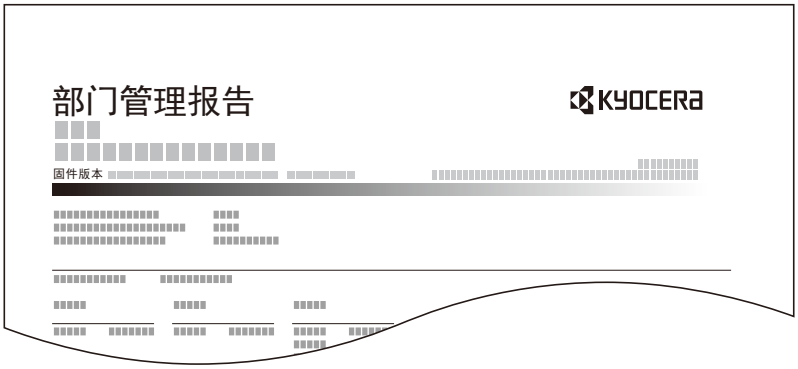

1 准备纸张。

检查是否将 A4 或 Letter 尺寸的纸张装入纸盒。

2 显示画面。

[系统菜单 / 计数] 键 > [用户登录 / 部门管理] > [部门管理设定]

> **注**
>
> 如果显示用户验证画面，请输入您的登录用户名和登录密码并选择 [登录]。您需要以具有管理员权限的身份登录。默认登录用户名和登录密码如下所示。
>
> 登录用户名
>
> ECOSYS M4230idn：3000， ECOSYS M4226idn：2600
>
> 登录密码
>
> ECOSYS M4230idn：3000， ECOSYS M4226idn：2600

3 打印文件。

[打印部门管理报告] > [是]

开始打印部门管理报告。

设定复印 / 打印的计数方法

您可以选择复印和打印时所使用页数的管理方法，可以合并管理也可单独管理。页数的限制和采集方法根据上述选择而异。根据本机的使用环境选择设定。

如果操作期间出现登录用户名输入画面，请参阅以下链接内容进行登录。

➔限制使用机器 （9-28）

➔统计打印页数 （9-35）

➔打印部门管理报告 （9-37）

1 显示画面。

1 [系统菜单 / 计数] 键 > [用户登录 / 部门管理]

> **注**
>
> 如果显示用户验证画面，请输入您的登录用户名和登录密码并选择 [登录]。您需要以具有管理员权限的身份登录。默认登录用户名和登录密码如下所示。
>
> 登录用户名
>
> ECOSYS M4230idn：3000， ECOSYS M4226idn：2600
>
> 登录密码
>
> ECOSYS M4230idn：3000， ECOSYS M4226idn：2600

2 [部门管理设定] > [默认设定] > [复印 / 打印计数]

2 开启

1 选择 [总计数] 或 [分别计数]。

2 选择 [确定]。

登录 / 退出 （部门管理）

如果启用了部门管理功能，每次您使用本机时都会出现一个帐户 ID 输入画面。

登录 （部门管理）

如果操作机器时出现账户 ID 输入画面，请执行如下操作。

1 **使用数字键输入帐户 ID，然后选择 [登录]。**

注

- 如果输入的字符错误，请选择 [清除] 键，然后再次输入帐户 ID。
- 通过选择 [计数器检查]，您便可以查阅已打印和已扫描的页数。

用来输入登录用户名和密码的画面显示时

如果启用了用户登录管理，则会显示用来输入登录用户名和密码的画面。输入登录用户名和密码登录。如果用户已登录了帐户信息，则会跳过帐户 ID 输入步骤。

➔添加用户 （本地用户列表）（9-5）

2 **继续操作以完成剩余的步骤。**

退出 （部门管理）

完成操作时，请选择 [验证 / 退出] 键返回到帐户 ID 输入画面。返回至帐户 ID 输入画面。

设定未知号码处理方法

设定未知 ID 的作业的处理

处理通过未知或未发送登录用户名或用户 ID 发送的作业时，此部分可指定针对它的操作。如果用户登录管理被禁用而部门管理被启用，则遇到未知的部门管理 ID 时会使用此处理方法。

设定项目如下所示。

项目	说明
许可	作业会被处理。
拒绝	作业不会被处理。

1 显示画面。

1 [系统菜单 / 计数] 键 > [用户登录 / 部门管理]

注

如果显示用户验证画面，请输入您的登录用户名和登录密码并选择 [登录]。您需要以具有管理员权限的身份登录。默认登录用户名和登录密码如下所示。

登录用户名

ECOSYS M4230idn：3000， ECOSYS M4226idn：2600

登录密码

ECOSYS M4230idn：3000， ECOSYS M4226idn：2600

2 选择 [未知 ID 的作业]。

2 开启

选择 [拒绝] 或 [许可]。

登录未知 ID 用户的用户信息

为未知 ID 用户登录的用户信息可以在作业状态画面和作业日志画面上查看。它也可限制可用功能。

注

[未知 ID 的作业] 设为 [许可] 时显示该功能。

1 显示画面。

1 [系统菜单 / 计数] 键 > [用户登录 / 部门管理]

注

如果显示用户验证画面，请输入您的登录用户名和登录密码并选择 [登录]。您需要以具有管理员权限的身份登录。默认登录用户名和登录密码如下所示。

登录用户名

ECOSYS M4230idn：3000， ECOSYS M4226idn：2600

登录密码

ECOSYS M4230idn：3000， ECOSYS M4226idn：2600

2 选择 [未知用户设定] > [用户信息]

2 输入用户信息。

添加各项目的信息 > [确定]

项目	说明
用户名	最多可输入 32 个字符作为用户名。
帐户名称	该项目为未知 ID 的用户指定一个帐户。 ➡用户登录 / 部门管理 （9-25） **注** • 要执行帐户 ID，请选择 [菜单] > [搜索 （名称）] 或 [搜索 （ID）]。 • 要排序帐户名称，请选择 [菜单] > [排序 （名称）] 或 [排序 （ID）]。 • 当启用部门管理时显示此项目。
权限规则	这将配置限制设定。 您可以使用以下限制项目： 打印机： 选择是否禁用打印机的打印功能。 可用的打印功能如下。 • 从 PC 进行打印

10 保养

本章介绍以下主题：

日常保养 10-2
清洁稿台玻璃 10-2
清洁窄缝玻璃 10-2
墨粉盒更换 10-4
更换废粉盒 10-6
装纸 10-9

日常保养

定期清洁本机可以确保获得最佳的打印质量。

小心

为了确保安全，请务必在清洁机器之前拔下电源线。

清洁稿台玻璃

使用蘸有酒精或者中性清洁剂的软布擦拭稿台玻璃、原稿固定器，以及送稿器内部。

重要

切勿使用稀释剂或其他有机溶剂。

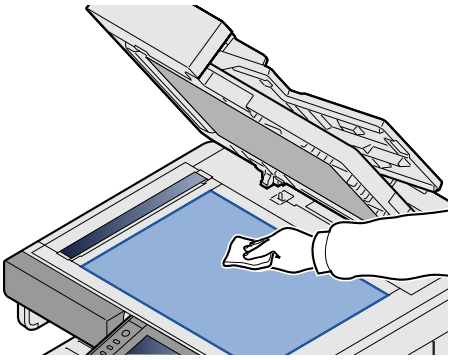

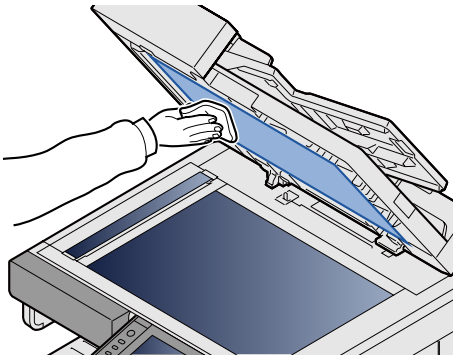

清洁窄缝玻璃

使用送稿器时，请使用附带的清洁布擦拭窄缝玻璃表面和读取导板。

注

窄缝玻璃表面和读取导板变脏会导致输出件上出现黑色条纹。

1 取出清洁布。

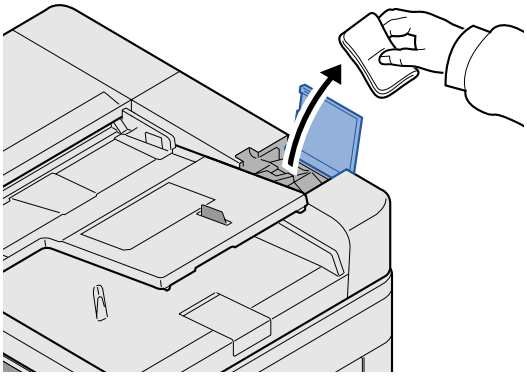

2 清洁窄缝玻璃和读取导板。

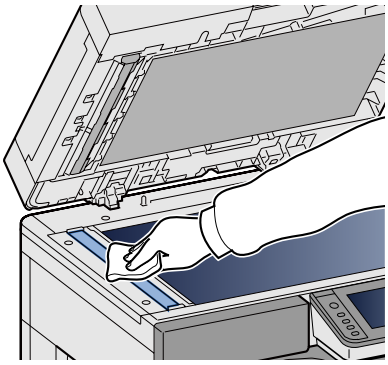

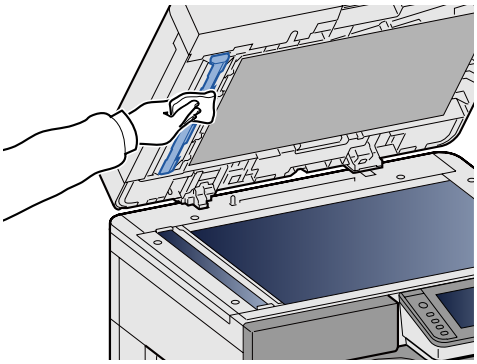

耗材更换和补充

当墨粉耗尽或纸盒缺纸时会显示信息。根据信息进行更换或补充。

墨粉盒更换

墨粉耗尽时会显示以下信息。如显示此信息，请更换墨粉盒。

“缺粉。”

墨粉不足时会显示以下信息。确保您有可以用来更换的新墨粉盒。

“墨粉余量少。（请在耗尽时更换。）”

注

- 请务必使用京瓷正品墨粉盒。使用不是京瓷正品的墨粉盒可能会导致图像不良和产品故障。
- 该产品的墨粉盒中的内存芯片会存储提高客户易用性、旧墨粉盒回收系统操作以及新产品规划和开发所需的信息。存储的信息不包括可用来确定个人身份的信息，仅匿名用于以上目的。

小心

切勿试图焚烧含有墨粉的部件。否则会有被火星灼伤的危险。

1 打开前盖板。

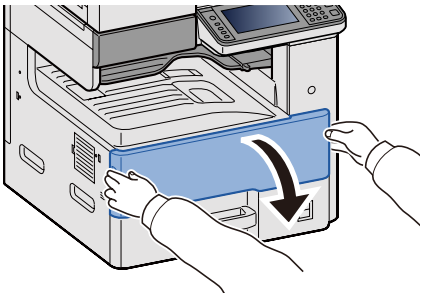

2 取下墨粉盒。

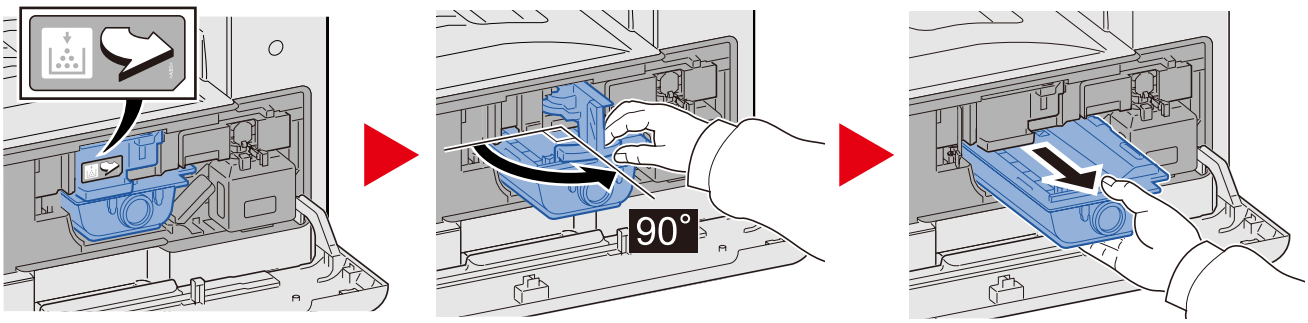

3 将旧墨粉盒放入塑料废物袋。

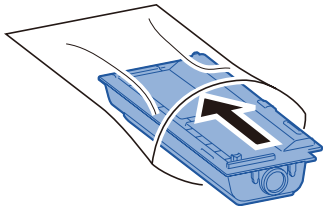

4 将新墨粉盒从袋中取出。

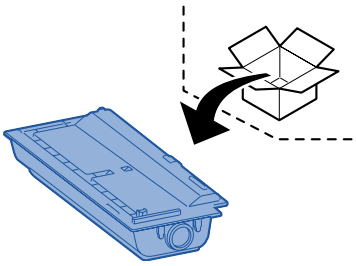

重要

请勿触摸以下位置。

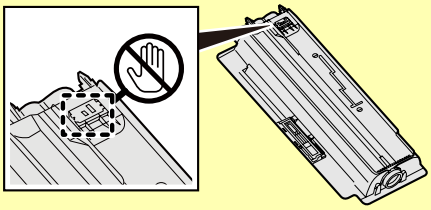

5 敲击墨粉盒。

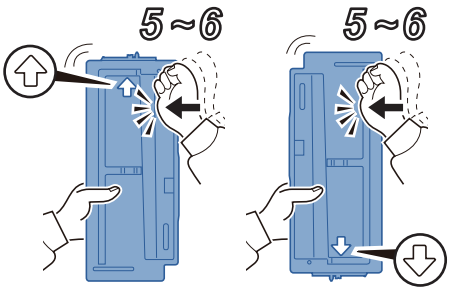

6 摇晃墨粉盒。

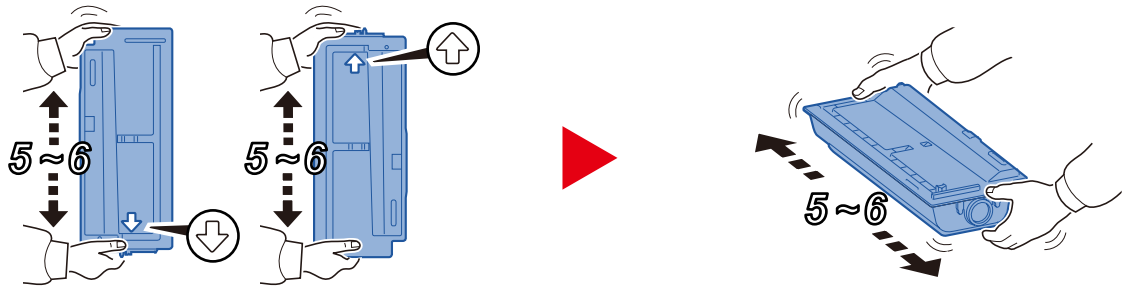

7 安装墨粉盒。

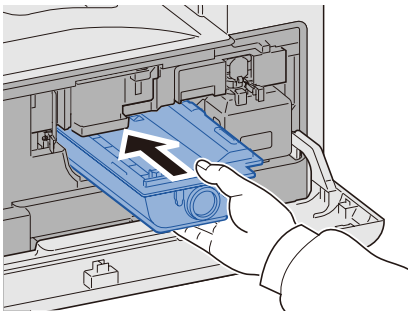

重要

将墨粉盒插入到底。

8 关闭前盖板。

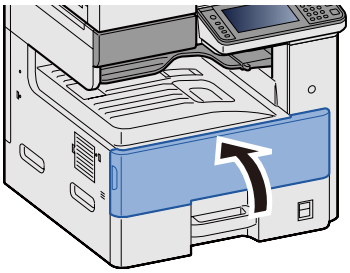

注

- 如果前盖板不能关闭，请检查新墨粉盒是否正确安装。
- 将用完的墨粉盒交还给贵地经销商或维修服务人员。他们将根据相关的法律法规回收或报废处理收集到的墨粉盒。

更换废粉盒

废粉盒已满时会显示以下信息。更换废粉盒。

“检查废粉盒”。

小心

切勿试图焚烧含有墨粉的部件。否则会有被火星灼伤的危险。

1 打开前盖板。

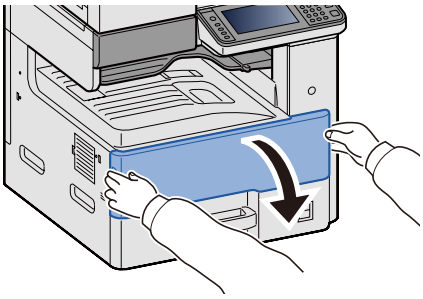

2 取下废粉盒。

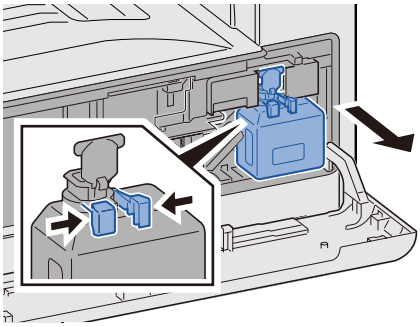

3 将旧墨粉盒放入塑料废物袋。

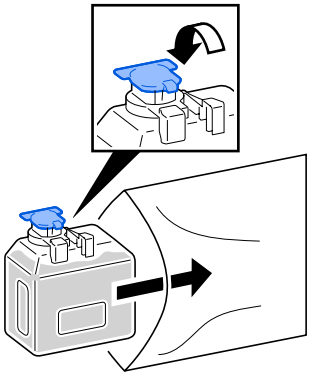

4 取出新废粉盒。

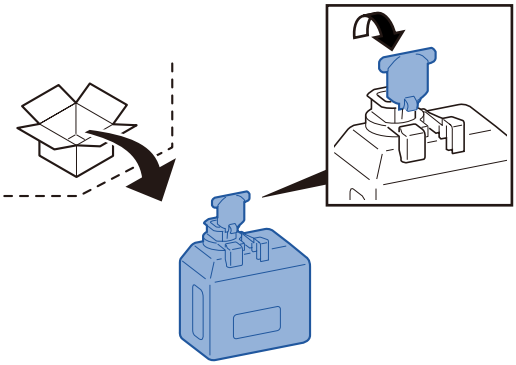

5 安装废粉盒。

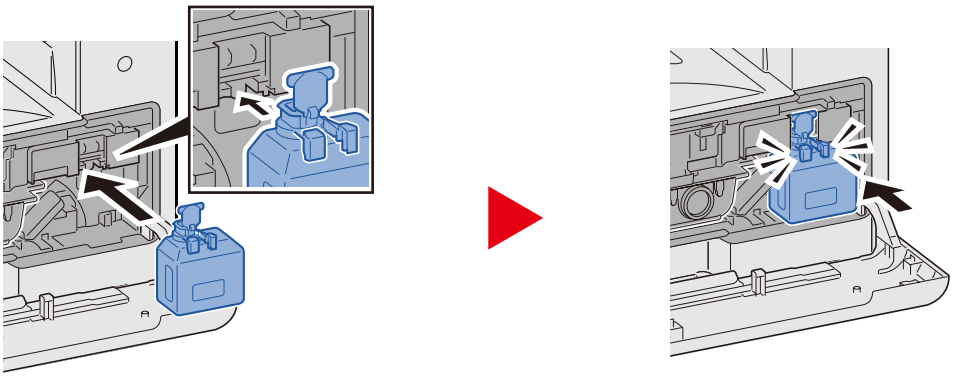

6 关闭前盖板。

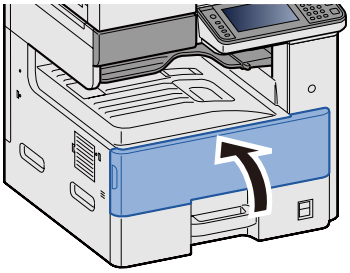

注

将用完的废粉盒交还给贵地经销商或维修服务人员。他们将根据相关的法律法规回收或报废处理收集到的废粉盒。

装纸

纸盒缺纸时会显示以下信息。装纸。

在纸盒 # 中添加纸张。（# 为纸盒编号）。

在手送纸盘中添加纸张。

➔在纸盒1 （至3）中装纸 （3-17）

➔将纸张装入手送纸盘 （5-7）

注

当 [显示纸张设置信息] 选为 [开启] 时，会出现纸张设定确认画面。如果您更改为不同的纸张类型，请选择 [更改]，然后根据需要配置纸张设定。

➔[纸盒 1 （至 3）] （8-8）

➔[手送纸盘] （8-9）

11 故障排除

本章介绍以下主题：

常见故障 11-2
解除故障 11-2
机器操作故障 11-3
打印图像故障 11-6
针对信息的解决措施 11-9
针对发送错误的解决措施 11-21
调节 / 保养 11-24
调节 / 保养概述 11-24
灰度调节 11-24
感光鼓清洁 1 11-25
感光鼓清洁 2 11-25
清除卡纸 11-27
卡纸位置指示灯 11-27
取出手送纸盘中的卡纸。 11-28
取出右盖板 1 中的卡纸 11-29
取出纸盒 1、纸盒 2 和纸盒 3 中的卡纸 11-30
取出右盖板 2、 3 中的卡纸 11-31
取出送稿器中的卡纸 11-33

常见故障

解除故障

下表提供故障解除的一般指南。如果本机出现故障，请检查以下要点并执行下文所述的步骤。

如果故障仍无法排除，请与维修服务人员联系。

注

联系我们时，将需要序列号。

要检查序列号时，请见下方。

➡显示设备信息 （3-9）

机器操作故障

下表中的症状表明了机器故障。请按正确步骤解除故障。

症状	检查要点	纠正措施	参考页
应用程序不启动。	面板自动复位时间是否过短？	将面板自动复位时间设为 30 秒或以上。	8-54
打开电源开关后，屏幕没有响应。	检查电源线。	将电源线的两端连接牢固。	2-8
按 [开始] 键没有生成复印件。	屏幕上是否显示信息？	确定出现该信息的原因并采取相应的措施。	11-9
	机器是否处于睡眠模式？	选择操作面板上的任何键使机器从睡眠模式中恢复。	2-22
输出空白复印件。	是否正确放置原稿？	在原稿台上放置原稿时，应沿原稿尺寸指示板正面朝下放置。	5-3
		在送稿器中放置原稿时，应正面朝上放置。	5-5
	—	检查应用程序软件的设定。	—
频繁出现卡纸。	是否正确装入纸张？	正确装入纸张。	3-17
	—	将纸张旋转 180 度放置。	3-17
	纸张是否为支持使用的类型？纸张是否处于良好的使用状态？	取出纸张，翻面后重新放入。	3-17
	纸张是否卷曲、折皱或有折痕？	更换新的纸张。	3-16
	机器内是否有散落的纸屑或者卡纸？	取出所有卡纸。	11-27
出纸时出现 2 张或以上的纸张重叠。（多张供纸）	—	正确装入纸张。	3-17
打印件有折痕。	是否正确装入纸张？	正确装入纸张。	3-16
	—	将纸张旋转 180 度放置。	3-16
	纸张是否受潮？	更换新的纸张。	3-17
		如果问题频繁出现，请打开纸盒加热器开关。	2-4

症状	检查要点	纠正措施	参考页
打印件卷曲。	—	从纸盒中取出纸张，翻面后重新放入。您也可尝试将纸张翻转 180 度。	3-17
	纸张是否受潮？	更换新的纸张。	3-16
		如果问题频繁出现，请打开纸盒加热器开关。	2-4
未安装打印驱动程序。	启用 Wi-Fi 或 Wi-Fi Direct 功能期间，是否尝试使用主机名安装该驱动程序？	指定 IP 地址，而不是主机名。	2-27
无法打印。	检查电源线。	将电源线的两端连接牢固。	2-8
	是否打开机器电源？	打开电源开关。	2-9
	是否正确连接 USB 电缆和网络电缆？	牢固连接正确的 USB 电缆和网络电缆。	2-8 2-8
	打印作业是否暂停？	恢复打印。	7-9
	使用名称解析配置了有线或 Wi-Fi 网络设定时，是否会与无法存取的其他网络的 IP 地址（私人地址）发生重合？	本机只能使用一个主机名和一个域名。配置网络设定时要牢记此限制。	—
		使用 Command Center RX（命令中心）更改 NetBEUI、 DNS 与其他名称解析设定，或更改网络环境设定。	Command Center RX User Guide
		在主网络（客户端）中选择 Wi-Fi、有线网络或选购网络作为无限使用网络。	8-48
		使用协议设定时，为 [有线网络] 或 [Wi-Fi] 设定选择 [启用]，并为其他设定选择 [禁用]。	8-38
无法使用 USB 存储器进行打印。	是否阻止了 USB 主机 [阻止]?	在 USB 主机设定中选择 [解除阻止]。	8-49
USB 存储器无法识别。	—	检查是否将 USB 存储器牢固插入机器。	—
当 [Auto-IP] 设为 “开启” 时，不会自动分配 IP 地址。	TCP/IP(v4) 的 IP 地址是否输入了 “0.0.0.0” 之外的数值？	TCP/IP(v4) 的 IP 地址请输入 “0.0.0.0”。	2-12

症状	检查要点	纠正措施	参考页
无法通过 SMB 发送。	是否连接了网络电缆？	牢固插接正确的网络电缆。	2-8
	是否正确配置了设备的网络设定？	正确配置 TCP/IP 设定。	8-36
	是否正确配置了文件夹共享设定？	检查文件夹属性下的共享设定和访问权限。	3-25
	是否为“SMB 客户端 （传送）”设定选择了 [本地]？	将“SMB 客户端 （传送）”设定更改为 [开启]。	8-39
	是否正确输入了 [端口]？ *1	检查正在将数据发送至其中的计算机名称。	5-16
	是否正确输入了 [FTP]？	检查共享文件夹的共享名称。	5-16
	是否正确输入了 [按主机名搜索文件夹]？ *1*2	检查域名和登录用户名。	5-16
	[端口] 和 [按主机名搜索文件夹] 是否使用了相同的域名？	从 [按主机名搜索文件夹] 中删除域名和反斜杠 （¥）。	5-16
	是否正确输入了 [连接测试]？	检查登录密码。	5-16
	是否正确配置了 Windows 防火墙例外程序？	正确配置 Windows 防火墙例外程序。	3-29
	设备、域服务器和数据目的地计算机的时间设定是否不同？	对设备、域服务器和数据目的地计算机进行相同的时间设定。	—
	屏幕上是否显示“发送错误。”？	请参阅发送错误代码。	11-21
无法使用 Wi-Fi Direct 连接至本机。	是否同时连接了三台手持设备？	手动断开当前连接的手持设备，或等待其在指定的自动中断连接时间到期时断开连接，然后配置连接设定。	8-31
无法通过电子邮件发送。	本机是否登录了在 SMTP 服务器中设定的电子邮件发送大小限制？	检查是否在 Command Center RX （命令中心）为以下设定输入了限值：[电子邮件大小限制] > “地址簿”。根据需要更改设定。	2-44
机器出纸槽附近的区域冒出蒸汽。	请检查室温是否过低，或者是否使用了受潮的纸张。	视打印环境和纸张条件而定，打印过程中产生的热量会导致纸张中的水分蒸发，从而冒出类似烟雾的蒸汽。这并非故障，您可以继续打印。如果蒸汽对您造成了困扰，请调高室温，或者更换新的、干燥的纸张。	—

*1 您也可以输入计算机全名作为主机名。（例如：pc001.abcdnet.com）

*2 您也可以按照以下格式输入登录用户名。

域_名\用户_名 （例如， abcdnet\james.smith）
用户_名@域_名 （例如， james.smith@abcdnet）

打印图像故障

下表中的症状表明了图像故障。请按正确步骤解除故障。

症状	检查要点	纠正措施	参考页
整个图像太淡。	纸张是否受潮？	更换新的纸张。	3-16
		如果问题频繁出现，请打开纸盒加热器开关。	2-4
	您是否更改了浓度？	请选择合适的浓度等级。	6-13 8-56
	墨粉是否在墨粉盒中均匀分布？	来回晃动墨粉盒数次。	10-4
	是否启用了 EcoPrint 模式？	将 [EcoPrint] 设定更改为 [关闭]。	6-15
	—	运行 [感光鼓清洁 1]。	11-25
	—	确保纸张类型设定与正在使用的纸张一致。	8-8
图像的白色部分看起来暗淡。	您是否更改了浓度？	请选择合适的浓度等级。	6-13 8-56
复印件上出现条纹 （由点聚集起来形成的条纹，并且这些点并没有均匀对齐）。	原稿是否为打印的图片？	将 [原稿图像 （复印）] 或 [原稿图像 （发送 / 存储）] 设定更改为 [图片]。	6-14
文字打印不清晰。	是否为原稿选择了合适的图像质量？	将 [原稿图像 （复印）] 或 [原稿图像 （发送 / 存储）] 更改为合适的设定。	6-14

症状	检查要点	纠正措施	参考页
图像白色部分有黑点。	原稿固定器或稿台玻璃是否变脏？	清洁原稿固定器或稿台玻璃	10-2
复印件模糊。	设备使用环境是否湿度过高，或者温度或湿度变化较剧烈？	请在湿度稳定的环境中使用机器。	—
		如果问题频繁出现，请打开纸盒加热器开关。	2-4
	—	运行 [感光鼓清洁 1]。	11-25
图像错位。	是否正确放置原稿？	在原稿台上放置原稿时，请将它们与原稿尺寸指示板正确抵齐。	5-3
		在送稿器上放置原稿时，放置之前应将其与宽度导板对齐。	5-5
	是否正确装入纸张？	检查纸张宽度导板的位置。	3-17
	—	执行中线调节。关于此调节的详情，请与维修服务人员联系。	
复印件上出现垂直线条。	窄缝玻璃是否变脏？	清洁窄缝玻璃。	10-2
纸张的顶边或背面有脏污。	机器内部是否变脏？	打开右盖板。如果机器内部被墨粉污染，请使用柔软、干燥的无尘布进行清洁。	—
图像中重复出现模糊不清或发白的图案。	显影单元和感光鼓单元是否正确安装？	拆卸并正确重装显影单元和感光鼓单元。	—
	—	打开右盖板，然后重新关上。	—
	—	运行 [感光鼓清洁 1]。	11-25
	—	如果问题频繁出现，请打开纸盒加热器开关。	2-4

症状	检查要点	纠正措施	参考页
从正面可以看到纸张背面的打印内容。 	—	将 [防透印到背面（复印）] 或 [防透印到背面 （发送 / 存储）] 设定更改为 [开启]。	6-20
原稿颜色有问题。	—	运行 [底色浓度调节]。	6-19
色彩阴影与预期不符。	—	运行 [灰度调节]。	11-24

针对信息的解决措施

如果触摸面板或电脑上显示以下这些信息之一，请按照相应的步骤进行操作。

注

联系我们时，将需要序列号。要检查序列号时，请参阅以下内容：

➔显示设备信息 （3-9）

A

错误信息	检查要点	纠正措施	参考页面
未检测到存取点。	-	检查存取点是否正确设置。	2-14
启用错误。	-	关闭电源开关，然后再将其打开。如果存在错误，请与管理员联系。	2-8
在纸盒 # 中添加以下纸张。	指示的纸盒中是否没有纸张？	装纸。 选择 [纸张选择] 以选择其他纸张来源。选择 [继续] 在当前所选纸张来源的纸张上进行打印。	3-17
在手送纸盘中添加以下纸张。	纸张来源设定的纸张尺寸与实际装入的纸张尺寸是否匹配。	选择 [继续] 继续打印。 选择 [取消] 取消作业。	5-7
	指示的纸盒中是否没有纸张？	装纸。 选择 [纸张选择] 以选择其他纸张来源。选择 [继续] 在当前所选纸张来源的纸张上进行打印。	3-17
调节中...	-	机器正在调节以保持其输出品质。请稍等。	-

B

错误信息	检查要点	纠正措施	参考页面
未找到文件夹。	-	未找到指定的文件。作业已取消。选择 [结束]。	-
超出了文件夹限制。	画面上是否显示 [结束]?	指定文件夹已满，无法继续存储更多的文件，此作业被取消。选择 [结束]。打印或删除文件夹中的数据后请尝试再次执行作业。	-

C

错误信息	检查要点	纠正措施	参考页面
未安装纸盒。	-	无法送纸。设定画面上指示的纸盒。	-
无法连接至验证服务器。	-	设定机器时间，以符合服务器的时间。	2-11
	-	检查域名。	9-3
	-	检查主机名。	9-3
	-	检查和服务器的连接状态。	-
无法连接。	-	Wi-Fi 或 Wi-Fi Direct 连接未完成时显示。检查设置和信号状态。	-
无法在以下纸张上使用双面打印。	是否选择了无法进行双面打印的纸张尺寸 / 类型？	选择 [纸张选择] 以选择可用的纸张。选择 [继续] 在不使用双面功能的情况下继续打印。	6-26
无法分组以下纸张。	是否选择了一种无法分组的纸张尺寸 / 类型？	选择 [纸张选择] 以选择可用的纸张。选择 [继续] 在不使用分组功能的情况下继续打印。	6-10
无法打印指定的份数。	是否希望打印存储在 USB 存储器中的数据？	仅可打印一份。选择 [继续] 继续打印。选择 [取消] 取消作业。 进行以下设定可使机器复印相同的原稿： - 减少一次性要打印的份数。 此外，进行以下设定可使机器复印相同的原稿： - 在 [系统菜单] 的“选购内存”中选择 [复印优先]。 注 更改“选购内存”设定之前，请联系管理员。	8-50
	-	仅可打印一份。选择 [继续] 继续打印。选择 [取消] 取消作业。 进行以下设定可使机器复印相同的原稿： - 在打印机属性的“调节 / 保养”选项卡中解锁 [系统菜单]。 注 如果已解锁 [系统菜单]，请在打印完成后再次检查 [系统菜单]。如果未解锁，则打印速度可能会降低。	-

错误信息	检查要点	纠正措施	参考页面
无法执行此作业。	-	由于受到用户验证或部门管理功能的限制，此作业被取消。选择 [结束]。	-
无法读取该 ID 卡中的数据。	-	在登录过程中没有正确读取 ID 卡信息。请将 ID 卡再次放在 ID 卡读取部位上。 如果依然出现相同的信息，则 ID 卡可能与本产品不兼容。更换其他的 ID 卡。	9-7
无法识别。	-	确保您的 ID 卡已登录。	9-22
纸盒 # 故障。	-	请与维修服务人员联系。	-
检查墨粉盒。	-	打开机器的前盖板并拉出墨粉盒。充分摇晃墨粉盒后将其重新安装至原来位置。	10-4
检查废粉盒。	-	废粉盒安装错误。请将其正确安装。	10-6
	废粉盒是否已满？	更换废粉盒。	10-6

D

错误信息	检查要点	纠正措施	参考页面
显影单元未安装。	-	更换显影单元 （g）。请参阅显影单元附带的说明页。	-
感光鼓单元未安装。	-	更换感光鼓单元。有关详情，请参阅感光鼓单元附带的说明页。	-

E

错误信息	检查要点	纠正措施	参考页面
纸盒 # 出现错误。	-	取下所指示的纸盒。按照指示说明选择 [下一步 >]。	-

F

错误信息	检查要点	纠正措施	参考页面
发送文件信息失败。	要接收扫描图像的机器和 PC 是否连接至网络？	检查网络和 SMB 设定。 - 连接了网络电缆。 - 集线器工作不正常。 - 服务器工作不正常。 - 主机名和 IP 地址 - 端口编号	2-6
	用来访问要接收扫描图像的共享文件夹的帐户信息 （用户 ID，密码）是否正确？	检查将要接收扫描图像的 PC 的以下设定。 - 主机名 - 路径 - 登录用户名 注 如果发送方为域用户，请指定域名。 [<登录用户 ID>]@[<域名>] 例如：sa720XXXX@km - 登录密码 - 接收方的文件夹共享许可	-
指定部门管理失败。	-	从外部处理作业时指定部门管理失败。作业已取消。选择 [结束]。	-
存储作业保留数据失败。	-	作业已取消。选择 [结束]。 作业文件夹的可用空间不足。打印或删除作业文件夹中的数据后请尝试再次执行作业。	-
装订器托盘纸张已满。	装订器托盘上存放的纸张数量是否超出了可以存放的最大容量？	请从装订器托盘上取走纸张。	-
定影单元未安装。	-	更换定影单元。有关详情，请参阅定影单元附带的说明页。	-

H

错误信息	检查要点	纠正措施	参考页面
高温。调节室温。	-	调节室内的温度和湿度。	-

I

错误信息	检查要点	纠正措施	参考页面
帐户 ID 错误。	-	从外部处理作业时帐户 ID 错误。作业已取消。选择 [结束]。	-
文件夹密码错误。	-	从外部处理作业时文件夹密码错误。作业已取消。选择 [结束]。	-
登录用户名或密码错误。	-	从外部处理作业时登录用户名或密码错误。作业已取消。选择 [结束]。	-
内部托盘纸张已满。	-	从内部托盘中取出纸张。然后恢复打印。	-

J

错误信息	检查要点	纠正措施	参考页面
超出部门管理限制。	打印计数是否超出了部门管理功能所限制的可接受数目？	打印计数超出了部门管理功能所限制的可接受数目。无法继续打印。作业已取消。选择 [结束]。	-
作业分离器托盘纸张已满。	是否超出了作业分离器托盘的最大容量？	按照机器所示说明，从作业分离器托盘取出纸张。	-

K

错误信息	检查要点	纠正措施	参考页面
KPDL 错误。	-	出现 PostScript 错误。作业已取消。选择 [结束]。	-

L

错误信息	检查要点	纠正措施	参考页面
低温。调节室温。	-	调节室内的温度和湿度。	-

M

错误信息	检查要点	纠正措施	参考页面
机器故障。	-	出现内部错误。请记录下显示屏上显示的错误代码，然后联系维修服务人员。	-
最大扫描页数。	是否超出了可接受的扫描计数？	仅可用扫描页面的一张复印件。选择 [继续] 打印、发送或存储已扫描的页面。选择 [取消] 取消打印、发送或存储操作。	-
内存卡错误。	-	内存卡上出现错误。作业已取消。选择 [结束]。 错误代码如下。 04: 内存卡空间不足，无法完成此操作。移动数据或删除不需要的数据。	-

错误信息	检查要点	纠正措施	参考页面
内存已满。	您希望将扫描图像发送至 PC 还是保存至机器？	由于内存不足，无法继续处理。如果仅可用 [结束]，请选择 [结束]。作业将被取消。 进行以下设定可使机器复印相同的原稿： - 降低 [文件格式] 的 [图像质量]。 此外，进行以下设定可使机器复印相同的原稿： - 在系统菜单的“选购内存”中选择 [正常]。 注 更改“选购内存”设定之前，请联系管理员。	8-50
	您是否希望从 PC 打印数据？	由于内存不足而无法继续作业。选择 [继续] 打印已扫描的页面。无法完全处理打印作业。选择 [取消] 取消作业。 进行以下设定可使机器复印相同的原稿： - 在 [系统菜单] 的“RAM 盘设置”中选择 [确定]，然后降低 RAM 盘大小。 - 在 [系统菜单] 的“选购内存”中选择 [打印优先]。 注 更改“RAM 盘设定”或“选购内存”设定之前，请联系管理员。	8-50
临近更换 MK。	-	部件即将到达更换时间。获取保养组件容器。请与维修服务人员联系。	-

N

错误信息	检查要点	纠正措施	参考页面
非原装墨粉盒。	所安装的墨粉盒是否为京瓷原配产品？	我们对于因使用第三方耗材而对机器造成的损害不承担任何责任。	10-4

P

错误信息	检查要点	纠正措施	参考页面
纸张遗留。	-	请从装订器上取走纸张。	-
卡纸。	-	如果出现卡纸，机器会停止操作并且画面上会显示出现卡纸的位置。使机器保持在开启状态，并且按照说明取出卡纸。	11-27
执行灰度调节。	长时间使用后，在环境温度和湿度的影响下，机器的色彩输出色调会出现稍微变化。	运行 [灰度调节]。	11-24
执行感光鼓清洁...	-	机器正在调节以保持其质量。请稍等。	11-25
打印超限。	-	警告。打印机内存低。该作业被暂停。重新开始处理作业。选择 [继续]。	-
预备中...	-	机器正在调节以保持其质量。请稍等。	-

R

错误信息	检查要点	纠正措施	参考页面
RAM 盘错误。	-	RAM 盘上出现错误。作业已取消。选择 [结束]。 错误代码如下。 04：RAM 盘空间不足。如果安装了选购件 RAM 盘，请通过在 [系统菜单] 中更改 “RAM 盘设定” 来增加 RAM 盘大小。 注 可通过在 “选购内存” 中选择 [打印优先] 来增加 RAM 盘大小的范围。	8-50
通过 Google Cloud Print 注册。是否确定？	-	当本机接收到 Google Cloud Print 的登录请求时显示该信息。选择 [是] 键将打印机登录为 Google Cloud Print 设备。选择 [否] 键可取消登录。	5-43
可移除式存储器错误。	-	可移除式存储器上出现错误。该作业停止。选择 [结束]。 错误代码如下。 01：超过了一次可以保存的数据量。请重新启动系统或关闭电源再开启。如果仍然出现错误，则表示可移除式存储器与机器不兼容。请使用本机格式化可移除式存储器。如果无法格式化可移除式存储器，则表示该存储器受损。连接兼容的可移除式存储器。	-
	是否禁止写入 可移除式存储器？	可移除式存储器上出现错误。该作业停止。选择 [结束]。 错误代码如下。 01：连接可以写入的可移除式存储器。	7-10
可移除式存储器已满。	-	作业已取消。选择 [结束]。 可移除式存储器的可用空间不足。请删除不必要的文件。	-
取出送稿器中的所有原稿。	送稿器中是否残留有原稿？	请从送稿器中取出原稿。	11-33
更换所有原稿，然后按 [继续]。	-	从送稿器中取出原稿，将原稿堆放整齐，然后再放入送稿器。选择 [继续] 继续打印。选择 [取消] 取消作业。	-

错误信息	检查要点	纠正措施	参考页面
更换 MK 组件。	-	每打印 300,000 页时，需要专业维修人员更换保养组件中的部件。请与维修服务人员联系。	-
硬盘安全功能...	-	安全功能进行中。请稍等。	-

S

错误信息	检查要点	纠正措施	参考页面
扫描仪内存已满。	-	由于扫描仪内存不足，无法执行扫描操作。仅可用扫描页面的一张复印件。选择 [继续] 打印、发送或存储已扫描的页面。选择 [取消] 取消打印作业。 进行以下设定可使机器复印相同的原稿： - 减少一次性扫描的原稿数量。 此外，进行以下设定可使机器复印相同的原稿： - 在 [系统菜单] 的“选购内存”中选择 [复印优先]。 注 更改“选购内存”设定之前，请联系管理员。	8-50
超出了预约的发送作业数量。	-	作业数量超出了延时传送的限制设定。选择 [结束]。作业已取消。 请等待执行延时传送或者取消延时传送，然后再次执行作业。	-
发送错误。	-	传送期间出现错误。作业已取消。选择 [结束]。 有关错误代码和纠正措施，请参阅针对发送错误的解决措施。	11-21
安装纸盒 #。	是否正确安装纸张宽度导板和纸张长度导板？	正确安装纸张宽度导板和纸张长度导板以使导板和纸张之间没有间隙。	-

错误信息	检查要点	纠正措施	参考页面
固态硬盘错误。	-	固态硬盘上出现错误。作业已取消。选择 [结束]。 错误代码如下。 01：超过了一次可以保存的数据量。关闭再开启电源。如果仍然出现错误，请将文件分割为更小的文件。如果分割文件后仍然出现错误，则表示指定的文件可能受损。删除文件。 04：固态硬盘空间不足，无法完成操作。移动数据或删除不需要的数据。 注 请注意，当您执行系统初始化时，固态硬盘中保存的数据会被删除。	-
系统错误。	-	出现系统错误。按照画面上的指示说明进行操作。	-

T

错误信息	检查要点	纠正措施	参考页面
盖板被打开。	是否打开了某个盖板？	请关闭画面上指示的盖板。	-
	是否打开了送稿器上盖板？	关闭送稿器盖板。	-
	是否打开了某个盖板？	请关闭画面上指示的盖板。	-
无法连接该设备，可能会超过允许的连接数。	是否同时连接了三个手持设备？	取消一个当前未使用的手持设备的连接，或设定机器的自动断开时间来断开手持设备的连接。	-
对于因使用非原装墨粉盒所造成的损坏，制造商不承担任何责任。	所安装的墨粉盒是否为京瓷原配产品？	我们对于因使用第三方耗材而对机器造成的损害不承担任何责任。如要继续，请选择 [下一步 >]。	10-4
未格式化 SD 卡。	是否使用本机格式化了 SD 卡？	在 [系统菜单] 下，从 [一般设定] 选择 [格式化]。	-
窄缝玻璃需要清洁。	-	请使用随送稿器附带的清洁布清洁窄缝玻璃。	10-2

错误信息	检查要点	纠正措施	参考页面
该 ID 卡已被其他用户使用，无法登录。	-	您的 ID 卡已被登录。更换其他的 ID 卡。	-
未正确安装墨粉盒。	墨粉盒安装是否正确？	正确安装墨粉盒。	10-4
未格式化可移除式存储器。将被格式化。是否确定？	是否使用本机格式化了可移除式存储器？	在本机上执行 [格式化]。	7-10
该用户帐户已锁定。	-	请联系管理员。 作业已取消。选择 [结束]。	-
未安装墨粉盒。	-	安装墨粉盒。	10-4
缺粉。	-	更换墨粉盒。	10-4
墨粉余量少。（请在耗尽时请更换。）	-	即将到达更换墨粉盒时间。准备好新墨粉盒。	10-4

U

错误信息	检查要点	纠正措施	参考页面
已装有未知品牌墨粉。 PC	所安装墨粉盒的区域规格是否与机器的相符？	安装指定的墨粉盒。	10-4
使用手送纸盘在以下纸张上打印。	-	放置画面上显示的纸张，然后按 [继续]。	-

W

错误信息	检查要点	纠正措施	参考页面
内存不足警告。	-	无法开始作业。稍后再试。	-

Y

错误信息	检查要点	纠正措施	参考页面
无法使用该文件夹。	-	无法使用指定文件夹。作业已取消。选择 [结束]。	-

针对发送错误的解决措施

画面上显示的发送错误如下。

错误代码	信息	纠正措施	参考页
1101	发送电子邮件失败。	在Command Center RX （命令中心）中检查 SMTP 服务器的主机名。	2-44
	通过 FTP 发送失败。	检查 FTP 的主机名。	5-18
	通过 SMB 发送失败。	检查 SMB 的主机名。	5-16
1102	通过 SMB 发送失败。	检查 SMB 设定。 • 登录用户名和登录密码 注 如果发送方为域用户，请指定域名。 • 主机名 • 路径	5-16
	发送电子邮件失败。	在Command Center RX （命令中心）中检查以下项目。 • SMTP 登录用户名和登录密码 • POP3 登录用户名和登录密码 • 电子邮件大小限制	2-44
	通过 FTP 发送失败。	检查 FTP 设定。 • 登录用户名和登录密码 注 如果发送方为域用户，请指定域名。 • 路径 • 接收方的文件夹共享许可	5-18
1103	通过 SMB 发送失败。	检查 SMB 设定。 • 登录用户名和登录密码 注 如果发送方为域用户，请指定域名。 • 路径 • 接收方的文件夹共享许可	5-16
	通过 FTP 发送失败。	检查 FTP 设定。 • 路径 • 接收方的文件夹共享许可	5-18
1104	发送电子邮件失败。	检查电子邮件地址。 注 如果域拒绝了该地址，则无法发送电子邮件。	5-14

错误代码	信息	纠正措施	参考页
1105	通过 SMB 发送失败。	检查以下设定。 [系统菜单 / 计数] 键 > [功能键指定] > [菜单] > [存储文件] > [快速设置向导] > [SMB 客户端 （传送）]	5-16
	发送电子邮件失败。	在 Command Center RX （命令中心）中为 SMTP 设定选择 [提交]。	2-44
	通过 FTP 发送失败。	检查以下设定。 [系统菜单 / 计数] 键 > [功能键指定] > [菜单] > [存储文件] > [快速设置向导] > [功能类型]	5-18
1106	发送电子邮件失败。	在Command Center RX （命令中心）上检查 SMTP 的发送人地址。	2-44
1131	通过 FTP 发送失败。	启用 SSL。 [系统菜单 / 计数] 键 > [功能键指定] > [菜单] > [报告] > [打印]	5-18
1132	通过 FTP 发送失败。	检查 FTP 服务器的以下项目。 • 是否可用 FTPS？ • 是否可用加密？	—
2101	通过 SMB 发送失败。	检查网络和 SMB 设定。 • 连接了网络电缆。 • 集线器工作不正常。 • 服务器工作不正常。 • 主机名和 IP 地址 • 端口编号	—
	通过 FTP 发送失败。	检查网络和 FTP 设定。 • 连接了网络电缆。 • 集线器工作不正常。 • 服务器工作不正常。 • 主机名和 IP 地址 • 端口编号	—
	发送电子邮件失败。	检查网络和Command Center RX （命令中心）。 • 连接了网络电缆。 • 集线器工作不正常。 • 服务器工作不正常。 • POP3 用户的 POP3 服务器名称 • SMTP 服务器名称	2-44

错误代码	信息	纠正措施	参考页
2102 **2103**	通过 FTP 发送失败。	检查网络。 • 连接了网络电缆。 • 集线器工作不正常。 • 服务器工作不正常。	—
		检查 FTP 服务器的以下项目。 • 是否可用 FTP? • 服务器工作不正常。	—
	发送电子邮件失败。	检查网络。 • 连接了网络电缆。 • 集线器工作不正常。 • 服务器工作不正常。	—
2201 **2202** **2203** **2231**	发送电子邮件失败。 通过 FTP 发送失败。 通过 SMB 发送失败。	检查网络。 • 连接了网络电缆。 • 集线器工作不正常。 • 服务器工作不正常。	—
2204	发送电子邮件失败。	在 Command Center RX （命令中心）上检查 SMTP 设定的电子邮件大小限制。	2-44
3101	发送电子邮件失败。	检查发送方和接收方的验证方法。	—
	通过 FTP 发送失败。	检查网络。 • 连接了网络电缆。 • 集线器工作不正常。 • 服务器工作不正常。	—
3201	发送电子邮件失败。	检查接收方 SMTP 用户验证方法。	—
0007 **4201** **4701** **5101** **5102** **5103** **5104** **7101** **7102** **7103** **720f**	—	关闭电源开关，然后再将其打开。如果多次出现此错误，请记录下触摸面板上显示的错误代码，然后联系维修服务人员。	2-9

调节 / 保养

调节 / 保养概述

如果存在图像问题，且出现运行调节或保养菜单的信息，请在系统菜单中运行调节或保养。

下表列出了可以查看的项目。

菜单	说明	参考页面
灰度调节	调节打印图像的色差。	11-24
感光鼓清洁 1	消除打印件上的模糊和白点。	11-25
感光鼓清洁 2	去除打印件上的白点。	11-25

灰度调节

长时间使用后或本机受到周围环境温度或湿度的影响时，打印图像的色差可能会与原稿不一致。执行该功能以确保打印输出的色差与原稿的色差一致。

1 装纸。

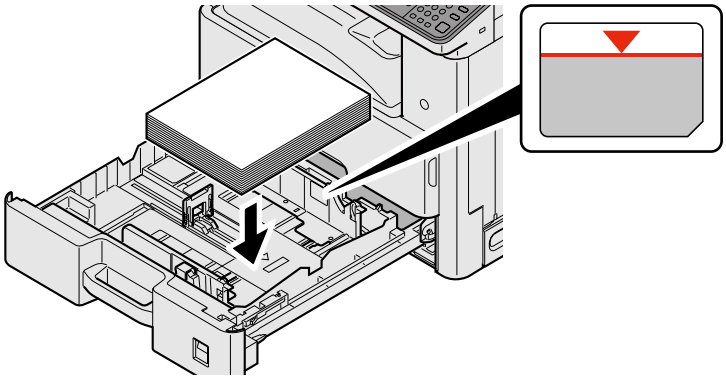

重要

- 装纸时保持打印面朝上。
- 从纸张包装袋中取出新的纸张后，请在将其装入手送纸盘前翻动纸张。

➜装纸注意事项 （3-16）

- 装入纸张前，请确认纸张没有卷曲或折叠。卷曲或者折叠的纸张可能会造成卡纸。
- 确保装入的纸张高度没有超过指示的最大高度。
- 装入纸张后如未调节纸张长度导板和纸张宽度导板，纸张可能会歪斜或被卡住。

2 显示画面。

1 [系统菜单 / 计数] 键 > [调节 / 保养] > [灰度调节]

3 根据需要进行调节。

1 选择 [开始]。

此时会打印一份图案。检查数字 “1” 是否打印在色彩图案的底部。

2 如图所示，将打印面朝下放置在原稿台上，并使得带箭头的边缘朝后。

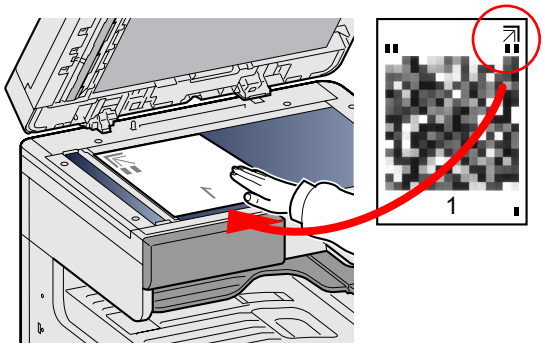

3 选择 [开始]。

机器读取图案并开始调节。

4 在调节结束确认画面中选择 [确定]。

感光鼓清洁 1

消除打印件上的模糊和白点。

> **注**
>
> 打印时无法执行感光鼓清洁 1 操作。请在打印完成后执行感光鼓清洁 1。

1 显示画面。

[系统菜单 / 计数] 键 > [调节 / 保养] > [感光鼓清洁 1]

2 根据需要进行调节。

选择 [开始]。此时开始感光鼓清洁 1。

感光鼓清洁 2

去除打印件上的白点。

> **注**
>
> 打印时无法执行感光鼓清洁 2 操作。请在打印完成后执行感光鼓清洁 2。

1 装纸。

在手送纸盘中装入 A3 或 Ledger 尺寸纸张。

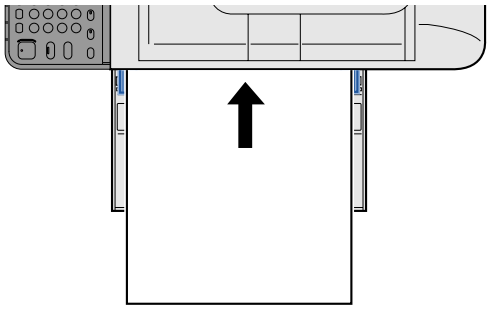

2 显示画面。

[系统菜单 / 计数键] 键 > [调节 / 保养] > [感光鼓清洁 2]

3 执行感光鼓清洁。

选择 [开始]。开始 “感光鼓清洁 2”。

注

当您执行 [感光鼓清洁 2] 时，机器将会发出震动的声音约 100 秒，直至感光鼓清洁完成。排出的纸张上残留有墨粉痕迹是正常的，并非故障。

清除卡纸

如果出现卡纸，打印会停止并且触摸面板上会显示以下信息，并指示卡纸位置。

卡纸。

请参阅这些步骤取出卡纸。

卡纸位置指示灯

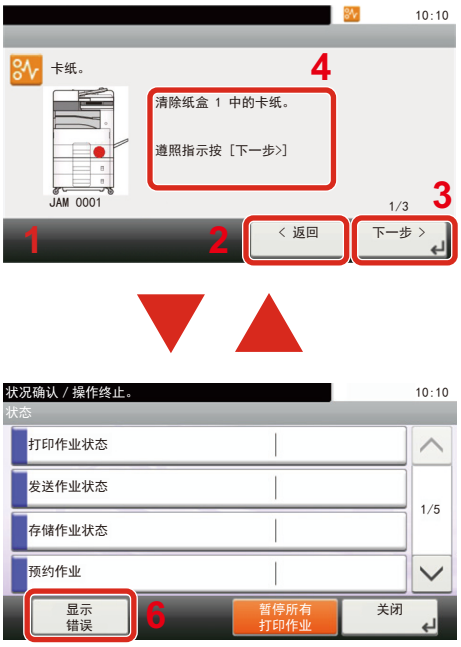

1 显示卡纸的位置。

2 显示上一步。

3 显示下一步。

4 显示移除步骤。

5 选择 [状况确认 / 操作终止] 键则会导致 [保留] 被选中。选择 [保留] 显示状态画面可用于检查作业状态。

6 选择 [显示错误] 返回至卡纸指南。

如果出现卡纸，触摸面板上会显示卡纸位置及清除指示。

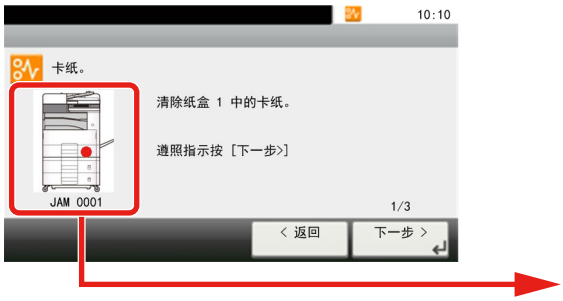

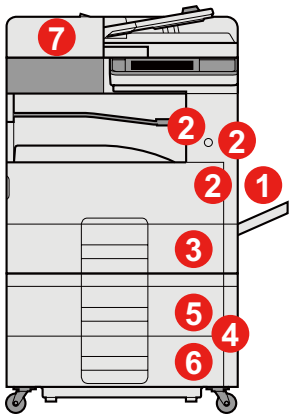

卡纸位置指示灯	卡纸位置	参考页面
1	手送纸盘	11-28
2	右盖板 1	11-29
3	纸盒 1	11-30
4	右盖板 3	11-31
5	纸盒 2	11-30
6	纸盒 3	11-30

卡纸位置指示灯	卡纸位置	参考页面
7	送稿器	11-33

取出卡纸后，本机会再次预热，并且错误信息被清除。机器会从出现卡纸时所复印的页面开始恢复复印。

取出手送纸盘中的卡纸。

小心

- 请勿使用卡过的纸张。
- 若纸张在取出时撕裂，则请务必从本机中取出所有纸张碎片。本机中残留的纸张碎片会导致以后出现卡纸。

1 取出所有卡纸。

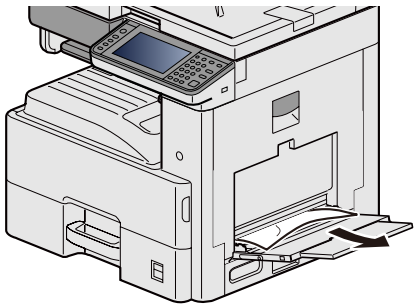

2 取出所有纸张。

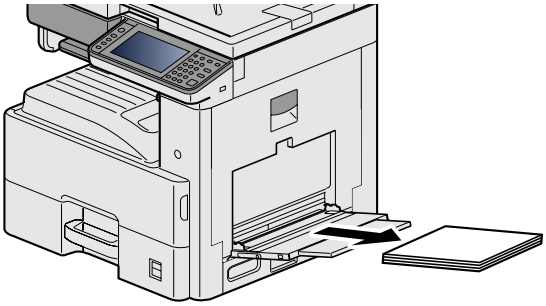

3 重新装入纸张。

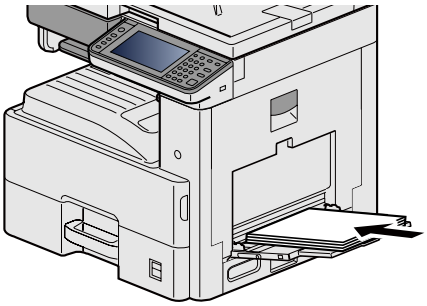

取出右盖板 1 中的卡纸

小心

定影单元温度极高。在此部分操作时应引起足够注意，否则会有灼伤危险。

1 打开右盖板 1。

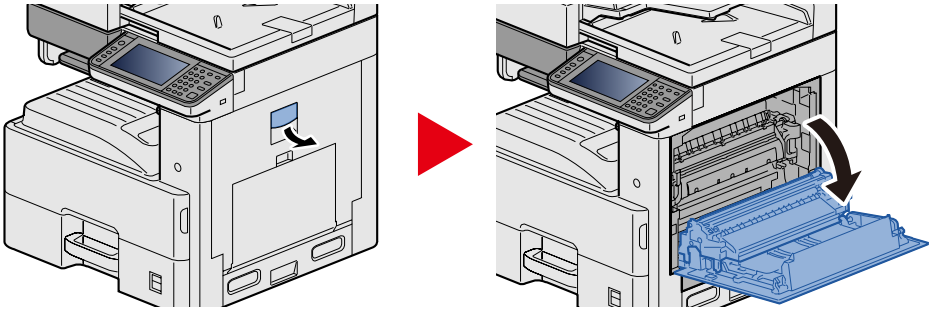

2 取出所有卡纸。

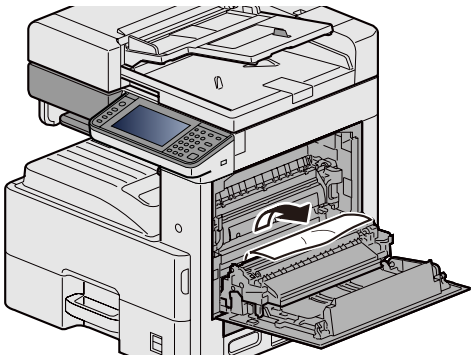

3 打开定影盖板，然后取出卡纸。

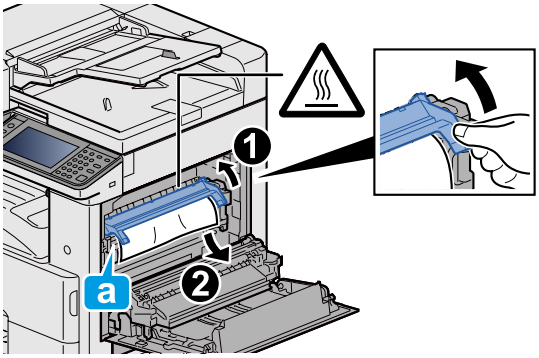

4 打开双面器装置。

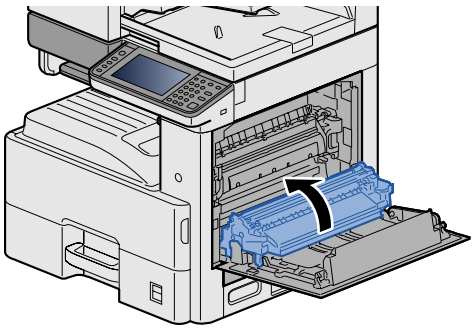

5 取出所有卡纸。

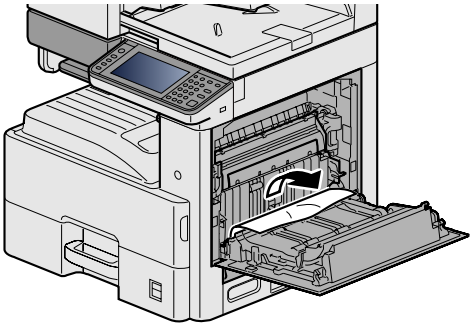

6 推回右盖板 1。

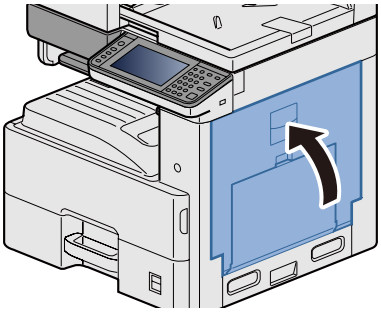

取出纸盒 1、纸盒 2 和纸盒 3 中的卡纸

此处以纸盒 1 为例介绍操作步骤。

小心

- 请勿使用卡过的纸张。
- 若纸张在取出时撕裂，则请务必从本机中取出所有纸张碎片。本机中残留的纸张碎片会导致以后出现卡纸。

1 向外拉出纸盒 1，直至其停止不动。

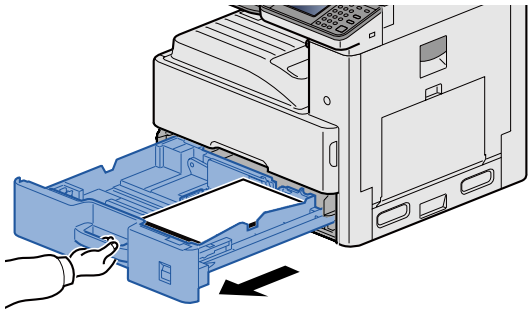

2 取出所有卡纸。

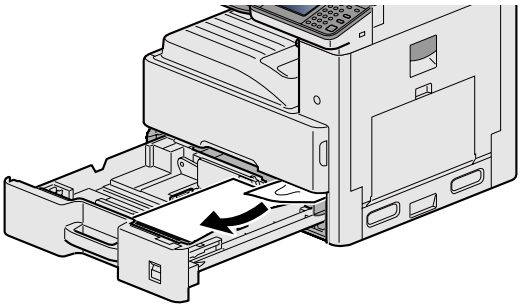

3 推入纸盒 1。

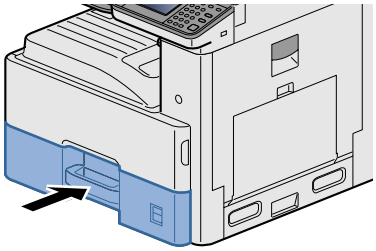

取出右盖板 2、 3 中的卡纸

小心

- 请勿使用卡过的纸张。
- 若纸张在取出时撕裂，则请务必从本机中取出所有纸张碎片。本机中残留的纸张碎片会导致以后出现卡纸。

1 打开右盖板 3。

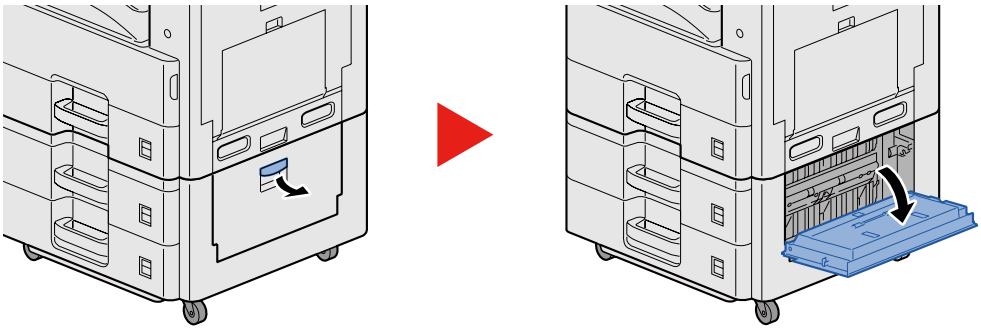

2 取出所有卡纸。

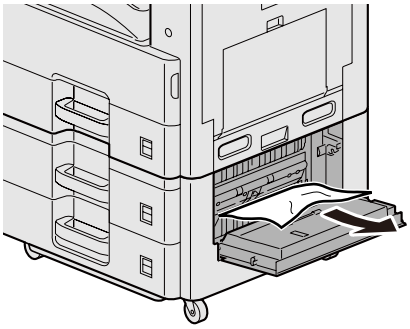

3 打开右盖板 2。

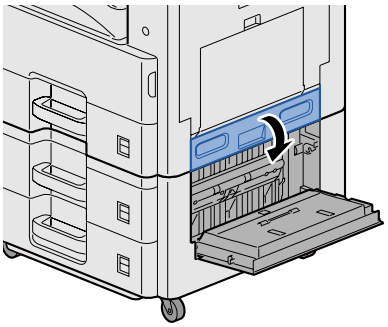

4 取出所有卡纸。

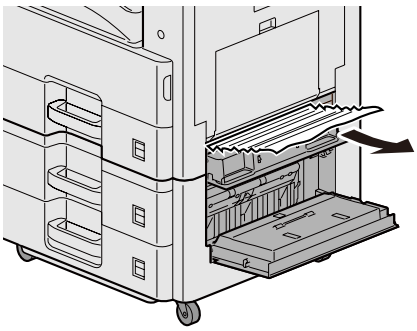

5 推回右盖板 2、 3。

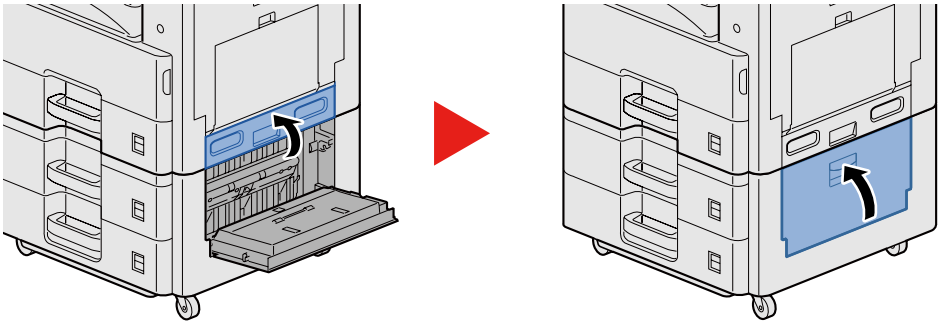

取出送稿器中的卡纸

小心

若纸张在取出时撕裂，则请务必从本机中取出所有纸张碎片。本机中残留的纸张碎片会导致以后出现卡纸。

1 从原稿台取出原稿。

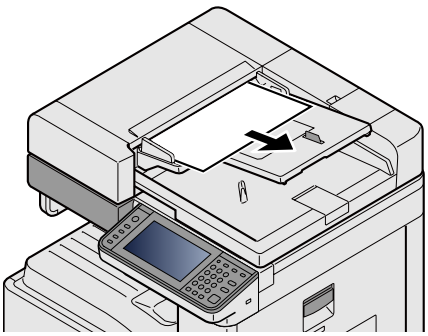

2 打开前盖板，然后取出卡纸。

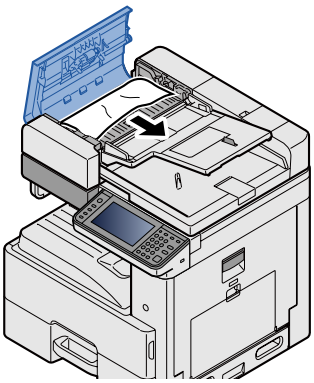

3 打开反转单元 **C**，然后取出卡纸。

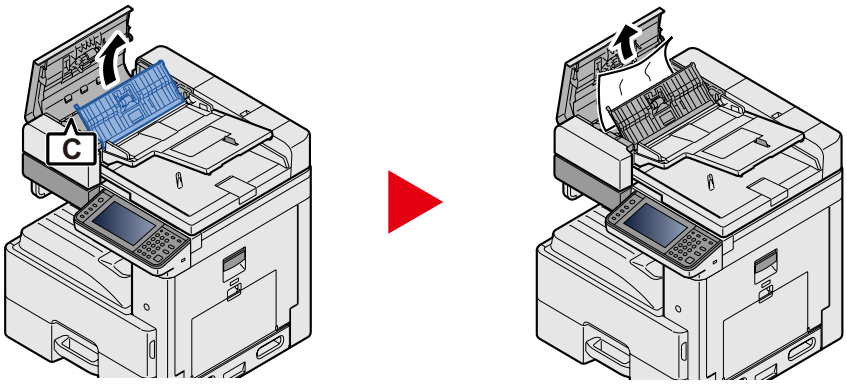

4 顺时针转动旋钮 **B** 以使卡纸进纸，从而将其移除。

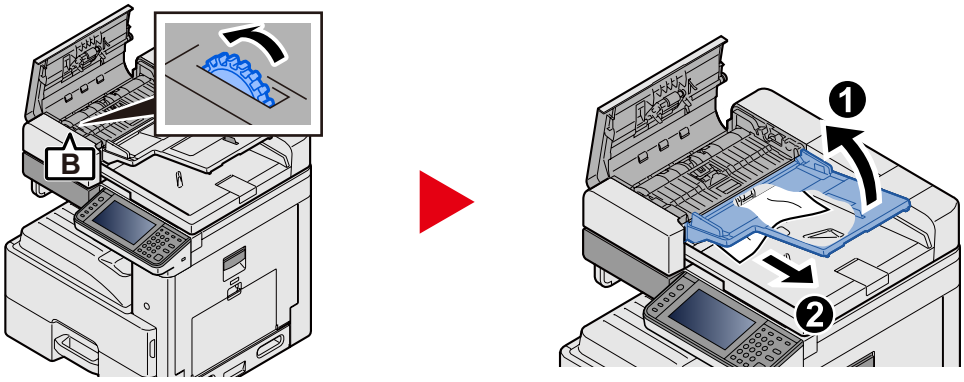

5 拆下上盖板。

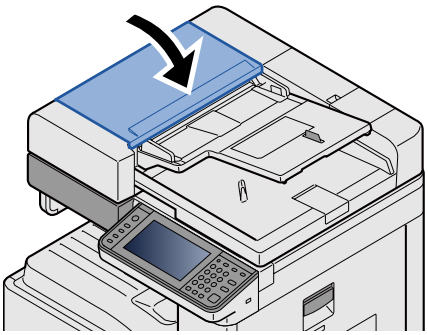

12 附录

本章介绍以下主题：

选购设备 12-2
选购设备概述 12-2
选购应用程序 12-9
开始使用应用程序 12-10
检查应用程序的详细内容 12-10
字符输入方法 12-12
输入画面 12-12
输入字符 12-13
规格 12-22
机器 12-22
复印功能 12-24
打印功能 12-25
扫描功能 12-26
送稿器 12-26
供纸盒 （500 张） 12-27
术语表 12-28

选购设备

选购设备概述

以下为本机可以使用的选购设备。

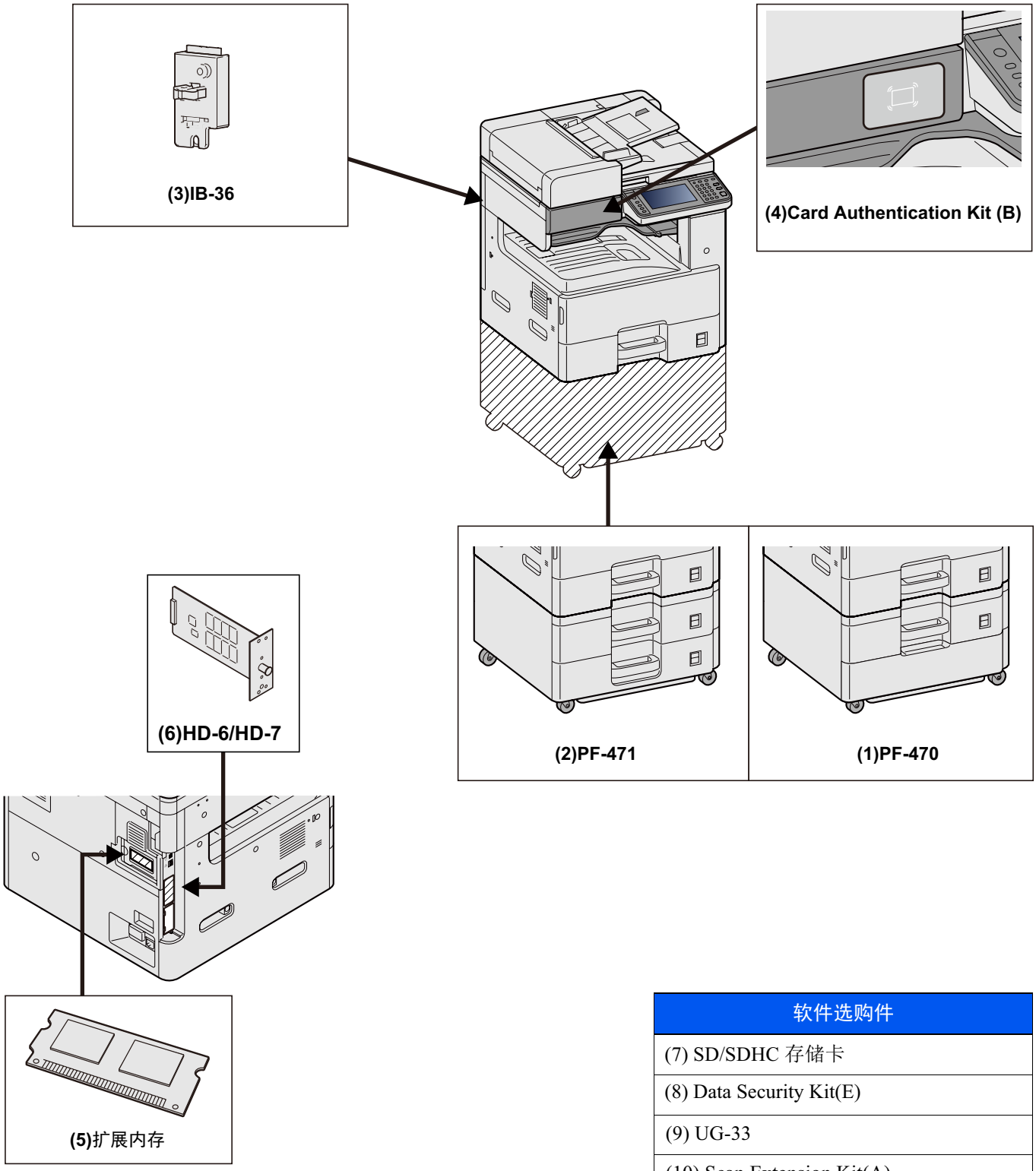

软件选购件
(7) SD/SDHC 存储卡
(8) Data Security Kit(E)
(9) UG-33
(10) Scan Extension Kit(A)

重要

如果安装了PF-470 或 PF-471，则必须安装防倒覆组件。

(1)PF-470 <供纸盒 （500 张 × 1） >

可在打印机中安装两个附加的纸盒，它们与打印机中原有的纸盒一致。纸张容量及装纸方法与标准纸盒相同。

➔在纸盒1 （至3）中装纸 （3-17）

(2)PF-471 <供纸盒 （500 张 × 2） >

可在打印机中安装两个附加的纸盒，它们与打印机中原有的纸盒一致。纸张容量及装纸方法与标准纸盒相同。

➔在纸盒1 （至3）中装纸 （3-17）

(3)IB-36 <无线网络接口组件>

该组件为无线 LAN 接口卡，支持无线 LAN 规格 IEEE802.11n （最大 65 Mbps）和 IEEE802.11 g/b。此外，由于支持 Wi-Fi Direct，因此还可以在不使用无线 LAN 路由器的情况下进行网络打印。

(4)Card Authentication Kit(B) <卡验证组件>

可以使用 ID 卡执行选购 Card Authentication Kit 用户登录管理。要使用 ID 卡执行用户登录管理，则需要在事先登录的本地用户列表中登录 ID 卡信息。

➔Card Authentication Kit(B) Operation Guide

(5)扩展内存

扩展内存可执行更复杂的打印作业，并可加快打印作业处理速度。选购扩展内存可额外提供 2048 MB 内存，将总内存扩展到 3072 MB。

内存处理注意事项

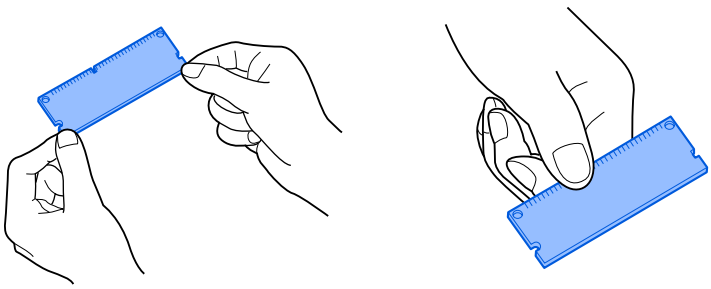

与衣物、地毯等摩擦导致身体产生的静电放电容易使芯片内存受损。为避免静电放电损坏内存，在装入扩展内存前，请先触摸水龙头等金属物体，以释放身体所带静电。如果条件允许，请佩戴防静电手环或采取其他防静电措施。

安装或更换内存

1 关机。

关闭电源，断开电源线和任何连接至本机的电缆。

2 拆下盖板。

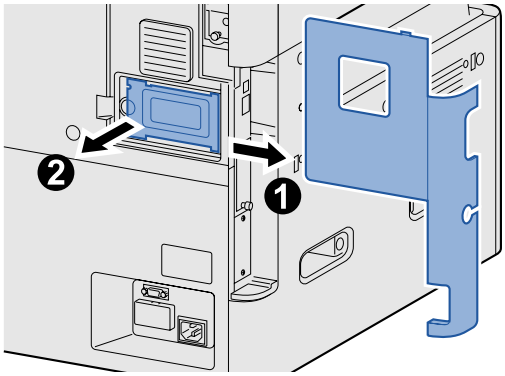

3 安装内存。

1 取下选购扩展内存的包装。

2 使内存连接端子对准插槽，将内存的切口部分对齐插槽的凸起部分，然后以一定角度插入。

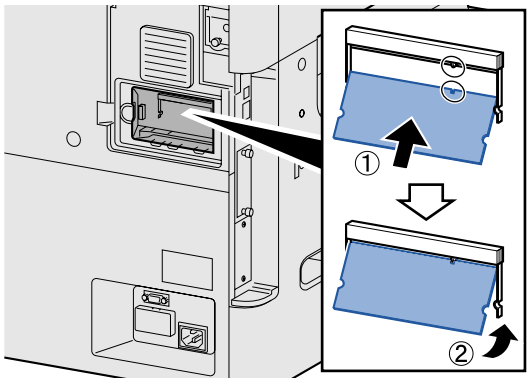

重要

插入内存之前，请确认机器电源开关处于关闭位置。

3 插入内存后，小心地将其贴向机器。

4 更换您在该步骤开始时拆下的盖板。

移除扩展内存

要移除扩展内存，请拆下机器的右盖板。小心地按下插槽的两个止动装置，然后从插槽取下扩展内存。

检查扩展内存

如果扩展内存安装不当，则会导致出现以下信息：“机器故障。”重新安装内存以清除错误。您可以通过打印状态页检查扩展内存是否安装正确。

➜[打印报告]（8-5）

(6)HD-6/7 <大容量存储：固态硬盘>

固态硬盘用于存储打印数据。若机器安装了硬盘，则接收到的数据会在转化后存储在该硬盘上。安装固态硬盘后即可使用文件夹功能。

➔使用文件夹 （3-48）

安装固态硬盘

1 关机。

关闭电源，断开电源线和任何连接至本机的电缆。

2 拆下盖板。

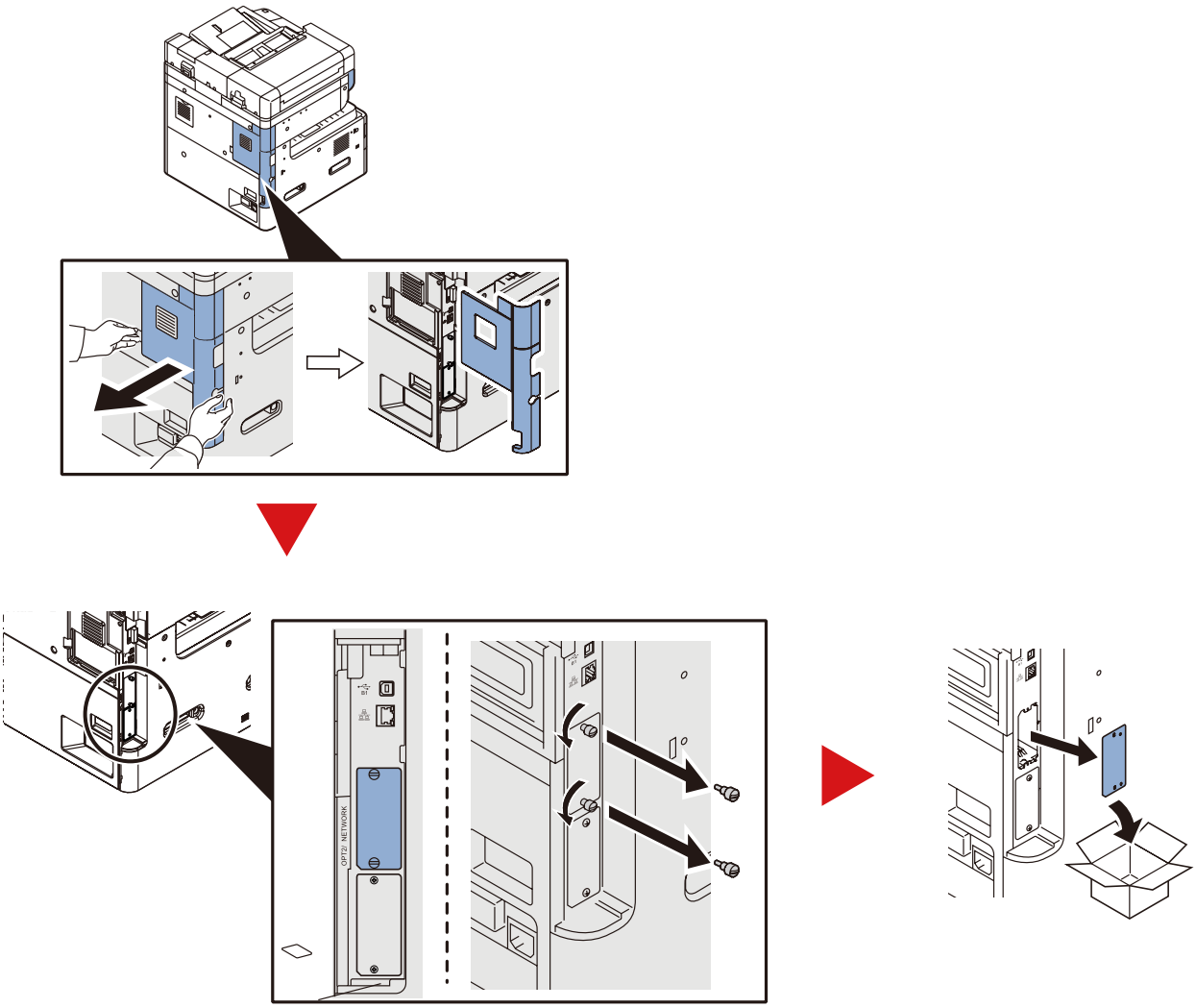

3 安装固态硬盘。

1 从包装中取出固态硬盘。

2 直接插入选购件接口插槽。

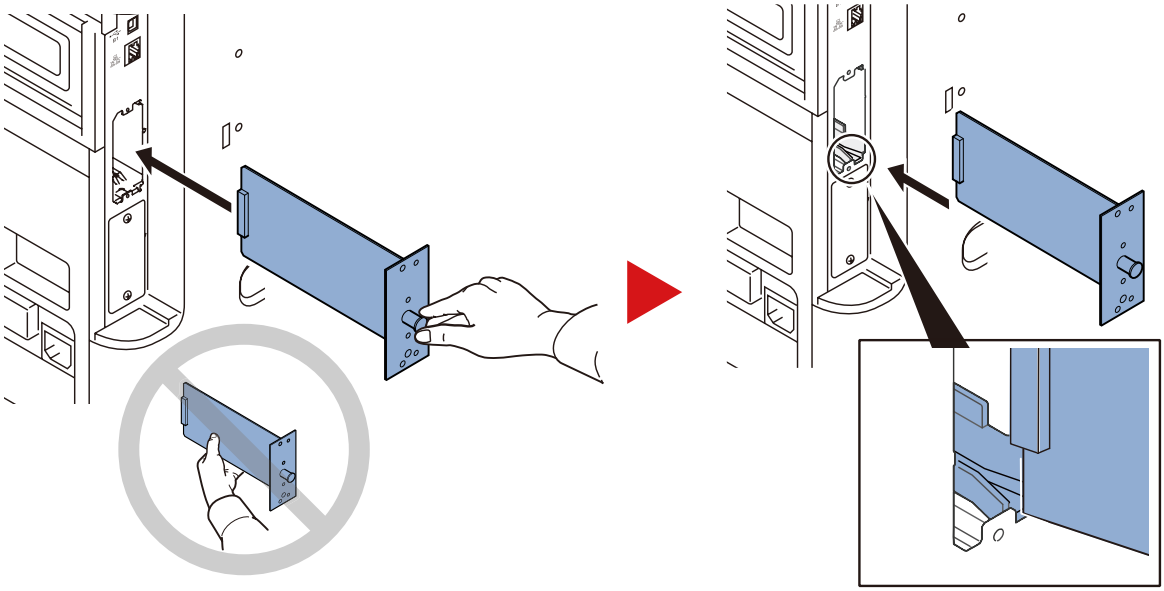

3 用 （2）个螺丝固定。

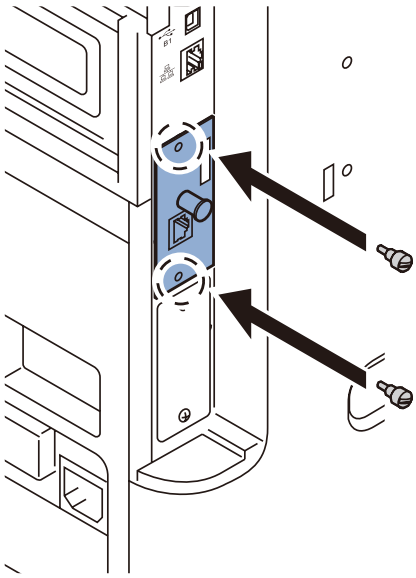

4 更换您在该步骤开始时拆下的盖板。

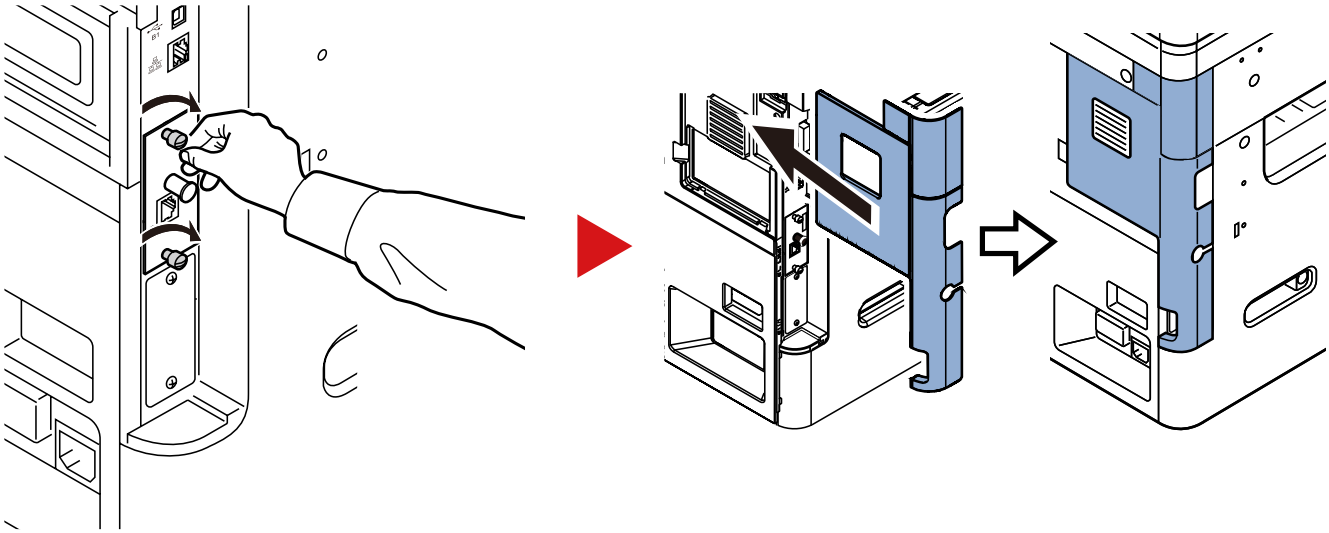

(7)SD/SDHC 存储卡

SD/SDHC 存储卡便于存储字体、宏和叠印图案。本机配备有一个用于 SDHC 存储卡 （最大容量为 32 GB）和 SD 存储卡（最大容量为 2 GB）的插槽。

读取 SD/SDHC 存储卡

将 SD/SDHC 存储卡插入机器的插槽时，即可从操作面板读取存储卡的内容，或在开机或重置机器时自动读取。

安装和格式化 SD/SDHC 存储卡

要使用新的 SD/SDHC 存储卡，必须先使用机器对其进行格式化。

1 安装 SD/SDHC 存储卡。

1 将 SD/SDHC 存储卡插入 SD/SDHC 存储卡插槽。

2 更换开始此步骤时取下的盖板。

3 插入电源线至插座，然后开启电源开关。

4 从操作面板格式化 SD/SDHC 存储卡。

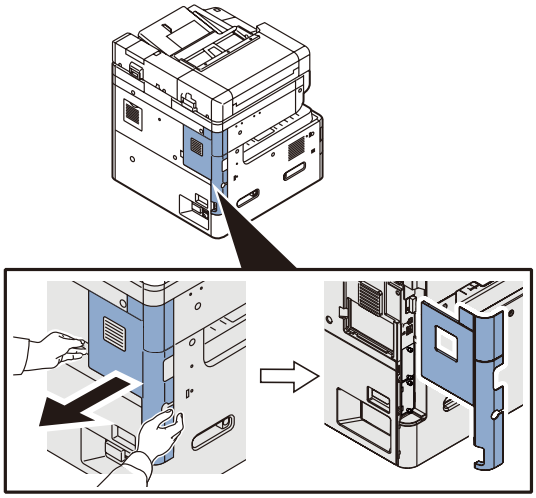

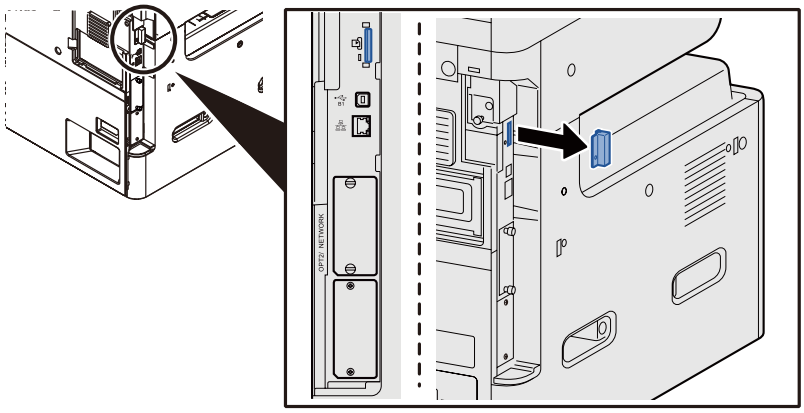

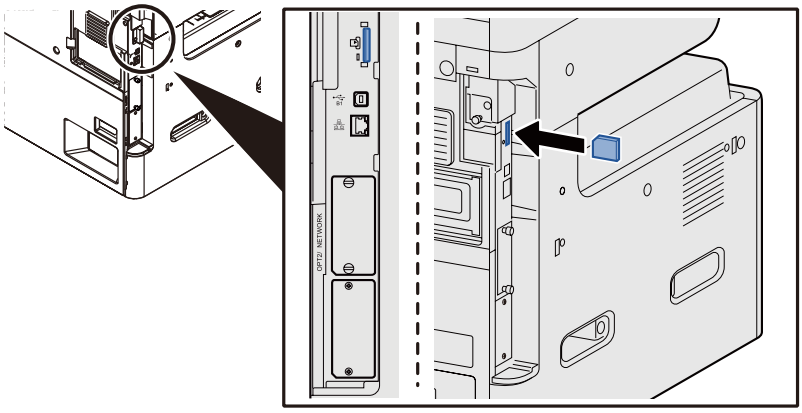

(8)Data Security kit (E) <数据安全组件>

Data Security Kit 会覆盖硬盘存储区域中所有不需要的数据，这样复印数据便不会被检索到。此组件将数据存入固态硬盘前先对数据进行加密。使用一般输出或操作可以解码数据，因此确保了更高的安全性。

(9)UG-33 <ThinPrint 选项>

该应用程序允许不使用打印驱动程序即可直接打印数据。

(10)Scan extension kit (A) <OCR 扫描启用组件>

该选购件可让您在本机的应用程序中使用 OCR 功能。

要使用此功能，必须插入固态硬盘或 SD/SDHC 存储卡。

➔HD-6/7 <大容量存储：固态硬盘> （12-5）

➔SD/SDHC 存储卡 （12-7）

要使用此功能，必须安装应用程序和 OCR 字典。

➔选购应用程序 （12-9）

➔[OCR 字典安装] （8-52）

选购应用程序

本机上安装了下列应用程序。

应用程序
数据安全组件
卡验证组件*1
ThinPrint 选项*1
OCR 扫描启用组件*1

*1 您可以试用一段时间。

注

- 试用期间的限制 （如应用程序可使用的次数）会因应用程序的不同而异。
- 使用应用程序的试用版时，如果更改了日期 / 时间，您将无法继续使用该应用程序。

开始使用应用程序

1 **显示画面。**

[系统菜单 / 计数] 键 > [系统 / 网络] > 选购功能

注

如果显示用户验证画面，请输入您的登录用户名和登录密码并选择 [登录]。您需要以具有管理员权限的身份登录。

默认登录用户名和登录密码如下所示。

- 登录用户名
  ECOSYS M4230idn:3000， ECOSYS M4226idn:2600
- 登录密码
  ECOSYS M4230idn:3000， ECOSYS M4226idn:2600

2 **选择所需的应用程序 > [启用]。**

您可以选择 [ ] 来查看有关所选应用程序的详细信息。

3 **[正规] > [下一步 >] > 输入许可证密钥。 > [确定]**

某些应用程序无需输入许可证密钥。如果未显示许可密钥输入画面，请转至步骤 4。

要使用试用版应用程序，无需输入许可证密钥，只要选择 [试用] 即可。

4 **在确认画面中选择 [是]。**

注

- 如果您启用数据安全组件或 ThinPrint 选项并输入许可证密钥，则需要关闭电源开关然后再开启。
- 在主画面中显示已启用的应用程序图标。

检查应用程序的详细内容

1 **[系统菜单 / 计数] 键 > [系统 / 网络] > 选购功能**

注

如果显示用户验证画面，请输入您的登录用户名和登录密码并选择 [登录]。您需要以具有管理员权限的身份登录。

默认登录用户名和登录密码如下所示。

- 登录用户名
  ECOSYS M4230idn:3000， ECOSYS M4226idn:2600
- 登录密码
  ECOSYS M4230idn:3000， ECOSYS M4226idn:2600

2 选择您想要检查其详细信息的应用程序的 [ ]。

您便可以查看所选应用程序的详细信息。

下表列出了可以查看的项目。

说明
功能名称
许可证
剩余计数
到期日期
运行状态

如需延长试用期，请选择 [更改设定后打印] > [是]

字符输入方法

要输入名称字符，请按照下文所述步骤使用触摸面板上的在屏显示键盘。

> **注**
>
> 键盘排列
>
> 您可以使用与 PC 键盘相同的键盘排列：“QWERTY”、“QWERTZ”和 “AZERTY”。选择 [系统菜单 / 计数] 键、[一般设定]，然后按 [键盘排列] 选择所需的布局。此处以使用“QWERTY”排列作为示例。您可按照相同步骤使用其他排列。

输入画面

小写字母输入画面

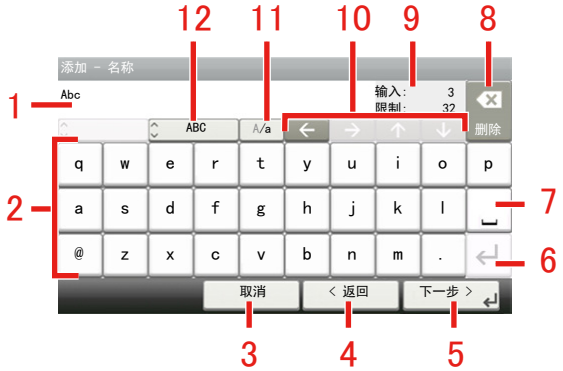

编号	显示 / 按键	说明
1	显示	显示输入的字符。
2	键盘	选择要输入的字符。
3	[取消]	选择此键可取消输入的字符，并返回至输入前的画面。
4	[<返回]	选择此键返回前一个画面。
5	[确定] / [下一步 >]	选择此键保存已输入的字符并移动至下一画面。
6	确定键	选择此键可输入换行符。
7	空格键	选择此键可插入一个空格。
8	删除键	选择此键可删除光标左侧的一个字符。
9	[输入] / [限制] 显示	显示可输入的最大字符数和已输入的字符数。
10	光标键	选择这些键可在显示区域移动光标。
11	[A/a] / [A/a]	选择此键切换大小写输入。
12	[ABC] / [Symbol]	选择要输入的字符。要输入符号或数字，请选择 [Symbol]。

大写字母输入画面

数字 / 符号输入画面

编号	显示 / 按键	说明
13	[∧]/[∨]	要输入键盘中未显示的数字或符号，请选择光标键并滚动画面以查看其他数字或符号进行输入。

输入字符

请按照以下步骤以输入 “List A-1” 作为字符输入的示例。

1 输入 ‘List’，（空格）。

要从小写输入切换至大写输入，请选择 [A/a]。要从大写输入切换至小写输入，请选择 [A/a]。

2 输入 ‘A-1'。

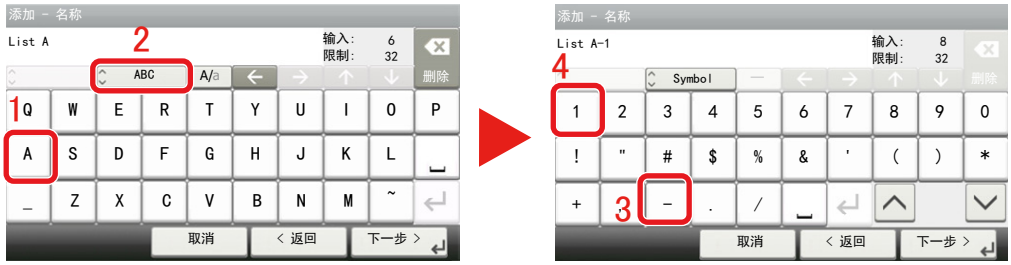

要输入数字或字符，请选择 [ABC] 显示 [Symbol]。

3 登录您输入的字符。

选择 [下一步 >]。此时已登录输入的字符。

纸张

本部分介绍可以在纸张来源中使用的纸张尺寸和类型。

有关各个纸盘可以装入的纸张尺寸、类型及数量，请参阅以下内容。

➜机器 （12-22）

基本纸张规格

本机设计用来在普通 （干式）复印机以及页式打印机 （如激光打印机）使用的标准复印纸上进行打印。它也支持使用多种符合本附录中所述规格的其他类型纸张。

请认真选择纸张。选择不适用于机器的纸张可能会造成卡纸或者导致复印件褶皱。

支持使用的纸张

使用普通复印机或者激光打印机适用的标准复印纸。纸张质量会影响到打印质量。因此，使用质量较差的纸张可能无法获得满意的复印件。

本机可以使用的基本纸张规格

下表列出了本机适用的纸张的规格。有关纸张规格的详情，请参阅下文各部分内容。

标准	规格
重量	纸盒：60 - 163 g/m^2
	手送纸盘：45 至 256 g/m^2
尺寸精度	± 0.7 mm
边角垂直度	90° ± 0.2°
含水量	4 至 6%
纸浆含量	80% 或以上

注

某些再生纸由于无法满足下文基本纸张规格中列出的要求 （例如含水量或者纸浆含量），因此无法在本机上使用。出于此原因，我公司建议您在正式使用再生纸之前购买少量的再生纸进行试复印。然后，选择能够获得最佳打印效果以

及纸张杂质含量较少的再生纸。

对于因使用不符合规格的纸张造成的任何故障，本公司概不负责。

纸张合适的纸张

此部分介绍选择纸张的指南。

条件

请避免使用边角弯曲、纸张卷曲、脏污或者破损的纸张。请勿使用纸张表面粗糙、纸张纤维露出，或者极其易碎的纸张。使用出现上述状况之一的纸张不仅会获得质量较差的复印件，而且可能会造成卡纸以及缩短机器的使用寿命。选择表面平滑以及平整的纸张，但是应避免使用涂层纸或者表面经过处理的纸张，否则可能会损坏感光鼓或者定影单元。

成分

请勿使用带有涂层或经过表面处理，及含有塑料或碳的纸张。那些类型的纸张在打印过程中的加热处理时会产生有害烟雾，并可能损害感光鼓。

请务必使用纸浆含量至少为 80% 的标准纸张，即棉或者其他纤维的总含量不得超过 20%。

光滑度

纸张表面应光滑，但是不能涂抹涂层。太过光滑的纸张在供纸时可能会出现一次供纸多张的情况，造成卡纸。

基准重量

在使用公制规格的国家，基准重量是指一平方米面积的单页纸张以克为单位的重量。太重或者太轻的纸张可能会出现供纸错误或者造成卡纸，这可能会导致机器过度磨损。使用混有不同纸张重量 （即厚度）的纸张可能会出现一次供纸多张的情况。此外，如果墨粉没有牢固附着在纸张上，则可能会出现复印件模糊或者其他打印问题。

含水量

含水量是指水分质量与烘干后纸张质量之比，用百分比表示。含水量会影响纸张的供纸方式、静电导电性以及墨粉的附着方式。

纸张含水量会因室内相对湿度的变化而异。高相对湿度会造成纸张含水量较高，使得纸张四边向外扩展形成荷叶边。低相对湿度会造成纸张含水量较低，使得纸张四边张紧以及降低打印对比度。

荷叶边或紧边可能会造成纸张在供纸时出现打滑现象。尽量将纸张含水量保持在 4 至 6% 之间。

为了使得纸张的含水量保持在合适的水平，请牢记以下注意事项。

- 将纸张存放在阴凉、通风较好处。
- 将纸张平放在未拆封的包装内。拆封包装后，如果不是立即使用纸张，请重新密封好包装。
- 将密封好的纸张存放在原始包装中。在纸箱下方放置一个底托，使得纸箱不与地板发生接触。尤其在雨季，要使得纸张与木质或者混凝土地板之间保持足够的距离。
- 使用之前存放的纸张前，请将其放置在湿度适中的室内至少 48 小时。
- 请勿将纸张存放在受热、直射阳光处或者受潮的场所。

其他纸张规格

透气度

纸张纤维的密度。

挺度

纸张必须具有足够的抗张强度，否则它会在机器内被卷曲，造成卡纸。

卷曲

大多数纸张在从包装中取出后都会朝一个方向自然卷曲。当纸张通过定影单元时，它会稍微向上卷曲。为了输出平整的复印件，装入纸张时请将纸张卷曲面朝向纸盒底部。

静电

打印期间，纸张被充电以便吸附墨粉。请选择能够快速放电的纸张，以防止复印件相互吸附在一起。

白度

纸张白度会影响打印对比度。请使用能够生成清晰、明亮复印件的白纸。

质量

如果纸张尺寸不一致、纸张边角不垂直、纸张四边粗糙、纸张未被切割或者纸张缺边、缺角，则可能会导致机器故障。为了防止出现这些故障，请仔细选择纸张，尤其是自己动手切割纸张时更应小心操作。

包装

请选择被正确包装、堆叠在包装盒中的纸张。一种更理想的方式是，在包装盒上涂抹涂层以隔绝湿气。

特殊处理的纸张

我公司不建议您在以下类型纸张上打印，既便这些纸张符合基本规格。在正式使用此类纸张前，请先购买少量纸张进行试复印。

- 光面纸
- 水印纸
- 表面不平整的纸张
- 穿孔纸

本机可以使用的纸张尺寸

本机支持使用以下尺寸的纸张。

表格中的尺寸数据考虑了长度和宽度具有 ± 0.7 mm 的尺寸精度。边角的垂直度必须在 90°± 0.2°。

- A3 （297 × 420 mm）
- A4 （297 × 210 mm）
- A5 （210 × 148 mm）
- A6 （148 × 105 mm）*1
- B4 （257 × 364 mm）
- B5 （257 × 182 mm）
- B6 （182 × 128 mm）*1
- 216 × 340 mm
- Ledger
- Letter
- Legal
- Statement
- Executive （7-1/4 × 10-1/2"）*1
- Oficio II
- Folio （210 × 330 mm）

- 8 开 （273 × 394 mm）
- 16 开 （273 × 197 mm）
- ISO B5 （176 × 250 mm）*1
- 信封 #10 （4 -1/8 × 9 -1/2"）*1
- 信封 #9 （3 -7/8 × 8 -7/8"）*1
- 信封 #6 3/4 （3-5/8 × 6-1/2"）*1
- 信封 Monarch （3 -7/8 × 7 -1/2"）*1
- 信封 DL （110 × 220 mm）*1
- 信封 C5 （162 × 229 mm）*1
- 信封 C4 （229 × 324 mm）*1
- Hagaki （明信片）（100 × 148 mm）*1
- Oufuku hagaki （往返明信片）（148 × 200 mm）*1
- Youkei 4 （105 × 235 mm）*1
- Youkei 2 （114 × 162 mm）*1
- 自定义 （手送纸盘：98 × 148 至 297 × 432 mm）*1

*1 该纸可用于手送纸盘。

特殊纸张

您可以使用以下纸张和介质。

本机可以使用的特殊纸张

- 投影胶片
- 预印纸
- 铜版纸
- 再生纸
- 牛皮纸
- 公函信笺
- 彩色纸
- 打孔纸
- 信封
- Hagaki （明信片）
- 厚纸
- 标签纸
- 高级纸

使用这些纸张和介质时，请选择专用于复印机或者页式打印机（如激光打印机）的纸张和介质。使用投影胶片、信封、明信片和标签纸时，请使用手送纸盘供纸。

选择特殊纸张

虽然您可以在机器上使用符合以下要求的特殊纸张，但是根据特殊纸张的构造以及质量的不同，打印质量会出现很大的变动。因此，相比于普通纸，特殊纸张造成打印故障的可能性更高。购买大量特殊纸张之前，请进行试打印以确保打印质量符合您的需求。使用特殊纸张进行打印的一般注意事项如下。请注意，因为特殊纸张的含水量或者规格原因造成的用户受伤或者机器损坏，本公司概不负责。

请选择纸盒或手送纸盘供应特殊纸张。

投影胶片

投影胶片必须能够承受打印时的高温。投影胶片必须符合以下条件。

耐热性	必须能够承受至少 190°C 的高温
厚度	0.100 至 0.110 mm
材料	聚酯
尺寸精度	± 0.7 mm
边角垂直度	90° ± 0.2°

为了避免出现故障，请使用手送纸盘供应投影胶片，并且装入投影胶片时长边朝向机器。

如果投影胶片在输出位置处经常被卡住，请沿着出纸方向轻轻拉动投影胶片的前端。

标签纸

请务必从手送纸盘送入标签纸。

选择标签纸时，请特别小心，从而使得粘胶不会与本机的任何部件直接接触，并且标签不容易从载体层上脱落。粘胶粘贴在感光鼓或者辊上、脱落的标签遗留在机器内可能会导致故障。

当在标签纸上打印时，您必须对打印质量以及可能出现的故障负责。

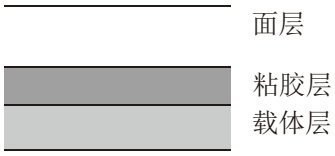

如图所示，标签纸含有三层。粘胶层内含有的物质容易受机器内施加的力影响。使用标签纸之前，载体层一直承接着面层。标签纸的这种构造可能会导致很多故障。

标签纸表面必须被面层完全覆盖。标签纸间的缝隙可能会导致标签脱落，导致严重的故障。

某些标签纸的面层上有很宽的边距。使用这类标签纸时，请在完全输出之前不要从载体层上剥下边距部分。

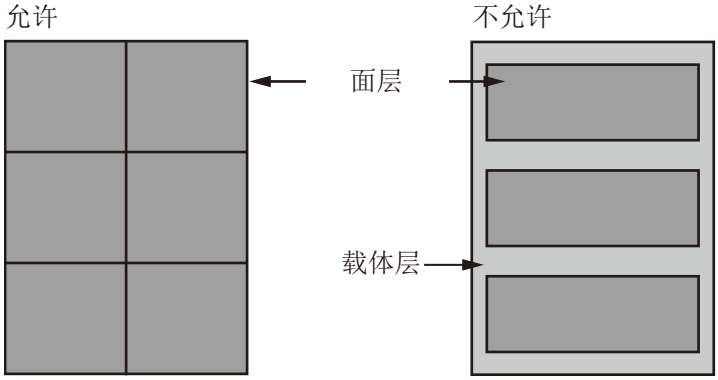

请使用符合下列规格要求的标签纸。

标准	规格
面层重量	44 至 74 g/m²
基准重量 （纸张总重量）	104 至 151 g/m²
面层厚度	0.086 至 0.107 mm
纸张总厚度	0.115 至 0.145 mm
含水量	4 至 6 % （复合）

Hagaki （明信片）

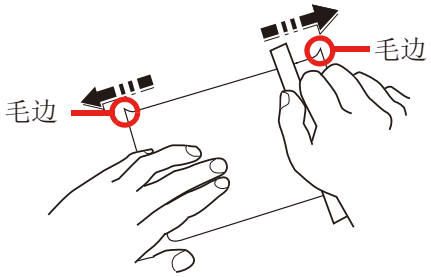

装入 Hagaki （明信片）之前，请卷动纸张并且对齐各边。应使用手送纸盘 （打印面朝下）或纸盒和选购件供纸盒 （打印面朝上）供应 Hagaki （明信片）。如果 Hagaki （明信片）弯曲，请将其抚平，然后再装入。在卷曲的 Hagaki （明信片）上打印可能会造成卡纸。

请使用未折叠的 Oufuku hagaki （可以从邮局购买）。部分 Hagaki （明信片）的背面可能仍存有裁切时留下的毛边。通过将 Hagaki （明信片）放置在水平表面上使用直尺轻轻摩擦数次来消除毛边。

信封

信封应从手送纸盘供入，打印面朝下。

由于信封的特殊结构，在某些情况下您无法在信封的整个表面进行均匀地打印。特别是较薄的信封在通过机器时可能会被机器卷曲。购买大量信封之前，请进行试打印以确保打印质量符合您的需求。

长时间保存的信封可能会变得卷曲。因此，请将信封密封保存在包装中，直至准备使用时再将其取出。

始终牢记以下要点。

- 请勿使用带有自粘胶的信封。此外，请勿使用剥下顶层便露出自粘胶的信封。如果覆盖自粘胶的顶层在机内脱落，则可能会导致机器严重损坏。
- 请勿使用具有某些特殊功能的信封。例如，请勿使用带有通过缠绕细线来密封封口的线扣的信封，或者带有开口或者透明薄膜的信封。
- 如果出现卡纸，请一次放置较少数量的信封。

厚纸

装入厚纸之前，请卷动纸张并且对齐各边。部分厚纸的背面可能仍存有裁切时留下的毛边。通过将厚纸放置在水平表面上使用直尺轻轻摩擦数次来消除毛边，与处理 Hagaki （明信片）的方法相同。在有毛边的纸张上打印可能会导致卡纸。

> **注**
>
> 如果即便在抚平纸张后也无法正确供纸，请在装入厚纸时稍微抬起纸张前端数毫米。

彩色纸

彩色纸必须符合规格。

➔本机可以使用的基本纸张规格 （12-15）

此外，彩色纸中的颜料必须能够承受打印时的高温 （最高 200°C）。

预印纸

预印纸必须符合规格。

➔本机可以使用的基本纸张规格 （12-15）

彩色墨水必须能够承受打印时的高温。此外，彩色墨水必须能够避免与硅油粘合在一起。请勿使用表面经过处理的纸张，例如用于制作日历的光面纸。

再生纸

再生纸必须符合规格，但是白度标准可能会另外考虑。

➔本机可以使用的基本纸张规格 （12-15）

> **注**
>
> 购买大量再生纸之前，请进行试打印以确保打印质量符合您的需求。

规格

重要

规格若有变更，恕不另行通知。

机器

项目		说明
类型		台式
打印方式		利用半导体激光器、单个感光鼓系统的电子照相法
纸张重量	纸盒	60 至 163 g/m^2
	手送纸盘	45 至 256 g/m^2
纸张类型	纸盒	普通纸、预印纸、铜版纸、再生纸、牛皮纸、粗糙纸、公函信笺、彩色纸、打孔纸、厚纸、高级纸、自定义 1 至 8 （双面：和单面一样，不包括牛皮纸）
	手送纸盘	普通纸、投影胶片、预印纸、标签、铜版纸、再生纸、牛皮纸、粗糙纸、公函信笺、彩色纸、打孔纸、信封、明信片、厚纸、高级纸和自定义 1 至 8
纸张尺寸	纸盒	A3、A4、A5、B4、B5、Ledger、Letter、Legal、Statement、Oficio II、216 × 340 mm、Folio、 8 开、 16 开
	手送纸盘	A3、A4、A5、A6、B4、B5、B6、216×340 mm、Ledger、Letter、Legal、Statement、Executive、Oficio II、Folio、8 开、16 开、ISO B5、信封 #10、信封 #9、信封 #6、信封 Monarch、信封 DL、信封 C5、信封 C4、Hagaki（明信片）、Oufukuhagaki（往返明信片）、 Youkei 4、 Youkei 2、自定义 （98×148 至 297×432 mm）
可打印区域		顶部的打印装订边为 4.5 ± 1.5 mm，底部为 3 ± 2.5 mm，两边为 4 mm。
预热时间 （23°C，60%）	开机	ECOSYS M4230idn：20 秒或以下 （英制型号：21 秒或以下） ECOSYS M4226idn：20 秒或以下 （英制型号：21 秒或以下）
	节能	ECOSYS M4230idn：8 秒或以下 ECOSYS M4226idn：8 秒或以下
	睡眠	ECOSYS M4230idn：16.4 秒或以下 ECOSYS M4226idn：13.9 秒或以下
纸张容量	纸盒	500 张 （70 g/m^2） *1
	手送纸盘	100 张 （A4/Letter 或更小， 70 g/m^2） 25 张 （大于 A4/Letter， 70 g/m^2）
接纸盘容量	内部纸盘	250 张 （70 g/m^2）
	作业分离器	50 张 （70 g/m^2）
图像写入系统		半导体激光和电子照相
内存		标准：1024 MB （1.0 GB），最大：3072 MB （3.0 GB）
接口	标准	USB 接口：1 个 （高速 USB） 网络接口：1 个 （1000Base-T/100Base-TX/10BASE-T [IPv6IPv4IPSec]，支持 802.3az） USB 主机：2 个 （USB 存储器插槽） 无线 LAN （选购）：1 个 （用于安装 IB-36）
	选购件	eKUIO：1 （用于 HD-6/HD-7 安装。）

项目		说明
工作 环境	温度	10 至 32.5 °C
	湿度	10 至 80%
	海拔	3,500 m （最高）
	亮度	1,500 lux （最高）
尺寸 （宽× 深× 高） （不包括送稿器）		590 × 590× 688 mm
重量 （不包括墨粉盒）		约 52 kg
占地面积 （宽 × 深） （使用手送纸盘）		873 × 590 mm
电源		AC 220 ～ 240 V， 50 Hz， 5.5 A
选购件		➡选购设备 （12-2）

*1 最高至纸盒的上限高度线。

复印功能

项目		说明		
复印速度	**ECOSYS M4230idn**		从纸盒供纸	从手送纸盘供纸
		A4/Letter	30 张 / 分钟	23 张 / 分钟
		A4-R/Letter-R	23 张 / 分钟	19 张 / 分钟
		A3/Ledger	17 张 / 分钟	15 张 / 分钟
		B4/Legal	17 张 / 分钟	15 张 / 分钟
		B5	32 张 / 分钟	23 张 / 分钟
		B5-R	20 张 / 分钟	19 张 / 分钟
		A5-R	15 张 / 分钟	15 张 / 分钟
		A6-R	-	15 张 / 分钟
	ECOSYS M4226idn		从纸盒供纸	从手送纸盘供纸
		A4/Letter	26 张 / 分钟	17 张 / 分钟
		A4-R/Letter-R	18 张 / 分钟	14 张 / 分钟
		A3/Ledger	12 张 / 分钟	11 张 / 分钟
		B4/Legal	12 张 / 分钟	11 张 / 分钟
		B5	25 张 / 分钟	17 张 / 分钟
		B5-R	16 张 / 分钟	14 张 / 分钟
		A5-R	12 张 / 分钟	12 张 / 分钟
		A6-R	-	12 张 / 分钟
首张复印时间 **A4**、放置在原稿台上、从纸盒供纸		ECOSYS M4230idn：5.2 秒或以下 ECOSYS M4226idn：5.8 秒或以下		
缩放倍率		手动模式：25 至 400%，以 1 % 为单位进行微调 自动模式：预设倍率		
连续复印		1 至 999 张		
分辨率		600 × 600 dpi		
支持使用的原稿类型		纸张、书本和三维物体 （最大原稿尺寸：A3/Ledger）		
原稿供纸系统		固定		

打印功能

项目		说明		
打印速度 （单面）	**ECOSYS M4230idn**		从纸盒供纸	从手送纸盘供纸
		A4/Letter	30 张 / 分钟	23 张 / 分钟
		A4-R/Letter-R	23 张 / 分钟	19 张 / 分钟
		A3/Ledger	17 张 / 分钟	15 张 / 分钟
		B4/Legal	17 张 / 分钟	15 张 / 分钟
		B5	32 张 / 分钟	23 张 / 分钟
		B5-R	20 张 / 分钟	19 张 / 分钟
		A5-R	15 张 / 分钟	15 张 / 分钟
		A6-R	-	15 张 / 分钟
	ECOSYS M4226idn		从纸盒 / 供纸盒供纸	从手送纸盘供纸
		A4/Letter	26张 / 分钟	17 张 / 分钟
		A4-R/Letter-R	18 张 / 分钟	14 张 / 分钟
		A3/Ledger	12 张 / 分钟	11 张 / 分钟
		B4/Legal	12 张 / 分钟	11 张 / 分钟
		B5	25 张 / 分钟	17 张 / 分钟
		B5-R	16 张 / 分钟	14 张 / 分钟
		A5-R	12 张 / 分钟	12 张 / 分钟
		A6-R	-	12 张 / 分钟
打印速度 （双面）	**ECOSYS M4230idn**		从纸盒 / 供纸盒供纸	从手送纸盘供纸
		A4/Letter	29 张 / 分钟	22 张 / 分钟
		A4-R/Letter-R	13 张 / 分钟	11 张 / 分钟
		A3/Ledger	11 张 / 分钟	10 张 / 分钟
		B4/Legal	11 张 / 分钟	10 张 / 分钟
		B5	30 张 / 分钟	22 张 / 分钟
		B5-R	13 张 / 分钟	11 张 / 分钟
		A5-R	15 张 / 分钟	15 张 / 分钟
	ECOSYS M4226idn		从纸盒 / 供纸盒供纸	从手送纸盘供纸
		A4/Letter	22 张 / 分钟	17 张 / 分钟
		A4-R/Letter-R	9 张 / 分钟	8 张 / 分钟
		A3/Ledger	8 张 / 分钟	7 张 / 分钟
		B4/Legal	8 张 / 分钟	7 张 / 分钟
		B5	22 张 / 分钟	17 张 / 分钟
		B5-R	10 张 / 分钟	9 张 / 分钟
		A5-R	12 张 / 分钟	12 张 / 分钟
首张打印时间 （A4，从纸盒供纸）		ECOSYS M4230idn：5.2 秒或以下 ECOSYS M4226idn：5.8 秒或以下		

项目	说明
分辨率	600 × 600 dpi、 Fine 1200
操作系统	Windows 7、 Windows 8、 Windows 8.1、 Windows 10、 Windows Server 2008/R2、 Windows Server 2012/R2、 Windows Server 2016、 Mac OS X （10.8 或更高版本）
接口	USB 接口：1 个 （高速 USB） 网络接口：1 个 （10 BASE-T/100 BASE-TX/1000 BASE-T [IPv6, IPv4, IPSec]，支持 802.3a） 无线 LAN （选购）：1 个 （用于安装 IB-36）
页面描述语言	PRESCRIBE
仿真	PCL6 (PCL5c/ PCL-XL)、 KPDL3、 AES、 PDF、 XPS、 OpenXPS

扫描功能

项目	说明
分辨率	600 × 600 dpi、400 × 400 dpi、200 × 400 dpi、300 × 300 dpi、200 × 200 dpi、200 × 100 dpi
文件格式	TIFF、JPEG、XPS、OpenXPS、PDF （MMR/JPEG 压缩）、MS Office*1*2、可搜索 PDF*1
扫描速度*3 （使用 **A4** 横向尺寸纸张、分辨率为 **300 dpi**、图像质量为文字 / 图片原稿）	单面： 黑白 50 张 / 分钟，彩色 50 张 / 分钟 双面： 黑白 16 张 / 分钟，彩色 16 张 / 分钟
接口	以太网 （10 BASE-T/100 BASE-TX/1000 BASE-T） 无线 LAN （选购）：1 个 （用于安装 IB-36）
传送系统	SMB、SMTP、SMTP over SSL、FTP、FTP over SSL、TWAIN*4、WIA*4、WSD

*1 安装了选购件 OCR 扫描启用组件时。

*2 Microsoft Office 2007 或更高版本

*3 使用扫描送稿器时 （TWAIN 和 WIA 扫描除外）

*4 可用的操作系统：Windows Server 2008、 Windows Server 2008 R2、 Windows 7、 Windows 8、 Windows 8.1、 Windows 10、 Windows Server 2012、 Windows Server 2012 R2、 Windows Server 2016

送稿器

项目	说明
原稿供纸方法	自动供纸
支持使用的原稿类型	页式原稿
纸张尺寸	最大：A3/ Ledger （自定义：297 × 432 mm，长尺寸：297 × 1900 mm）
	最小：A5-R/ Statement-R （自定义：140 × 182 mm）
纸张重量	单面：45 至 160 g/m^2 双面：50 至 120 g/m^2
装纸容量	50 张或以下 （50 至 80 g/m^2） *1

*1 最高至送稿器的上限高度线。

供纸盒 （500 张）

项目	说明
供纸方法	摩擦辊供纸器 （张数：500， 70 g/m^2， 1 个纸盒）
纸张尺寸	A3、A4、A5、B4、B5、Ledger、Letter、Legal、Statement、Oficio II、216 × 340 mm、Folio、 8 开、 16 开
支持使用的纸张	纸张重量：60 至 163 g/m^2 纸张类型：普通纸、再生纸、材料
尺寸 （宽）× （深）× （高）	23.23 × 23.19 × 13.86 " 590 × 589 × 352 mm
重量	约 20.8 kg

供纸盒 （500 张 × 2）

项目	说明
供纸方法	摩擦辊供纸器 （张数：500， 70 g/m^2， 2 个纸盒）
纸张尺寸	A3、A4、A5、B4、B5、Ledger、Letter、Legal、Statement、Oficio II、216 × 340 mm、Folio、 8 开、 16 开
支持使用的纸张	纸张重量：60 至 163 g/m^2 纸张类型：普通纸、再生纸、材料
尺寸 （宽）× （深）× （高）	23.23 × 23.19 × 13.86 " 590 × 589 × 352 mm
重量	约 21 kg

术语表

扩大显示

本机的设计具有良好的扩大显示，方便老年人以及手脚不便或视力不佳的人士使用。触摸面板可调节两个角度。

Apple Talk

AppleTalk 提供文件共享和打印机共享，并使您能够使用安装在同一 AppleTalk 网络上的其他计算机上的应用程序。

自动换页超时

数据传输期间，机器可能会等待一段时间，直至接收下一个数据。这被称为自动换页超时。在一段预设的超时时间过后，机器会自动打印输出纸张。但是，如果最后一页上没有需要打印的数据，则不会执行输出操作。

Auto-IP

Auto-IP 模块可在启动时将动态 IPv4 地址指定至设备。但是，DHCP 需要 DHCP 服务器。Auto-IP 是选择 IP 地址的方法，不需要服务器。Auto-IP 中保留了 169.254.0.0 至 169.254.255.255 之间的 IP 地址，可自动指定。

自动纸张检测

一种在打印时自动选择与原稿尺寸相同的纸张的功能。

自动睡眠

一种设计用来节省电力的模式，该模式在特定时间内未使用机器或未传送数据时启用。在睡眠模式下，功耗降至最低。

Bonjour

Bonjour，也被称为零配置网络，是一个在 IP 网络中自动检测计算机、设备和服务的服务。由于 Bonjour 使用了业内标准的 IP 协议，因此允许设备在无需指定 IP 地址或设定 DNS 服务器的情况下自动互相识别。Bonjour 还会通过 UDP 端口 5353 发送和接收网络数据包。如果启用了防火墙，用户则必须确保 UDP 端口 5353 为打开状态才能正确运行 Bonjour。一些防火墙会设置为仅拒绝特定的 Bonjour 数据包。如果 Bonjour 不能稳定运行，请检查防火墙设定，确保 Bonjour 已在例外列表中注册，并且已接受 Bonjour 数据包。如果您安装 Bonjour ，则关于 Bonjour 的 Windows 防火墙参数将被正确设置。

自定义文件夹

自定义文件夹功能可在打印机中为每个用户存储打印数据，并允许在以后通过打印机操作面板对该存储数据进行单份或多份打印。

默认网关

这是电脑或路由器等设备，用作访问您所在网络外电脑的入口 / 出口（网关）。如果没有为目的地IP地址指定一个网关，数据传送至目的地的主机将被指定为默认网关。

DHCP（动态主机配置协议）

动态主机配置协议（DHCP）是一种自动解析TCP/IP网络上的IP地址、子网掩码和网关地址的协议。由于DHCP便于为包括打印机在内的单个客户端分配 IP 地址，因此它可以大大减轻具有大量客户端电脑的网络上的网络管理压力。

DHCP (IPv6)

DHCP（IPv6）是下一代互联网的动态主机配置协议，支持IPv6。它扩展了BOOTP启动协议（定义在网络中用来将配置信息传送至主机的协议）。DHCP（IPv6）允许DHCP服务器使用其扩展功能将配置参数发送至IPv6节点。由于可用的网络地址会自动分配，因此在管理员必须密切控制 IP 地址分配的系统中，IPv6 节点管理工作量会减少。

dpi（每英寸点数）

分辨率单位，它由每英寸（25.4 mm）打印的点数来表示。

EcoPrint 模式

一种有助于节省墨粉的打印模式。在此模式下打印的打印件浓度比正常打印件要淡。

仿真

该功能用来解释和执行其他打印机的页面描述语言。本机可仿真 PCL6、KPDL3（PostScript 3 兼容）的操作。

Enhanced WSD

专利网页服务。

FTP（文件传送协议）

一种在TCP/IP网络（互联网或局域网）上传送文件的协议。和HTTP以及SMTP/POP一样，FTP目前在互联网上得到了广泛的应用。

灰度

一种电脑色彩表示方式。按照此方式显示的图像通常带有灰色阴影，该阴影不带有任何其他颜色，在浓度最低时为黑色，而浓度最高时为白色。灰度级别以数字表示：即，白色和黑色仅由 1 位表示，256 级灰度（包括白色和黑色）由 8 位表示，而 65,536 级灰度由 16 位表示。

帮助

A ?（帮助）键在机器的操作面板上提供。如果您不确定如何操作机器而需要关于其功能的更多信息，或者无法使机器正常工作，请按?（帮助）键在触摸面板上查看详细说明。

IP 地址

一种互联网协议地址，该地址具有唯一性，表示网络上的一台特定电脑或相关设备。IP 地址的格式为用点号分隔的四组数字，如 192.168.110.171。各数字应为 0 至 255 之间的数值。

IPP

IPP（互联网打印协议）是一个使用 TCP/IP 网络（例如，互联网）在远程计算机和打印机之间传送打印作业的标准。IPP是HTTP协议的扩展，用来查看网站，并能实现通过远程打印机上的路由器进行打印。它还支持HTTP验证机制和SSL服务器以及客户端验证和加密。

作业文件夹

作业文件夹功能可在打印机中存储打印数据，并允许在以后通过打印机操作面板对该存储数据进行单份或多份打印。

KPDL（京瓷页面描述语言）

与 Adobe PostScript Level 3 兼容的京瓷 PostScript 页面描述语言。

手送纸盘

位于机器前侧的供纸托盘。在信封、Hagaki（明信片)、投影胶片或者标签纸上打印时，请使用此托盘而不是纸盒进行供纸。

NetBEUI（NetBIOS 扩展用户接口）

一种由IBM在1985年开发的接口，它是NetBIOS的更新版本。它允许在使用非TCP/IP等协议的小型网络上使用更高级的功能。由于缺乏选择最合适路径的路由功能，因此它不适用于大型网络。NetBEUI 被 IBM 用于 OS/2 以及被 Microsoft Windows 用作文件共享和打印服务的标准协议。

轮廓字体

使用轮廓字体，字符的轮廓即由数字表达式来表示，并且通过改变数字表达式的数值即可放大、缩小或以不同方式描绘字体。即使放大字体，打印效果仍会保持清晰，因为字符是由轮廓定义的。字体大小可以 0.25 点为单位进行指定，字体最大可为 999.75 点。

PDF/A

这是“ISO 19005-1.文件管理 – 用于长期保存的电子文档文件格式 - 第 1 部分：PDF 应用（PDF/A）”，是一种基于 PDF 1.4 的文件格式。它已被标准化为 ISO 19005-1，并专用于 PDF 应用，主要用于打印和长期存储。新的部分，ISO 19005-2（PDF/A-2），目前正在制定中。

POP3（邮局协议 3）

一种用来从互联网或局域网上存储邮件的服务器接收电子邮件的标准协议。

PostScript

由 Adobe Systems 开发的一种页面描述语言。它提供灵活的字体功能和高效的图片以实现高质量的打印。第一个版本（目前称为 Level 1）在 1985 年推出，随后在 1990 年发布了支持彩色打印和 2 字节语言（如日语）的 Level 2 。1996 年推出的 Level 3 是更新版本，它支持互联网访问以及对实施技术的逐步改善。

PPM（每分钟打印数）

它表示每分钟打印的 A4 尺寸纸张数量。

打印驱动程序

该软件允许您打印在任意应用程序软件上创建的数据。本机的打印驱动程序包含在随机附带的 DVD内。请在连接本机的电脑上安装打印驱动程序。

RA（无状态）

IPv6 路由器使用 ICMPv6 传送（传输）全球地址前缀等信息。该信息为路由器通告（RA）。

ICMPv6 表示互联网控制信息协议，即一个在 RFC 2463“互联网协议版本 6（IPv6）规格的互联网控制信息协议（ICMPv6）”中定义的 IPv6 标准。

RAM 盘

使用打印机内存的一部分作为虚拟磁盘，您可以从整个打印机内存中划分任何容量的空间作为 RAM盘以使用电子分页（缩短打印时间）等功能。

作为电子邮件发送

一种将机器中存储的图像数据当做电子邮件附件发送的功能。可以从列表中选择电子邮件地址或每次输入地址。

SMTP（简易邮件传送协议）

一种在互联网或局域网上传输电子邮件的协议。它用来在邮件服务器间传送邮件，以及将邮件从客户端发送至服务器。

状态页

该页列出了机器的各种状态，例如内存容量、打印件和扫描件的总数以及纸张来源设定等。

子网掩码：

子网掩码是增加 IP 地址的网络地址部分的一个方法。

子网掩码将所有的网络地址部分表示为 1，将所有的主机地址部分表示为 0。前缀的位数表示网络地址的长度。术语“前缀”是指添加在开头的部分，此时表示 IP 地址的第一个部分。写入 IP 地址时，网络地址的长度可以由斜杠（/）后面的前缀长度来表示。例如，地址“133.210.2.0/24”中的“24”。此时，“133.210.2.0/24”表示带 24 位前缀（网络部分）的 IP 地址“133.210.2.0”。使用子网掩码实现的新网络地址部分（主机地址的原始部分）被称为子网地址。输入子网掩码时，务必将“DHCP”设定为“关闭”。

TCP/IP（传输控制协议 / 网际协议）

TCP/IP 是一种网络协议，用来定义电脑以及其他设备在网络上通信的方法。

TCP/IP (IPv6)

TCP/IP（IPv6）基于当前的互联网协议，TCP/IP（IPv4）。IPv6 是下一代互联网协议，增加了可用的地址空间，解决了 IPv4 下地址不足的问题，同时还进行了其他的改进，例如，增强了安全功能以及优先数据传送的功能。

TWAIN (Technology Without An Interesting Name)

一种用来将扫描仪、数码相机和其他图像设备连接到电脑的技术规格。TWAIN兼容设备允许在任何相关的应用程序软件上处理图像数据。TWAIN 目前在大量图形软件（如 Adobe Photoshop）和 OCR 软件中得到了应用。

USB（通用串行总线）2.0

一种用于高速 USB 2.0 的 USB 接口。它的最大传送速率为 480 Mbps。本机配备了用于高速数据传送的 USB 2.0。

WIA（Windows 图像捕捉）

一种从数码相机和其他外围设备输入支持的图像的功能。该功能取代了 TWAIN 的过去的用途，作为 Windows 功能的一部分提供，使得操作更简便，因此您就可以在不使用任何应用程序的情况下直接输入图像至我的电脑。

京瓷产品在停止生产后的零部件及耗材的供应期限及回收体系的通知

对复印机、打印机的维修服务需要的维修用功能零部件及耗材的供应期限是停止生产后 5 年内。（维修用功能零部件指为了维持那个产品的功能需要的零部件。）

京瓷废旧产品、耗材容器回收体系

京瓷作为业内领先于环境和谐理念的环保型先驱企业，一直致力于研制“地球环境友好型产品”，率先荣获各种环保认证，倡导绿色环保办公生活理念。同时，京瓷也在遵循相关法律法规的前提下，京瓷零配件处理中心把从代理商处收回的京瓷已销售的数码复合机、打印机等废旧产品以及这些产品的耗材的废旧容器（墨粉盒）、零配件和相关选购件进行统一回收后，交由国家指定的回收机构来处理。

通过这一京瓷回收体系，我们更加保障了资源节约、环境友好的追求。对可再生材料统一回收，交予政府指定废弃物处理机构，进行循环利用；对不可再生材料，将按照国家法律规定，交予政府指定废弃处理场所，统一处理。解决了用户对废弃产品污染环境的担忧。

京瓷的回收体系秉承经济、简易、便捷的宗旨，为用户和代理商提供最优质的回收通道。让我们共同努力，构建绿色地球。

京瓷 回收体系图示

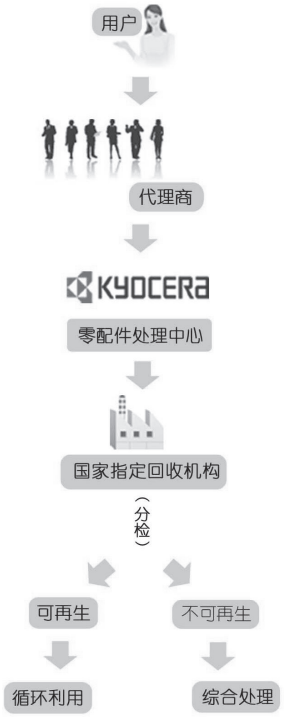

1. 京瓷的用户您好：请将您的废弃品寄送到出售给您机器的代理商处。
2. 各代理商您好： 请将您的废弃品寄送到京瓷零配件处理中心。
3. 指定的回收机构：
   上海新金桥环保有限公司
   浦东新区敬业路870号
   联系人：钱方珍
   电话：021-58387011

产品中有害物质的名称及含量

部件名称	有害物质					
	铅 (Pb)	汞 (Hg)	镉 (Cd)	六价铬 (Cr(VI))	多溴联苯 (PBB)	多溴二苯醚 (PBDE)
ECOSYS M4230idn / ECOSYS M4226idn						
机架部&底座部	×	○	○	○	○	○
供纸部	×	○	○	○	○	○
送稿器	×	○	○	○	○	○
图像扫描单元	×	○	○	○	○	○
激光扫描单元	×	○	○	○	○	○
成像单元	×	○	○	○	○	○
显影单元	×	○	○	○	○	○
墨粉盒	×	○	○	○	○	○
传输单元	×	○	○	○	○	○
定影单元	×	○	○	○	○	○
出纸单元	×	○	○	○	○	○
驱动部	×	○	○	○	○	○
冷却部	×	○	○	○	○	○
操作面板	×	○	○	○	○	○
电气部件	×	○	○	○	○	○

本表格依据SJ/T 11364 的规定编制。

○：表示该有害物质在该部件所有均质材料中的含量均在GB/T 26572 规定的限量要求以下。

×：表示该有害物质至少在该部件的某一均质材料中的含量超出GB/T 26572 规定的限量要求。

左记图示是电子信息产品污染控制标志。该标志是指在中国销售的电子信息产品的环保使用期限。表示在按照本产品的安全使用注意事项来使用的情况下，从生产日开始，在标志所示的年限年内使用，本产品含有的有毒有害物质或元素不会对环境、人身和财产造成严重影响。

索引

A

AirPrint 5-43
AppleTalk 12-28
Auto-IP 12-28
    设定 8-34, 8-36
安装
    软件 2-26
安装 Macintosh 2-33
安装 Windows 2-27

B

Bonjour 12-28
    设定 8-38
帮助 12-29
保养 12-28
本地验证 9-14
本机附带的手册 xl
本手册中使用的安全规范 1-2
本手册中使用的规范 xliii
编辑目的地
    编辑限制 8-26
    单触键 3-37
    地址簿 3-32
    地址簿默认设定 8-26
    个人 3-32
    群组 3-34
标签纸 12-19
部件名称 2-11
部门管理 9-25
    编辑 9-29
    部门管理报告 9-37
    部门管理访问 9-26
    部门管理概述 9-25
    初始设定 9-34
    打印 9-30
    检查计数 9-35
    删除 9-30
    TWAIN 9-31
    添加 9-27
    退出 9-39
    WIA 9-32
    限制 9-28
部门管理设定
    复印 / 打印计数 9-39

C

Command Center RX （命令中心） 2-41
彩色
    底色浓度调节 6-19
操作面板 2-2
产品资料 xl
常用发送方法 5-21
长原稿 6-49
触摸面板 3-6
初始画面 8-10
初始值
    底色浓度调节（发送 / 存储） 8-15
    防透印到背面（复印） 8-15
    分页 / 分组 8-15
    连续扫描（发送 / 存储） 8-16
    扫描分辨率 8-15
    跳过空白页（发送 / 存储） 8-15
    文件分离 文件分离
        初始值 8-15
    文件格式 8-15
    文件名输入 8-16
    XPS 适合页面大小 8-16
    原稿方向（复印） 8-15
    装订边 8-16
从可移除式 USB 存储器打印 5-45
从手持设备进行打印 5-43
存储尺寸 6-48
错误处理 8-18
    纸张不匹配错误 8-18

D

DHCP 12-29
    设定 8-34, 8-36
DHCP (IPv6) 12-29
DHCP （IPv6）
    设定 8-35
dpi 12-29
DSM 扫描
    协议设定 8-40
打印
    在标准尺寸纸张上打印 4-6
    在非标准尺寸纸张上打印 4-7
打印机
    打印设定 5-43
    仿真语言 8-28
打印机设定 8-28
打印驱动程序 12-31
    帮助信息 4-4
    打印设定 4-2
    更改初始设定 3-48
打印速度 12-25
代理 8-46
单触键
    分配 3-37
    删除 3-39
    修改 3-38
登录 3-13
底色浓度调节 6-19, 8-56
地址簿 3-32
    编辑和删除 3-36
    分配 3-32
    个人 3-32, 3-34
    删除 3-36
电缆 2-7
电源管理 1-14
电源开关 2-2
电源线
    连接 2-8
电子邮件设定 2-44

电子邮件主题 / 内容
初始值 8-16
度量单位 8-18
端口阻止设定 8-49
对比度 6-18
多个发送 5-23
多合一 6-23

E

EcoPrint 6-15, 12-29
Enhanced WSD 12-29
协议设定 8-44
Enhanced WSD over SSL
协议设定 8-44
eSCL
协议设定 8-44
eSCL over SSL
协议设定 8-45

F

File Management Utility 5-22, 5-23
FMU 连接 5-22
发送
使用 FAX 服务器进行发送 5-23
发送尺寸 6-36
发送电子邮件 5-14
发送结果报告 8-6
发送至 FTP 5-18
发送至 FTP 服务器上的文件夹 5-18
发送至电脑上的共享文件夹 5-16
发送至文件夹 （FTP） 5-14
发送至文件夹 （SMB） 5-14
FTP 12-29
FTP 服务器 （接收）
协议设定 8-39
FTP 加密传送 6-45
初始值 8-16
FTP 客户端 （传送）
协议设定 8-39
防透印到背面 6-20
初始值 8-15
仿真语言 8-28, 12-29
放置原稿 5-3
原稿台 5-3
废粉盒 2-3
分辨率 12-24, 12-26
分页 / 分组 6-10
初始值 8-15
符号 1-2
复印 5-14
复印速度 12-24

G

Google Cloud Print 5-43
GPL/LGPL 1-6
功能键 3-10
功能键分配 3-4
功能键指定 8-20
固态硬盘初始化 8-51
故障排除 11-2
打印图像故障 11-6
机器操作故障 11-3
挂起名称 8-31
关机 2-9
管理 9-3
规格
打印功能 12-25
复印功能 12-24
供纸盒（500 张） 12-27
扫描功能 12-26
送稿器 12-26

H

Hagaki （明信片） 12-20
HTTP
协议设定 8-41
HTTPS
协议设定 8-41
耗材
检查余量 7-11
耗材更换和补充
更换废粉盒 10-7
墨粉盒更换 10-4
装纸 10-10
厚纸 12-21
互联网 8-25
环境 1-3
灰度 12-29
混合尺寸原稿 6-7
组合 6-7

I

IP 地址 12-29
设定 8-34, 8-36
IPP 12-30
协议设定 8-41
IPP over SSL
协议设定 8-42
IPSec 8-38

J

激光扫描仪清洁 11-26
JPEG/TIFF 打印 6-51
加密 PDF 密码 6-49
检查和编辑目的地 5-29
检查计数 3-15
按纸张尺寸 9-35
打印部门管理报告 9-37
每一个部门管理 9-37
总部门管理 9-37
检查墨粉余量 7-11
简易登录 3-14
简易登录设定
简易登录 9-20
将文件保存至 USB 存储器 5-45
将文件发送至 PC 上共享文件夹的准备工作 3-23
节能恢复等级 2-21
节能控制功能 1-11

节能模式 2-21

K

KPDL 12-30
Kuten 代码表 12-28
开机 2-9
快捷方式 3-46, 5-14
    编辑和删除快捷方式 3-46
    编辑快捷方式 3-46
    删除 3-47
快速拨号键 3-11
快速设置向导 2-24
扩大显示 12-28

L

LAN 电缆 2-7
    连接 2-8
LDAP
    协议设定 8-40
LPD
    协议设定 8-39
来宾权限设定 9-17
    来宾权限 9-17
    来宾属性 9-17
连接
    电源线 2-8
    LAN 电缆 2-8
    USB 电缆 2-8
连接方法 2-11
轮廓字体 12-30

M

Mopria 5-43
墨粉不足警告等级 8-19
墨粉盒 2-3
默认网关 12-28
    设定 8-36
目的地
    从地址簿中选择 5-26, 5-28
    单触键 3-37
    地址簿类型 8-26
    调用 5-30
    发送前检查目的地 5-29
    检查 / 编辑 5-29
    排序 8-26
    使用单触键选择 5-28
    搜索 5-27
    添加 3-32
    指定快速拨号 5-28
目的地 地址簿 5-26, 5-28
目的地 多个发送 5-23
目的地 检查和编辑 5-29
目的地 目的地的确认画面 5-29

N

NetBEUI 12-30
    协议设定 8-39
NetWare
    设定 8-46
NFC
    打印 5-44
    设置 2-19, 8-53
能源之星项目 1-15
浓度 6-13
浓度调节 8-56

O

OCR 输出格式 xxii, 6-38
OCR 文字识别 xxii, 6-38, 6-40, 8-17
OCR 文字识别操作 xxiv, 8-23
OCR 字典安装 xxx, 8-52

P

PDF/A 12-30
PIN 码验证 9-22
Ping 测试 8-45
POP3 12-30
POP3 （电子邮件接收）
    协议设定 8-39
PostScript 12-30
PPM 12-30
排气 12-28

Q

清除卡纸
    卡纸位置指示灯 11-27
    手送纸盘 11-28
    送稿器（自动反转） 11-33
    右盖板 1 11-28
    右盖板 2、3 11-31
清洁
    稿台玻璃 10-2
    窄缝玻璃 10-2
清晰度 6-17
取消打印 4-9
取消打印作业 5-13
取消扫描 5-25
确定键 3-11
群组验证 9-15
    群组列表 9-15
群组验证设定
    群组验证 9-15

R

RA （无状态） 12-31
    设定 8-35, 8-37
RAM 盘 12-31
Raw 端口
    协议设定 8-42
日常保养 10-2
日期 / 定时器 / 节能 8-54

S

SMB 发送 5-16
SMB 客户端 （传送）
    协议设定 8-39
SMTP 12-31

SMTP （电子邮件发送）
协议设定 8-39
SNMP
协议设定 8-40
SNMPv3
协议设定 8-40
SSL
安全设定 8-45
扫描分辨率
初始值 8-15
色彩
底色浓度调节 8-56
色彩选择 6-16
设备 7-10
设定日期和时间 2-11
身份证复印 6-3
声音 8-10
使用帮助画面 3-11
收藏
编辑 3-45
程序模式执行 3-44
删除 3-45
添加 3-43
向导模式执行 3-44
手动设定 （IPv6） 8-35, 8-37
手送纸盘 2-3, 12-30
纸张尺寸和纸张类型 8-9
装入信封或明信片 5-9
装入纸张 5-7
首张打印时间 12-25
首张复印时间 12-24
输出限位器 3-21
数据清除 8-51
输入 文件名 6-32
输入 主题 6-44
双面 / 分割 6-26
睡眠 2-22
睡眠等级
节能 2-23
快速恢复 2-23
送稿器
送稿器适用的原稿 5-5
装入原稿 5-5
缩小 / 放大 6-21

T

TCP/IP 12-31
TCP/IP (IPv6) 12-29
TCP/IP （IPv4）
设定 2-12, 8-34, 8-36
Thin Print over SSL
协议设定 8-43
ThinPrint
协议设定 8-43
TWAIN 12-32
扫描 5-19
调节 / 保养 8-56
感光鼓清洁 1 8-57, 11-25
感光鼓清洁 2 8-57, 11-25
灰度调节 8-57
清晰度调节 8-56
自动色彩校正 8-56
调节 / 保养菜单 11-24
跳过空白页 6-34
统计所用的页数
计数 3-15
投影胶片 12-19
退出 3-14

U

USB 12-32
USB 存储器
保存 5-45
打印 5-45
检查信息 5-46
移除 5-46
USB 存储器插槽 2-2
USB 电缆
连接 2-8
USB 接口 2-7
USB 接口接插件 2-4

W

WIA 12-32
扫描 5-19
WIA 设定
WIA Driver 2-36
WIA 设定 WIA Driver 2-38
Wi-Fi Direct
打印 5-43
设置 2-18, 8-31
WSD 打印
协议设定 8-40
WSD 扫描 5-21
协议设定 8-40
网络
准备工作 2-12
网络接口 2-7
网络接口接插件 2-4
网络设定
NFC 设定 2-19
无线网络设定 2-14
有线网络设定 2-12, 2-18
维修部件 12-28
文件 PDF 6-39
文件分离 6-41
文件格式 6-37
文件夹
外部存储器文件夹 3-48
文件夹 自定义文件夹 3-48
文件夹 作业文件夹 3-48
文件夹 / 可移动内存
自定义文件夹 8-24
文件夹设定 8-28
文件名输入 6-32
初始值 8-16
无线网络设定
设定 2-14

X

XPS 适合页面大小 6-52
初始值 8-16
系统 / 网络 8-31
安全级别 8-49
Bluetooth 设定 8-49
端口阻止设定 8-49
NFC 8-53
OCR 字典安装 8-52
数据安全 8-51
网络 8-31
选购功能 8-52
选购网络 8-46
重新启动整台设备 8-50
主网络（客户端） 8-48
系统菜单
报告 8-5
编辑目的地 8-26
操作方法 8-2
打印机 8-28
调节 / 保养 8-56
发送 8-28
复印 8-22
互联网 8-25
快速设置向导 2-24
日期 / 定时器 / 节能 8-54
文件夹 8-28
系统/网络 8-31
一般设定 8-10
应用程序 8-25
用户登录 / 部门管理 8-27
用户信息 9-10
纸盒 / 手送纸盘设定 8-8
主界面 8-21
系统菜单 / 计数 8-7
显示关机信息 8-20
显示设备信息 3-9
显示设定画面 3-10
显示状态 / 日志 8-19
显示作业历史记录画面 7-7
信封 12-21
信封导板 3-22
选购功能 8-52, 8-53
选购件
选购设备概述 12-2
选购件接口插槽 2-4
选购网络
基本设定 8-46
无线网络 8-47

Y

一般设定 8-10
初始画面 8-10
错误处理 8-18
度量单位 8-18
份数限制 8-17
功能初始值 8-15
功能键指定 8-20
墨粉不足警告等级 8-19
声音 8-10
显示关机信息 8-20
显示状态 / 日志 8-19
原稿设定 8-11, 8-12
应用程序 2-53, 8-25
用户 / 部门管理
未知 ID 的作业 9-40
用户登录管理
本地验证 9-14
打印 9-11
登录 3-13
获取 NW 用户信息 9-19
IC 卡设定 9-22
简易登录设定 9-20
来宾权限设定 9-17
PIN 码验证 9-22
启用 9-3
群组验证 9-15
TWAIN 9-12
添加用户 9-5
退出 3-14
WIA 9-13
修改用户信息 9-9
用户登录管理概述 9-2, 9-3
用户帐户锁定设定 9-4
用户信息 9-10
预印纸 12-21
原稿
自定义 8-11
原稿 / 纸张设定 8-11
原稿尺寸 6-4
原稿方向 6-9
原稿宽度导板 2-3
原稿图像 6-14
原稿限位器 5-6
原稿预览 3-11

Z

再生纸 12-21
窄缝玻璃 2-2
针对信息的解决措施 11-9
正在发送 5-14
纸盒
纸张尺寸和纸张类型 8-8
装入纸张 3-17
纸盒 1 2-2
纸盒 / 手送纸盘设定 8-8
纸张
5-9
处理注意事项 3-4, 3-16
规格 12-15
合适的纸张 12-16
将原稿装入手送纸盘 5-14
手送纸盘 8-9
特殊纸张 12-19
选择供纸单元 3-17
在纸盒中装纸 3-17
纸盒 8-8
纸张 检查纸张余量 7-11
纸张长度导板 3-18
纸张尺寸和纸张类型 12-15

纸张宽度导板 3-18
纸张设定 8-12
纸张输出 6-12
纸张选择 6-7
主画面 3-6
主界面 8-21
主界面 自定义工具栏 3-7
主要 OCR 语言 xxii, 8-17
传送设定 8-28
    调用 8-23
装订边
    初始值 8-16
装入原稿 5-14
    送稿器 2-2
        5-5
装入纸张 10-10
状态监视器
    启动 4-17
    通知设定 4-17
    退出 4-14
状态页 12-31
自定义文件夹 12-28
    创建文件夹 3-49
    删除文件夹 3-52
自定义文件夹 存储文件 5-32
自定义文件夹 打印文件 5-41
自定义文件夹 发送 5-35
自定义文件夹 删除文件 5-35
自动感光鼓清洁 8-57
自动换页超时 12-28
自动双面打印功能 1-12
自动睡眠 2-22, 12-28
自动图像旋转 6-30
自动纸张检测 12-28
子网掩码 12-31
    设定 8-34, 8-36
资源节约 - 纸张 1-13
作业 发送日志历史记录 7-8, 8-6
作业 检查历史记录 7-10
作业 检查状态 7-2
作业 可用的状态 7-2
作业 历史记录的详细信息 7-8
作业 取消 7-9
作业 显示状态画面 7-2
作业 详细信息 7-6
作业 暂停和恢复 7-9
作业完成通知 6-31
作业文件夹 12-30
    个人打印 5-38
    快速复印作业保留 8-24
    校样保留 5-41
    在电脑中指定作业文件夹并保存作业 4-11
作业文件夹 快速复印文件夹 5-40

质量认证

本机已通过全部
质检和最终验收。

京瓷办公信息系统 （中国）有限公司
上海市南京西路288号 创兴金融中心8层
电话: +86-21-5301-1777
传真: +86-21-5302-8300

©2018 京瓷办公信息系统株式会社 版权所有
KYOCERA 为京瓷公司商标

2018.5
2WRKDZHCN001