高级说明书

MFC-L8900CDW

！注意 使用本产品时，请您先仔细阅读使用说明书，再正确操作。
请妥善保管好本手册，以便日后查阅。

© 2017 Brother Industries, Ltd. 版权所有。

目录

使用本 Brother 设备之前 . . . 1
- 通知 . . . 2
- 注释说明 . . . 3
- 商标 . . . 4
- 重要注释 . . . 5

Brother 设备简介 . . . 6
- 使用设备前 . . . 7
- 操作面板概述 . . . 8
- 触摸式液晶显示屏概述 . . . 9
- 如何操作触摸式液晶显示屏 . . . 13
- 自定义设备 . . . 16
- 使用 Brother 实用程序 (Windows) . . . 17
  - 卸载 Brother 软件和驱动程序 (Windows) . . . 19

纸张处理 . . . 20
- 装入纸张 . . . 21
  - 将纸张装入纸盒并进行打印 . . . 22
  - 将纸张装入进纸托板并进行打印 . . . 26
- 纸张设置 . . . 35
  - 更改纸张尺寸和纸张类型 . . . 36
  - 选择要用于打印的纸盒 . . . 37
  - 更改检查纸张尺寸设置 . . . 38
- 推荐打印介质 . . . 39
- 装入原稿 . . . 40
  - 将原稿装入自动进稿器 (ADF) . . . 41
  - 将原稿放到平板扫描器上 . . . 43
- 非扫描和非打印区域 . . . 44
- 使用特殊纸张 . . . 45

打印 . . . 46
- 从计算机打印 (Windows) . . . 47
  - 打印文档 (Windows) . . . 48
  - 打印设置 (Windows) . . . 49
  - 加密打印 (Windows) . . . 53
  - 更改默认打印设置 (Windows) . . . 54
  - 使用 BR-Script3 打印机驱动程序打印文档 (PostScript® 3™ 语言仿真) (Windows) . . . 56
  - 在计算机上监控设备状态 (Windows) . . . 57
- 从计算机打印 (Mac) . . . 58
  - 打印文档 (Mac) . . . 59
  - 打印选项 (Mac) . . . 60
  - 加密打印 (Mac) . . . 66
  - 使用 BR-Script3 打印机驱动程序打印文档 (PostScript® 3™ 语言仿真) (Mac) . . . 67
  - 在计算机上监控设备状态 (Mac) . . . 68
- 取消打印作业 . . . 69
- 测试打印 . . . 70

扫描 . . . 71

使用 Brother 设备上的扫描键进行扫描 . . . 72
扫描照片和图像 . . . 73
将扫描数据作为 PDF 文件保存至文件夹 . . . 75
将扫描数据保存到 USB 闪存盘 . . . 77
扫描到可编辑文本文件 (OCR) . . . 79
扫描到电子邮件附件 . . . 81
将扫描数据发送到邮件服务器 . . . 83
扫描到 FTP . . . 85
扫描到 SSH FTP (SFTP) . . . 90
扫描到网络 (Windows) . . . 98
扫描到 SharePoint . . . 104
用于网络扫描的网络服务 (Windows 7、Windows 8 和 Windows 10) . . . 109
使用 ControlCenter4 更改扫描按钮设置 (Windows) . . . 113
使用 ControlCenter2 更改扫描按钮设置 (Mac) . . . 116
配置签名 PDF 的证书 . . . 120
禁用使用计算机扫描 . . . 121
从计算机扫描 (Windows) . . . 122
使用 ControlCenter4 标准模式进行扫描 (Windows) . . . 123
使用 ControlCenter4 高级模式进行扫描 (Windows) . . . 140
使用 Nuance™ PaperPort™ 14SE 或其他 Windows® 应用程序进行扫描 . . . 155
使用 Windows 照片库或 Windows 传真和扫描进行扫描 . . . 160
从计算机扫描 (Mac) . . . 164
使用 ControlCenter2 扫描 (Mac) . . . 165
使用 TWAIN 兼容应用程序进行扫描 (Mac) . . . 180
TWAIN 驱动程序设置 (Mac) . . . 181
使用网络基本管理配置扫描设置 . . . 183
使用网络基本管理设置扫描文件名称 . . . 184
使用网络基本管理设置扫描作业电子邮件报告 . . . 185
复印 . . . 186
复印文档 . . . 187
放大或缩小复印图像 . . . 190
使用页面布局功能进行 N 合 1 复印 . . . 191
排序复印件 . . . 193
复印身份证 . . . 194
在纸张两面复印 (双面复印) . . . 195
复印选项 . . . 197
传真 . . . 199
发送传真 . . . 200
发送传真 . . . 201
从自动进稿器发送双面传真 . . . 203
手动发送传真 . . . 204
通话结束后发送传真 . . . 205
设置传真逻辑 (发送和接收顺序) . . . 206
将同一份传真发送至多个接收方 (多址发送) . . . 207
在指定时间发送传真 (定时传真) . . . 209
取消进行中的传真 . . . 210
检查和取消等待的传真 . . . 211

传真选项 . . . 212
接收传真 . . . 213
接收模式设置 . . . 214
语音操作和传真号码 . . . 224
语音操作 . . . 225
存储传真号码 . . . 227
设置多址发送组 . . . 231
组合使用地址簿号码 . . . 235
电话服务和外接设备 . . . 236
外接电话和分机 . . . 237
多线连接 (PABX) . . . 242
传真报告 . . . 243
打印传真日志 . . . 244
PC-FAX . . . 245
PC-FAX (Windows) . . . 246
PC-FAX (Mac)(仅发送) . . . 269
直接从 USB 闪存盘打印数据 . . . 272
兼容的 USB 闪存盘 . . . 273
直接打印 USB 闪存盘或支持大容量存储的数码相机中的数据 . . . 274
创建直接打印的 PRN 文件 (Windows) . . . 276
网络 . . . 277
支持的基本网络功能 . . . 278
网络管理软件和实用程序 . . . 279
了解网络管理软件和实用程序 . . . 280
配置 Brother 设备无线网络的其他方法 . . . 281
配置 Brother 设备的无线网络前 . . . 282
配置设备的无线网络 . . . 283
使用 Wi-Fi Protected Setup™ (WPS) 的一键式方式配置设备的无线网络 . . . 284
使用 Wi-Fi Protected Setup™ (WPS) 的 PIN 方式配置设备的无线网络 . . . 285
使用设备操作面板安装向导配置设备的无线网络 . . . 288
不多址发送 SSID 时配置设备的无线网络 . . . 290
配置设备的企业无线网络 . . . 292
使用 Wi-Fi Direct® . . . 294
高级网络功能 . . . 303
打印网络配置报告 . . . 304
使用网络基本管理配置邮件服务器设置 . . . 305
配置 Brother 设备的电子邮件或网络传真 (I-Fax) . . . 308
I-Fax 选项 . . . 322
使用发送传真至服务器功能 . . . 327
打印无线网络报告 . . . 331
配置和操作 LDAP 搜索 . . . 334
使用网络基本管理与 SNTP 服务器同步时间 . . . 337
适用于高级用户的技术信息 . . . 341
千兆位以太网 (仅限有线网络) . . . 342
将网络设置重置为出厂设置 . . . 344
安全 . . . 345

锁定设备设置 346
设置锁定概述 347
网络安全功能 352
使用网络安全功能前 353
安全功能锁 3.0 354
使用 Active Directory 验证 361
使用 LDAP 验证 365
使用 SSL/TLS 安全管理网络设备 369
使用 IPsec 安全管理网络设备 402
安全发送或接收电子邮件 422
使用有线或无线网络的 IEEE 802.1x 认证 428
存储打印日志到网络 433
移动/网络连接 439
AirPrint 440
AirPrint 概述 441
使用 AirPrint 前 442
使用 AirPrint 打印 445
使用 AirPrint 扫描 449
使用 AirPrint 发送传真（适用于 MFC 型号） 452
Windows 移动打印 455
Mopria® 打印服务 456
Brother iPrint&Scan 457
近场通信（NFC） 458
注册外接 IC 卡读卡器 459
ControlCenter 460
ControlCenter4（Windows） 461
在 ControlCenter4 中更改操作模式（Windows） 462
使用 ControlCenter4 标准模式进行扫描（Windows） 464
使用 ControlCenter4 高级模式进行扫描（Windows） 465
使用 ControlCenter4 设置 Brother 设备（Windows） 466
使用 ControlCenter4 高级模式创建自定义选项卡（Windows） 468
ControlCenter2（Mac） 470
使用 ControlCenter2 扫描（Mac） 471
使用 ControlCenter2 设置 Brother 设备（Mac） 472
故障排除 474
错误和维护信息 475
传送传真或传真日志报告 480
原稿卡纸 484
原稿卡在自动进稿器单元的顶部 485
原稿卡在原稿盖板下方 486
取出卡在自动进稿器中的小纸片 487
卡纸 488
进纸托板卡纸 489
纸盒内卡纸 490
设备后部卡纸 492
设备内部卡纸 494
纸盒下方卡纸 497

打印问题 499
提高打印质量 501
电话和传真问题 507
设置拨号音检测 510
设置干扰和 VoIP 系统的电话线路兼容性 511
网络问题 512
错误信息 513
使用网络连接修复工具 (Windows) 515
在哪里能找到 Brother 设备的网络设置？ 516
我无法完成无线网络设置配置 517
我的 Brother 设备无法进行网络打印、扫描或 PC-FAX 接收 518
我想检查我的网络设备是否正确运行 520
AirPrint 问题 521
其他问题 522
查看设备信息 524
重置 Brother 设备 525
重置功能概述 526
日常维护 527
更换耗材 528
更换墨粉盒/粉仓 530
更换硒鼓单元 533
更换转印带单元 537
更换废粉仓 540
清洁设备 544
清洁扫描器 546
清洁激光扫描器窗口 547
清洁触摸式液晶显示屏 550
清洁电晕丝 551
清洁硒鼓单元 553
清洁撮纸辊 558
校准色彩输出 559
重置设备校准设置 560
修正彩色打印对齐 (色彩配准) 561
检查零件剩余寿命 562
包装和运输 Brother 设备 563
更换定期维护零件 565
设备设置 566
使用操作面板更改设备设置 567
发生断电时 (内存存储) 568
常规设置 569
将收藏夹设置另存为快捷方式 585
打印报告 589
设置和功能表 592
使用计算机更改设备设置 609
使用网络基本管理更改设备设置 610
使用远程设置更改设备设置 614
附录 625

规格 626
如何在 Brother 设备上输入文本 633
耗材 635
关于墨粉盒寿命的重要信息 637
附件 638
Brother 联系方式 639

使用本 Brother 设备之前

- 通知
- 注释说明
- 商标
- 重要注释

通知

为了创造更加美好的环境

请您协作

首先对您使用 Brother 产品表示衷心的感谢！

Brother 公司致力于关爱地球环境，制定了“从产品开发到废弃，关爱地球环境”的基本方针。当地的公民在环境保护活动中也应该对当地社会、环境两方面尽每个人的微薄之力。

因此，希望您能配合这个计划，作为环境保护活动的一环，在平时处理废弃物的时候能多加注意。

1. 不用的包装材料，为了能再次回收利用，请交付给当地相关回收公司进行处理。
2. 废弃耗材的处理，应遵守相关的法律和规定。请根据相关法律和规定妥当处理。
3. 产品保养或修理需要更换零部件时，有不需要的电路板和电子零件，以及产品废弃时，请作为电子废弃物处理。
4. 关闭本产品电源开关后，在拔下电源插头的情况下耗电量是零。
5. 本产品中的部分零部件可以用于同一工厂生产的同系列机型上。
   注：零部件的更换请联系 Brother 特约维修站。
6. 为了避免噪声干扰，建议将噪声大于 63dB 的设备放置于相对独立的区域。
7. 本设备可使用再生纸。
8. 确保在通风良好的地方使用本设备。
9. Brother 提供设备和耗材回收服务。关于回收方案的详细信息，请浏览网页
   http://www.brother.cn/company/info/declaration/20090304.html

相关信息

- 使用本 Brother 设备之前

注释说明

本使用说明书中使用以下符号和惯例：

警告	警告图标表示可能导致死亡或重伤的潜在危险情况。
注意	注意图标表示可能导致轻微或中度伤害的潜在危险情况。
重要事项	重要事项图标表示可能导致财产损失或设备损坏的潜在危险。
提示	提示指定操作环境、安装条件或特殊使用条件。
	提示图标提供有用的提示和补充信息。
	触电危险图标警告您避免可能发生的触电伤害。
	火灾隐患图标提醒您可能会引发火灾。
	高温图标警告您切勿触摸烫热的设备部件。
	禁止图标表示禁止执行的操作。
粗体	粗体字表示设备的操作面板或计算机屏幕上的按键/按钮。
斜体	斜体字强调应当注意的要点或提示您参考相关主题。
[XXXXX]	括号内的文字表示设备液晶显示屏上显示的信息。

相关信息

- 使用本 Brother 设备之前

商标

BROTHER 是兄弟工业株式会社的商标或注册商标。

Microsoft、Windows、Windows Server、SharePoint、Internet Explorer、Outlook、PowerPoint、Excel、Active Directory、OneNote 和 OneDrive 是微软公司在美国和/或其他国家的注册商标或商标。

Apple、Mac、macOS、Safari、AirPrint、AirPrint 标识、iPad、iPhone 和 iPod touch 是苹果公司在美国和其他国家的注册商标。

Nuance 和 PaperPort 是 Nuance Communications 公司或其成员机构在美国和/或其他国家的商标或注册商标。

PostScript 和 PostScript 3 是 Adobe Systems Incorporated 在美国和/或其他国家的注册商标或商标。

Wi-Fi、Wi-Fi Alliance 和 Wi-Fi Direct 是 Wi-Fi Alliance® 的注册商标。

WPA、WPA2、Wi-Fi CERTIFIED、Wi-Fi Protected Setup 和 Wi-Fi Protected Setup 标识是 Wi-Fi Alliance® 的商标。

Android、Gmail、Google Chrome、Chrome OS 和 Google Play 是 Google 公司的商标。使用这些商标之前，须先获得 Google 公司的许可。

Mopria® 是 Mopria Alliance 在美国和其他国家的注册商标和服务标志。未经授权，严禁使用。

Mozilla 和 Firefox 是 Mozilla Foundation 公司的注册商标。

Intel 是 Intel 公司在美国和/或其他国家的商标。

Bluetooth®（蓝牙）文字商标是 Bluetooth SIG 公司的注册商标，兄弟工业株式会社已获得许可使用上述商标。

WordPerfect 是 Corel 公司和/或其子公司在加拿大、美国和/或其他国家的注册商标。

PictBridge 是商标。

本手册中提及的软件名称都有一份软件许可协议，此协议指明了其相应的所有者。

Brother 产品、相关文档和任何其他资料中出现的任何公司的任何品牌名称和产品名称都是其相应公司的商标或注册商标。

相关信息

- 使用本 Brother 设备之前

重要注释

- 请勿在购买国以外的国家使用本产品，因其可能违反该国关于无线通讯和电源的规定。
- 本文档中的 Windows 10 代表 Windows 10 家庭版、Windows 10 专业版、Windows 10 教育版和 Windows 10 企业版。
- 本说明书中的 Windows Server 2008 是指 Windows Server 2008 和 Windows Server 2008 R2。
- 本使用说明书中屏幕仅作示意图之用，可能会与实际屏幕有所不同。
- 如无特别说明，本说明书中使用的是 Windows 7 和 macOS v10.10.5 的屏幕截图。您的计算机屏幕显示可能因操作系统的不同而有所差异。
- 本手册内容及产品规格如有更改，恕不另行通知。

相关信息

- 使用本 Brother 设备之前

Brother 设备简介

- 使用设备前
- 操作面板概述
- 触摸式液晶显示屏概述
- 如何操作触摸式液晶显示屏
- 自定义设备
- 使用 Brother 实用程序（Windows）

使用设备前

尝试任何打印操作前，确认以下各项：

- 确保您已安装 Brother 软件和驱动程序。
- 对于 USB 或网络电缆用户： 确保接口电缆已插牢。

同步打印、扫描和传真

发送或接收传真到内存中，或者扫描文档到计算机的同时，设备可以通过计算机进行打印。在从计算机打印的过程中，传真发送不中断。但是，当设备复印或接收纸质传真时，打印操作会暂停，等到复印或传真接收完毕后再继续打印。

防火墙 (Windows)

若计算机受防火墙保护而无法进行网络打印、网络扫描或 PC-FAX，可能需要配置防火墙设置。如果您正在使用 Windows 防火墙并按照安装程序中的步骤安装了驱动程序，则必要的防火墙设置已完成。若正使用其他个人防火墙软件，请参见防火墙软件的使用说明书或与软件制造商联系。

相关信息

- Brother 设备简介

操作面板概述

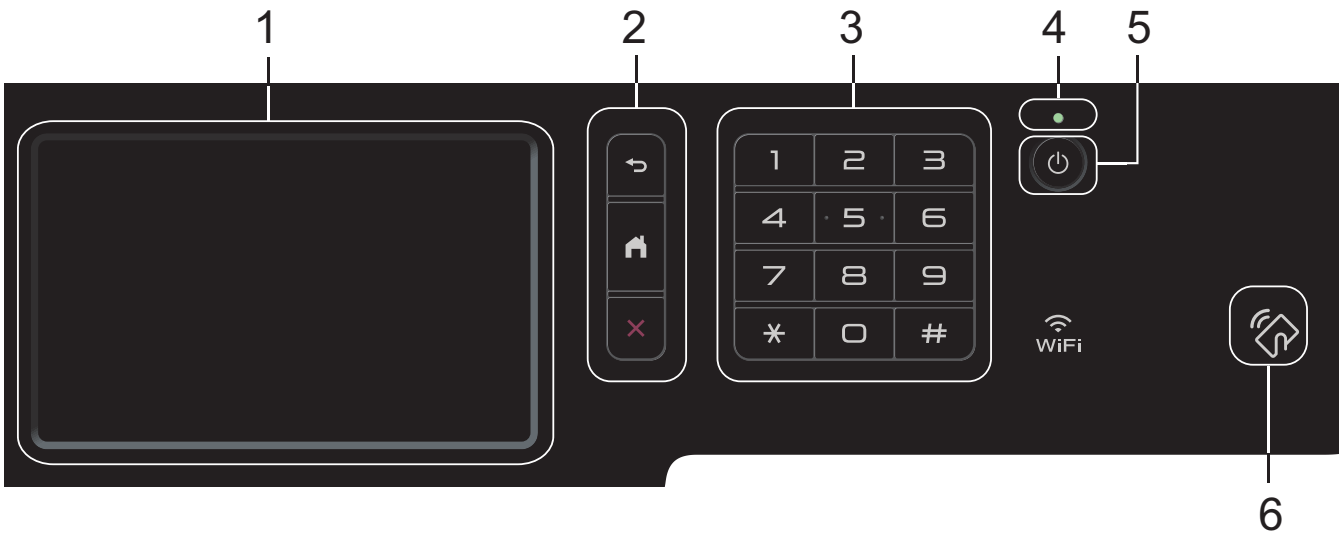

1. **触摸式液晶显示屏（LCD）**
   点击触摸屏上显示的菜单和选项，即可进行访问。
2. **功能按键**

   （返回）

   按此按钮可返回上一级菜单。

   （主页）

   按此键可返回主页屏幕。

   （取消）

   按此键可取消操作。
3. **拨号盘（数字按钮）**
   按数字按钮可拨打电话或传真号码，也可输入所需份数。
4. **LED 电源指示灯**
   指示灯根据设备的电源状态亮起。
5. **电源开关**
   - 按 可打开设备电源。
   - 按住 可关闭设备电源。液晶显示屏在变暗之前会显示[正在关机]几秒钟。 关闭电源时，仍可以正常使用外接电话或外接应答设备。
6. **近场通信（NFC）阅读器**
   将 IC 卡触碰到操作面板的 NFC 阅读器上，即可使用卡验证。
   如果您的 Android™ 设备支持 NFC 功能，您可使用相同的方式从该设备打印或将文档扫描到该设备。

相关信息

- Brother 设备简介

触摸式液晶显示屏概述

本设备设有八个选项卡式屏幕（也称为主页屏幕）。每个主页屏幕可容纳最多八个图标，用于访问各种功能、设备设置和快捷方式。根据需要，主页屏幕总共可摆放最多 64 个图标。

八个主页屏幕可以任意选择。

使用 [管理员设置] 菜单为选项卡名称分组及重新排列图标。

1. **日期和时间**

   在设备上显示日期和时间。

   此区域还用于显示错误或维护信息。

2. **（无线局域网状态）**

   按此图标可配置有线局域网设置。

   此图标显示当前的有线网络状态。

   禁用有线局域网（灰色）

   启用有线局域网（白色）

   无网线或无线局域网连接

3. **（无线状态）**

   按此键可配置无线设置。

   如果您在使用无线连接，屏幕上的四级指示器显示当前的无线信号强度。

   0 Max

   禁用无线局域网

4. **（墨粉）**

   显示墨粉盒的剩余寿命。按此键可访问 [墨粉] 菜单。

5. **（管理设置）**

   按此键可访问［管理员设置］菜单。

6. **功能图标、设置图标和快捷方式图标**

   以下说明介绍了基本的图标和功能。可用功能因型号的不同而有所差异。

   - **［所有设置］**

     按此按钮进入设备设置菜单。

   - **［传真］**

     按此按钮进入传真模式。

   - **［复印］**

     按此按钮进入复印模式。

   - **［扫描］**

     按此按钮进入扫描模式。

   - **［加密 打印］**

     按此键可访问［加密打印］选项。

   - **［USB］**

     按此键可访问 USB 菜单并选择［扫描到 USB］或［直接打印］选项。

   - **［接收模式］**

     按此键可访问［接收模式］菜单。

   设备将接收的传真数据转发到指定的计算机，若设备处于 PC-Fax 模式，将不保存这些传真数据。如果开启备份打印设置，设备将打印接收到的传真。

   若要更改备份打印设置，按 ［所有设置］ > ［传真］ > ［设置接收］ > ［接收模式］ > ［PC Fax 接收］

   - **［2 合 1 身份 证复印］**

     按此键可进入访问 2 合 1 身份证 ID 复印选项。

   - **（快捷方式）**

     按此键可访问所创建的常用操作的快捷方式，如发送传真、复印和扫描。

7. **选项卡滚动按钮**

   按这些按钮可显示和访问所有选项卡。

8. **主页选项卡**

   按这些选项卡可显示主页屏幕。

新传真

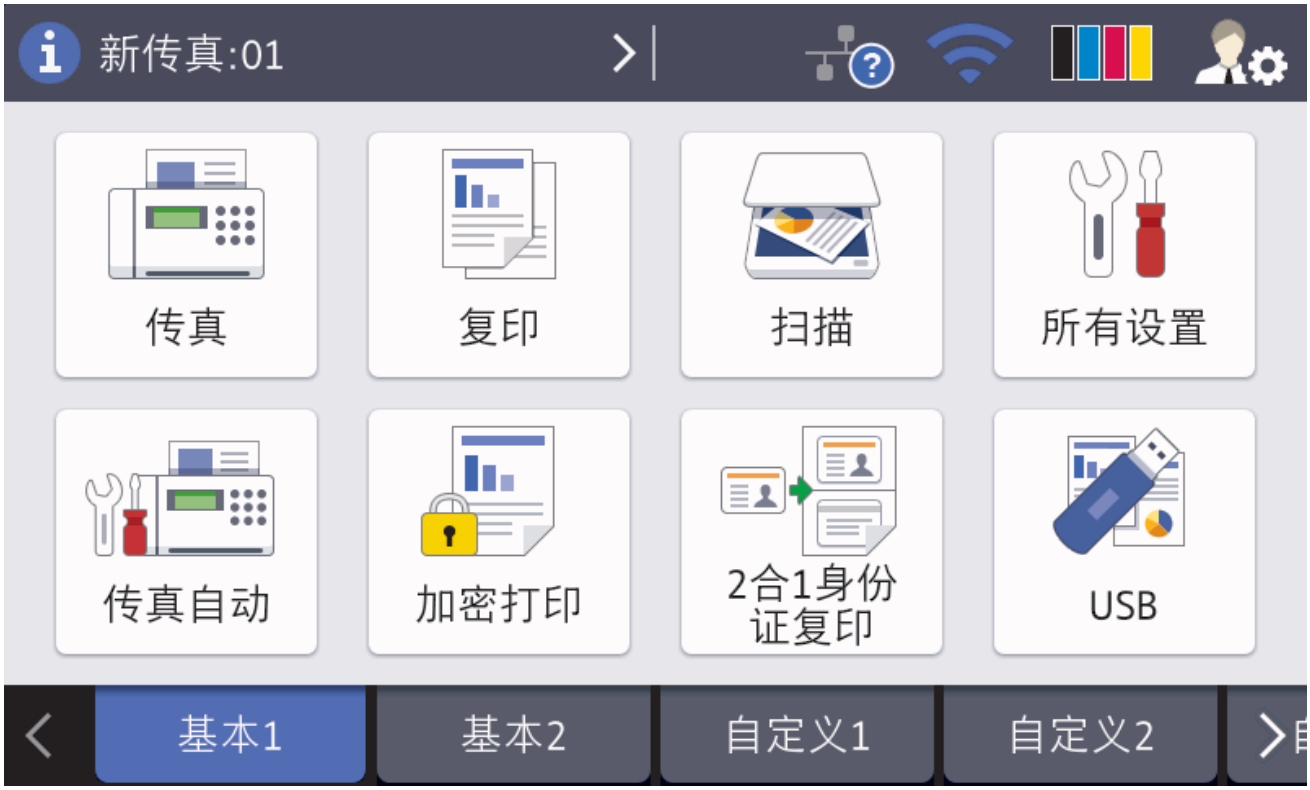

[传真预览]设置为[开]时，内存中的已接收新传真的数量显示在屏幕顶端。

警告图标

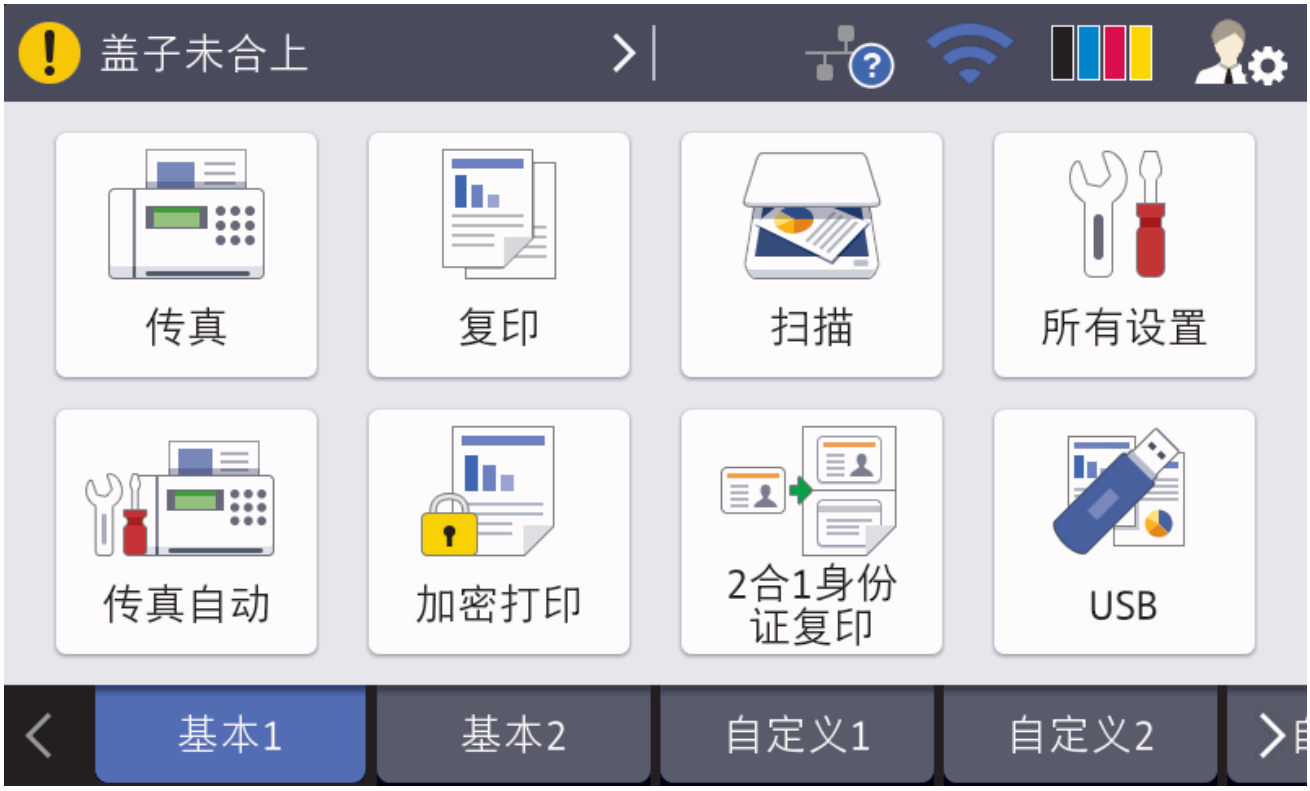

出现错误或维护信息时显示警告图标 。按信息区域查看该信息，然后按 返回主页屏幕。

提示

本产品采用了由文鼎科技开发股份有限公司开发的字体。

相关信息

- Brother 设备简介
- 自定义设备

如何操作触摸式液晶显示屏

用手指点击以操作液晶显示屏。若要显示和访问所有选项，请在液晶显示屏上向左、向右、向上、向下滑动屏幕或者按 ◀ ▶ 或 ▲ ▼ 滚动显示选项。

下列步骤说明了如何更改设备设置。在此例中，液晶显示屏背景灯设置从 [浅] 更改为 [中]。

重要事项

切勿使用笔尖等尖锐物体按液晶显示屏，否则可能会损坏设备。

提示

插入电源线或打开设备的电源开关后，切勿立即触摸液晶显示屏，否则可能会导致出错。

1. 按 [设置]。

如果设备的主页屏幕上显示 [所有设置] 菜单，请跳过此步骤。

2. 按 [所有设置]。
3. 向上或向下滑动屏幕或者按 ▲ 或 ▼ 显示 [常规设置] 选项，然后按 [常规设置]。

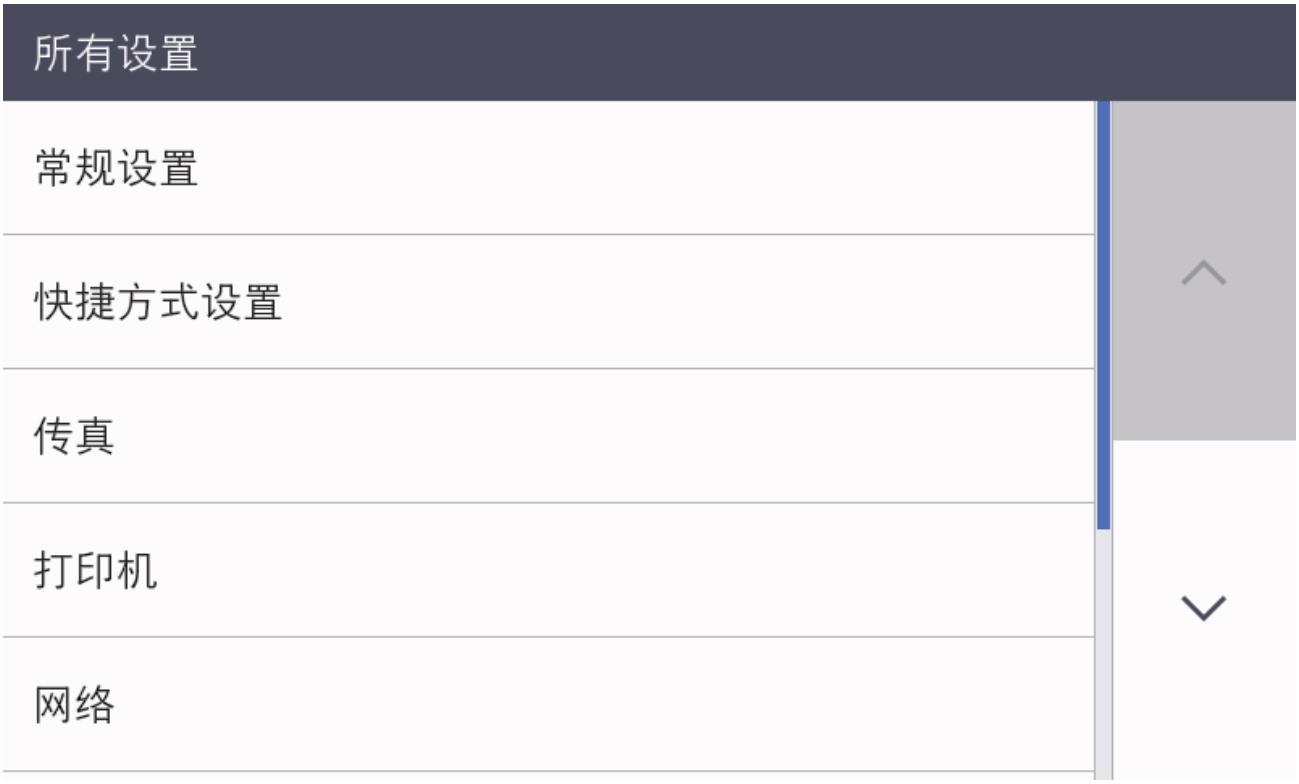

4. 向上或向下滑动屏幕或者按 ▲ 或 ▼ 显示 [液晶显示屏设置] 选项，然后按 [液晶显示屏设置]。

5. 按［背景灯］。

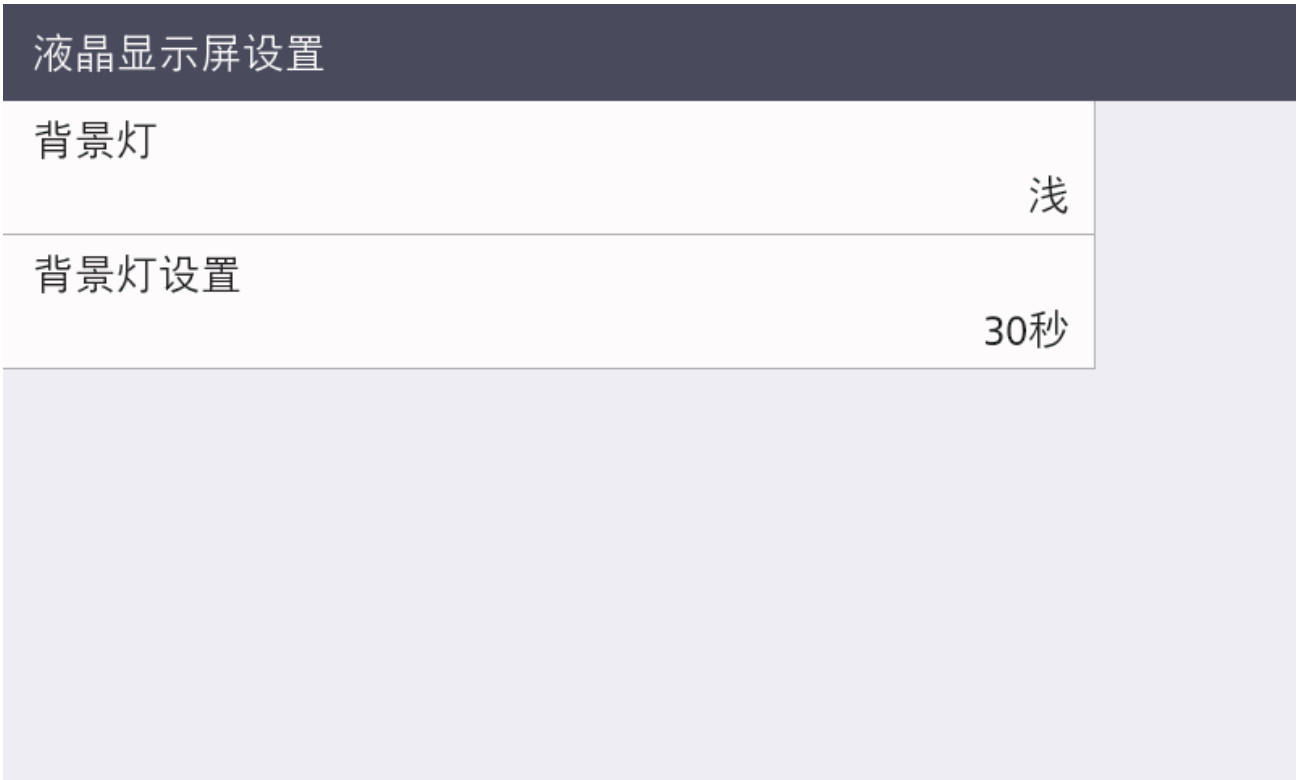

6. 按［中］。

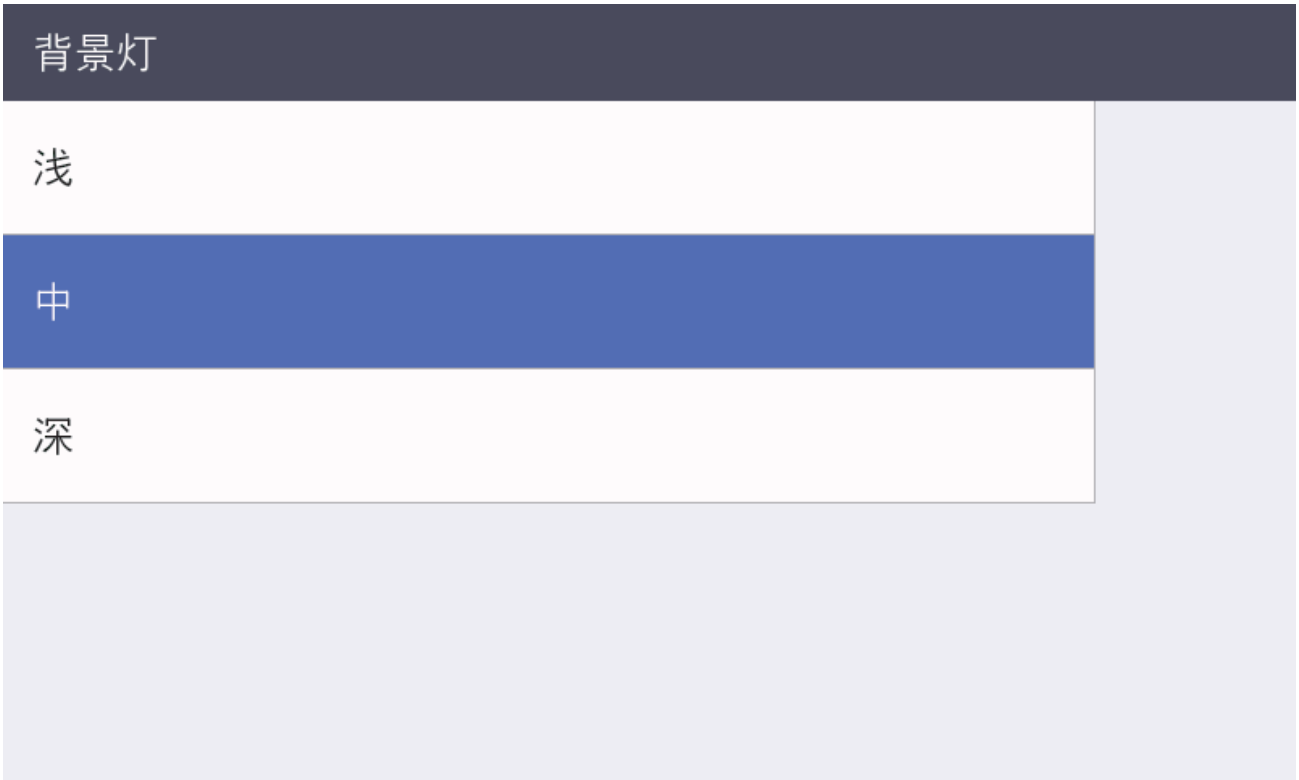

7. 按 。

相关信息

- Brother 设备简介

自定义设备

在您按 后，设备将显示[管理员设置]菜单。若要限制访问此菜单，您可以设置管理员密码进行保护。

此密码与用于网络基本管理的管理员密码相同。

[管理员设置]菜单可用于自定义主页屏幕名称和排列屏幕上的图标。

[主屏幕设置]菜单和[其他屏幕设置]菜单具有如下功能：

- 重命名主页屏幕选项卡
- 添加、删除和重新摆放主页屏幕上的图标
- 设置主页屏幕
- 选择屏幕背景色
- 更改复印屏幕和扫描屏幕的默认功能

[管理员设置]菜单可用于管理许可和限制。

[限制管理]菜单具有如下功能：

- 用户限制
  - 安全功能锁
  - Active Directory 验证
  - LDAP 验证
- 设置锁定（详细设置可用。）

更多信息 ➤➤ *相关信息 网络安全功能* 和 *锁定设备设置*

相关信息

- Brother 设备简介
- 触摸式液晶显示屏概述
- 网络安全功能
- 锁定设备设置

使用 Brother 实用程序（Windows）

Brother Utilities（Brother 实用程序） 是一个应用程序启动器，使用它可以方便地访问本设备上安装的所有 Brother 应用程序。

1. 执行以下操作中的一项：
   - （Windows 7）

     点击 （开始）> **所有程序** > **Brother** > **Brother Utilities（Brother 实用程序）**。
   - （Windows 8）

     点击**开始**屏幕或桌面上的 （**Brother Utilities（Brother 实用程序）**）。
   - （Windows 8.1）

     将鼠标移到**开始**屏幕的左下角，点击 （如果您使用的是触摸屏设备，从**开始**屏幕底部向上滑动以显示**应用**屏幕）。

     出现**应用**屏幕时，点击 （**Brother Utilities（Brother 实用程序）**）。
   - （Windows 10）

     点击 **Brother** > **Brother Utilities（Brother 实用程序）**。
2. 选择本设备（其中，XXXX 为型号名称）。

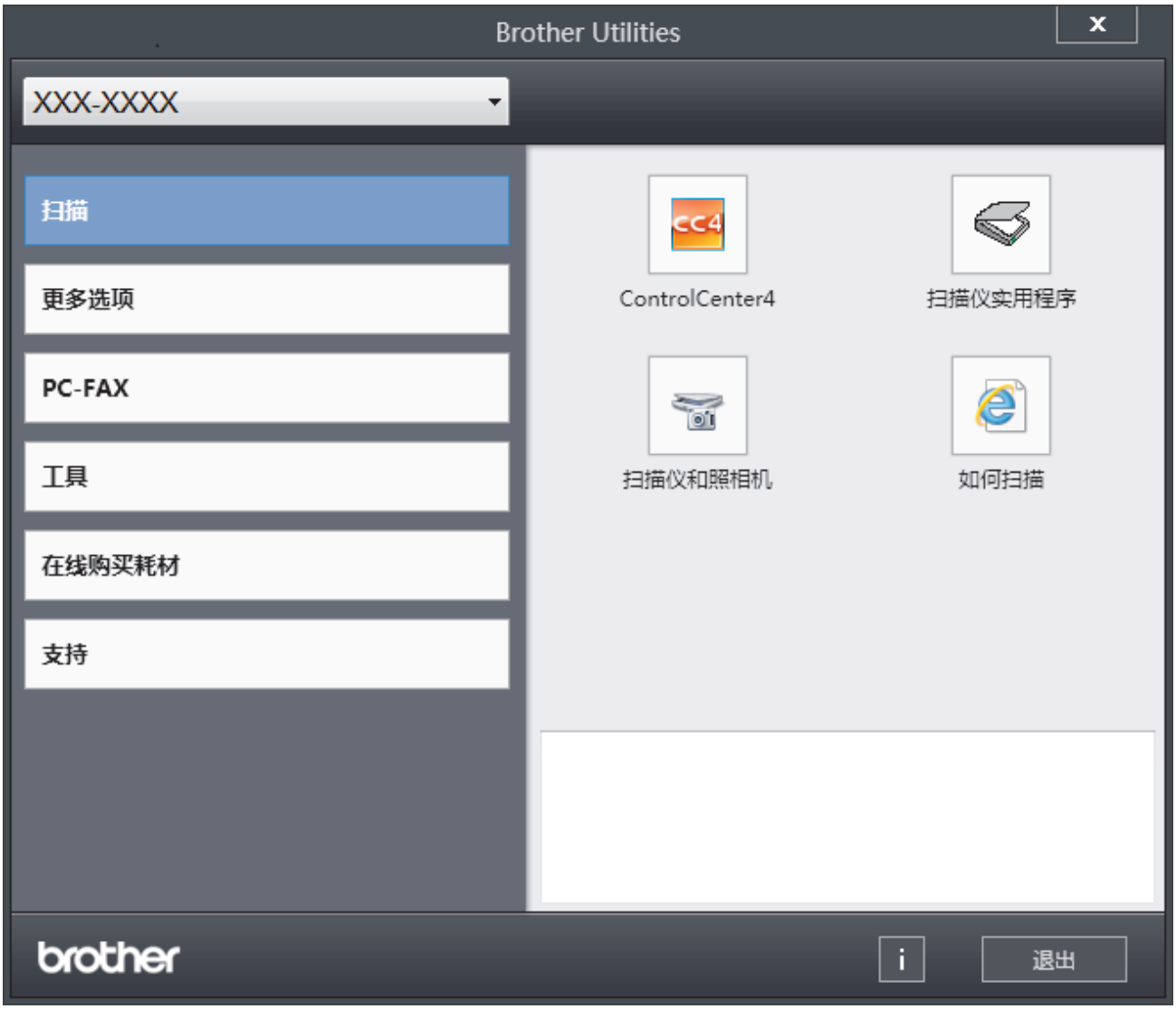

3. 选择您想使用的操作。

相关信息

- Brother 设备简介
- 卸载 Brother 软件和驱动程序（Windows）

卸载 Brother 软件和驱动程序（Windows）

1. 执行以下操作中的一项：
   - （Windows 7）

     点击 （**开始**）> **所有程序** > **Brother** > **Brother Utilities**（**Brother 实用程序**）。
   - （Windows 8）

     点击**开始**屏幕或桌面上的 （**Brother Utilities**（**Brother 实用程序**））。
   - （Windows 8.1）

     将鼠标移到**开始**屏幕的左下角，点击 （如果您使用的是触摸屏设备，从**开始**屏幕底部向上滑动以显示**应用**屏幕）。

     显示**应用**屏幕时，点击 （**Brother Utilities**（**Brother 实用程序**））。
   - （Windows 10）

     点击 **Brother** > **Brother Utilities**（**Brother 实用程序**）。
2. 点击下拉列表并选择本设备的型号名称（如果尚未选择）。点击左侧操作栏中的**工具**，然后点击**卸载**。
   遵循对话框中的提示卸载软件和驱动程序。

相关信息

- 使用 Brother 实用程序（Windows）

纸张处理

- 装入纸张
- 纸张设置
- 推荐打印介质
- 装入原稿
- 非扫描和非打印区域
- 使用特殊纸张

装入纸张

- 将纸张装入纸盒并进行打印
- 将纸张装入进纸托板并进行打印

将纸张装入纸盒并进行打印

- 将纸张装入纸盒
- 打印问题
- 错误和维护信息

将纸张装入纸盒

- 如果检查尺寸设置为开且您将纸盒从设备中拉出，液晶显示屏上将显示信息询问您是否想更改纸张尺寸和纸张类型。如有需要，遵循液晶显示屏提示更改纸张尺寸和纸张类型设置。
- 在纸盒中装入其他尺寸和类型的纸张时，必须同时更改设备中或计算机上的纸张尺寸和纸张类型设置。

1. 将纸盒从设备中完全拉出。

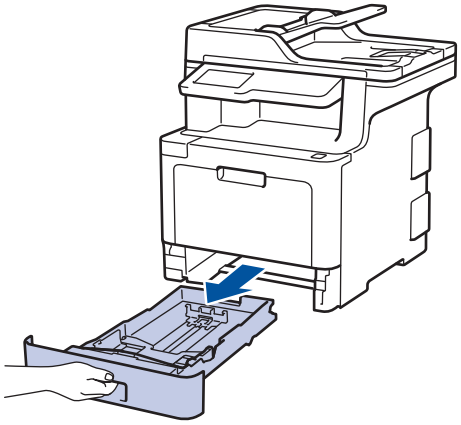

2. 按住并滑动纸张导块，调整至所用纸张的尺寸。
   按绿色释放杆滑动纸张导块。

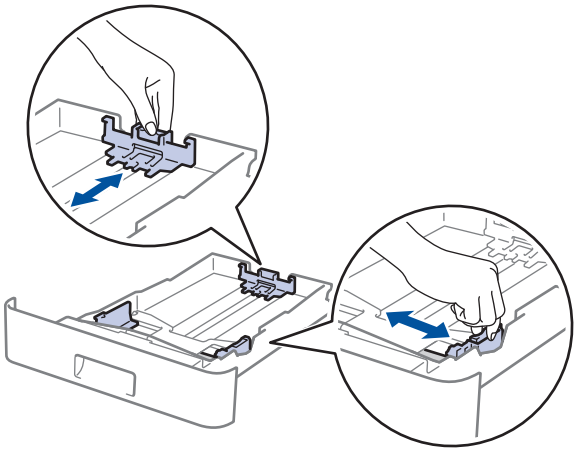

3. 充分展开堆叠的纸张。
4. 将纸张打印面*朝下*装入纸盒中。

使用信头纸或预打印纸张时，按正确的方向装入纸张。➤➤ *相关信息: 将设备设置更改为使用纸盒在信头纸或预打印纸张上打印*

5. 确保纸张位于最大纸张容量标记（▼▼▼）之下。
   纸盒过满将导致卡纸。

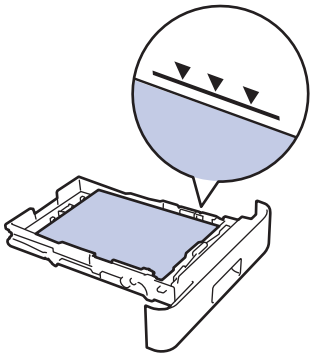

6. 慢慢将纸盒完全推入设备。

7. 抬起支撑板，以防止纸张从出纸托板中滑落。

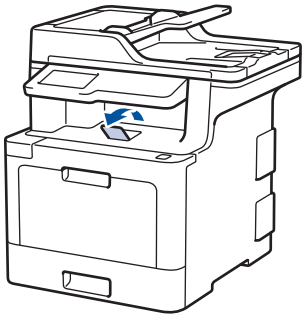

相关信息

- 将纸张装入纸盒并进行打印
- 将设备设置更改为使用纸盒在信头纸或预打印纸张上打印

将设备设置更改为使用纸盒在信头纸或预打印纸张上打印

使用信头纸或预打印纸张进行双面打印时，更改设备设置。

切勿在纸盒中同时放置不同尺寸和类型的纸张，否则可能导致卡纸或进纸错误。

方向

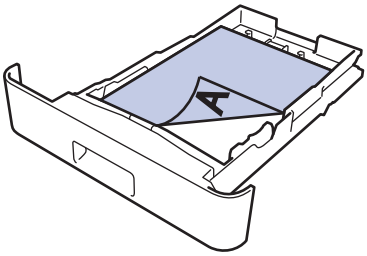	对于单面打印 • 正面朝下 • 顶部朝向纸盒前部
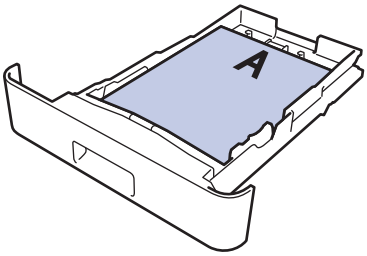	对于自动双面打印（长边装订） • 正面朝上 • 底部朝向纸盒前部

1. 按 [设置] > [所有设置] > [打印机] > [双面] > [单张图像] > [双面进纸]。

如果设备的主页屏幕上显示[所有设置]菜单，请跳过[设置]菜单。

2. 按 。

相关信息

- 将纸张装入纸盒

将纸张装入进纸托板并进行打印

可以在多功能进纸板中装入信头纸、彩色纸、薄纸、厚纸、再生纸、铜版纸、标签、照片纸、最多 50 张普通纸或最多十个信封。

- 将纸张装入进纸托板
- 将标签装入多功能进纸板并进行打印
- 将信封装入多功能进纸板并进行打印
- 打印问题
- 错误和维护信息

将纸张装入进纸托板

在纸盒中装入其他尺寸和类型的纸张时，必须同时更改设备中或计算机上的纸张尺寸和纸张类型设置。

- 普通纸
- 信头纸
- 彩色纸
- 薄纸
- 厚纸
- 再生纸
- 铜版纸
- 照片纸

1. 抬起支撑板，以防止纸张从出纸托板中滑落。

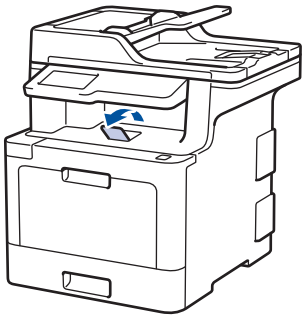

2. 打开多功能进纸板并轻轻将其放下。

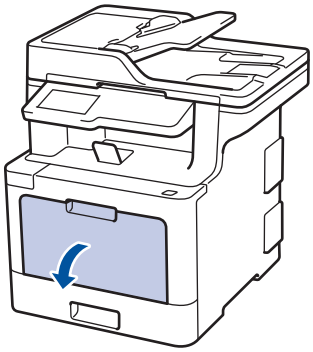

3. 拉出多功能进纸板支撑板（1）并展开支撑翼板（2）。

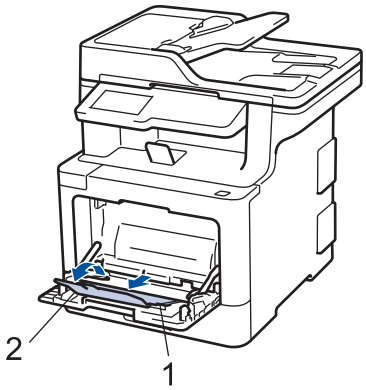

4. 滑动多功能进纸板的纸张导块，调整至所用纸张的宽度。

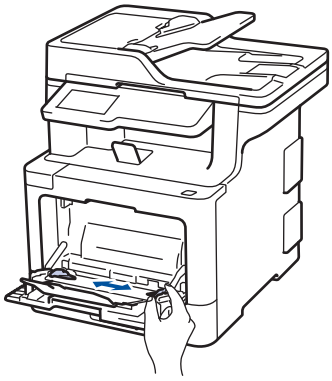

5. 将纸张打印面*朝上*装入多功能进纸板。

- 确保纸张位于最大纸张容量标记（1）之下。
- 将纸张前端（顶部）放在 ▲ 和 ▼ 箭头（2）之间。
- 使用照片纸时，每次仅可在多功能进纸板中放入一张纸，以避免卡纸。
- 使用信头纸或预打印纸张时，按正确的方向装入纸张。➤➤ *相关信息: 将设备设置更改为使用进纸托板在信头纸或预打印纸张上打印*

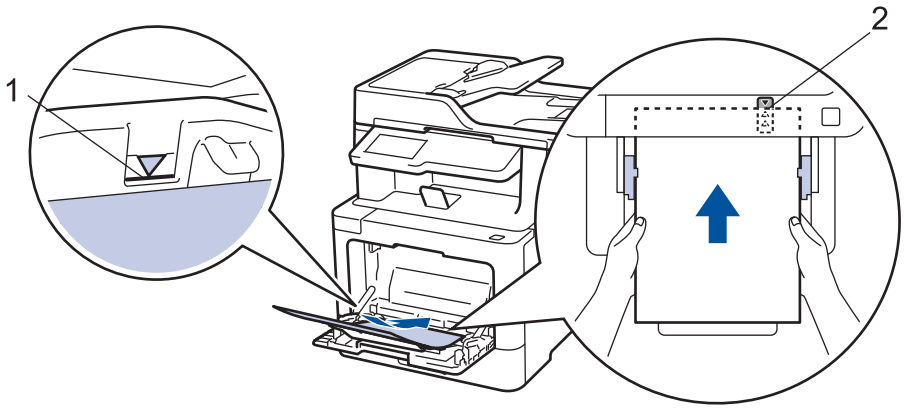

相关信息

- 将纸张装入进纸托板并进行打印
- 将设备设置更改为使用进纸托板在信头纸或预打印纸张上打印

将设备设置更改为使用进纸托板在信头纸或预打印纸张上打印

使用信头纸或预打印纸张进行双面打印时，更改设备设置。

切勿在纸盒中同时放置不同尺寸和类型的纸张，否则可能导致卡纸或进纸错误。

方向

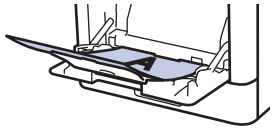	对于单面打印 • 正面朝上 • 顶部先进入
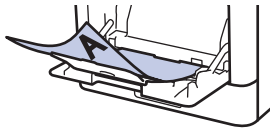	对于自动双面打印（长边装订） • 正面朝下 • 底部先进入

1. 按 [设置] > [所有设置] > [打印机] > [双面] > [单张图像] > [双面进纸]。

如果设备的主页屏幕上显示[所有设置]菜单，请跳过[设置]菜单。

2. 按 。

相关信息

- 将纸张装入进纸托板

将标签装入多功能进纸板并进行打印

打开后盖（后出纸托板）时，设备内将形成一个从多功能进纸板通向设备背面的直通式送纸通道。若要在标签上打印，请采用该送纸和出纸方式。

在纸盒中装入其他尺寸和类型的纸张时，必须同时更改设备中或计算机上的纸张尺寸和纸张类型设置。

1. 打开设备的后盖（后出纸托板）。

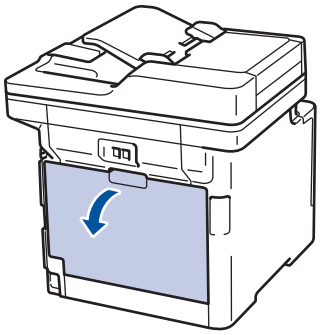

2. 在设备前部，打开多功能进纸板并轻轻将其放下。

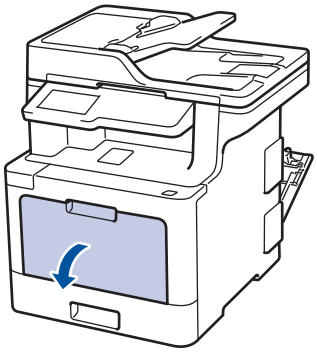

3. 拉出多功能进纸板支撑板（1）并展开支撑翼板（2）。

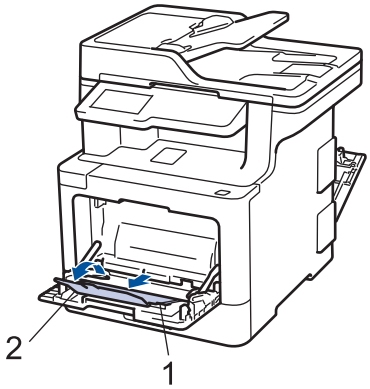

4. 滑动多功能进纸板的纸张导块，调整至所用纸张的宽度。
5. 将纸张打印面*朝上*装入多功能进纸板。

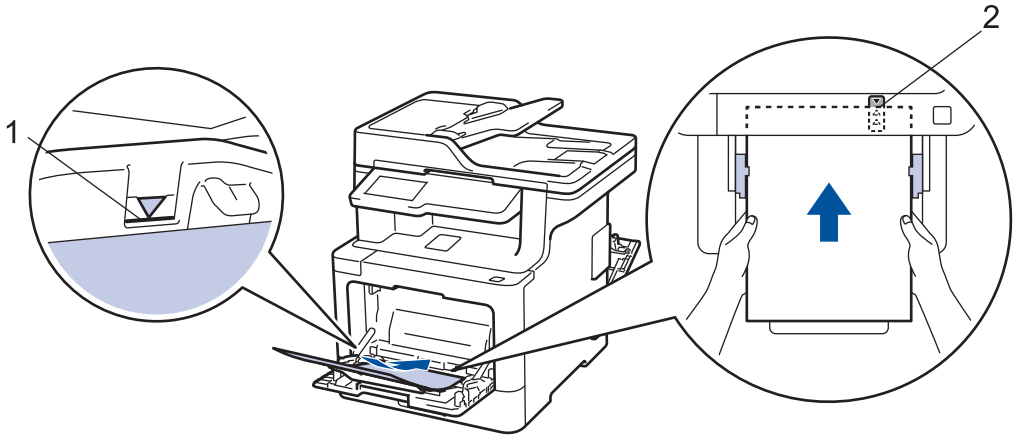

- 确保纸张位于最大纸张容量标记（1）之下。
- 将纸张前端（顶部）放在 ▲ 和 ▼ 箭头（2）之间。

6. 从计算机发送打印作业前，在打印屏幕中更改您的打印首选项。
7. 将打印作业发送到设备。
8. 合上后盖（后出纸托板），直到其锁定在关闭位置。

相关信息

- 将纸张装入进纸托板并进行打印

将信封装入多功能进纸板并进行打印

您可以将最多十个信封装入多功能进纸板。
装入信封前，先将其边角尽可能压平。

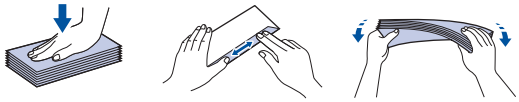

在纸盒中装入其他尺寸和类型的纸张时，必须同时更改设备中或计算机上的纸张尺寸和纸张类型设置。

1. 打开设备的后盖（后出纸托板）。

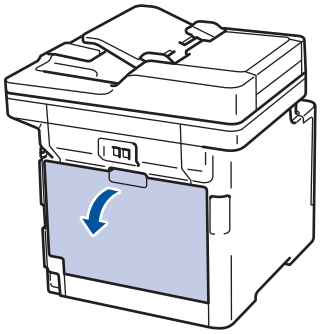

2. 如示意图所示，拉下左右两侧的灰色拉杆。

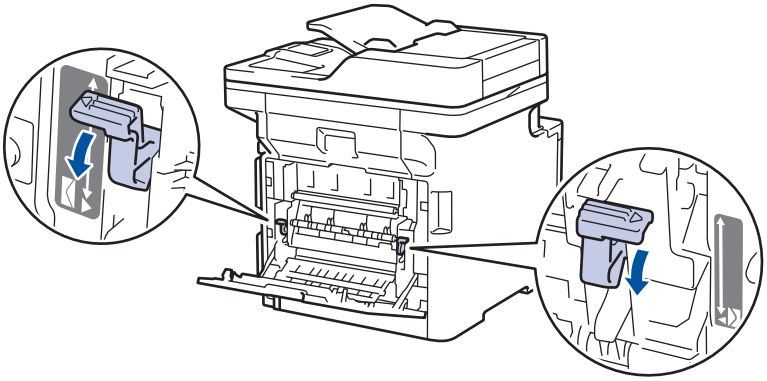

3. 在设备前部，打开多功能进纸板并轻轻将其放下。

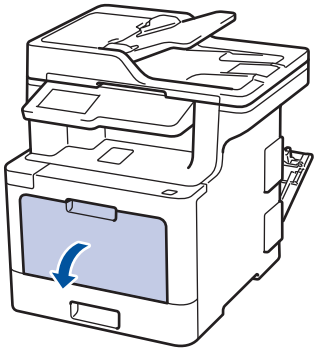

4. 拉出多功能进纸板支撑板（1）并展开支撑翼板（2）。

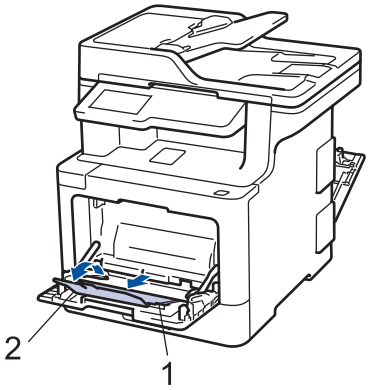

5. 滑动多功能进纸板的纸张导块，调整至所用信封的宽度。

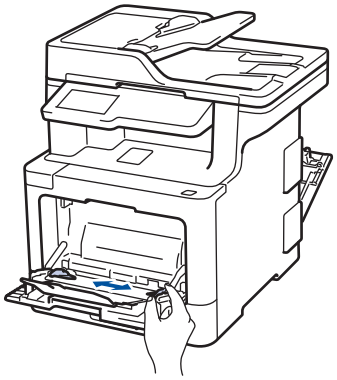

6. 将纸张打印面*朝上*装入多功能进纸板。

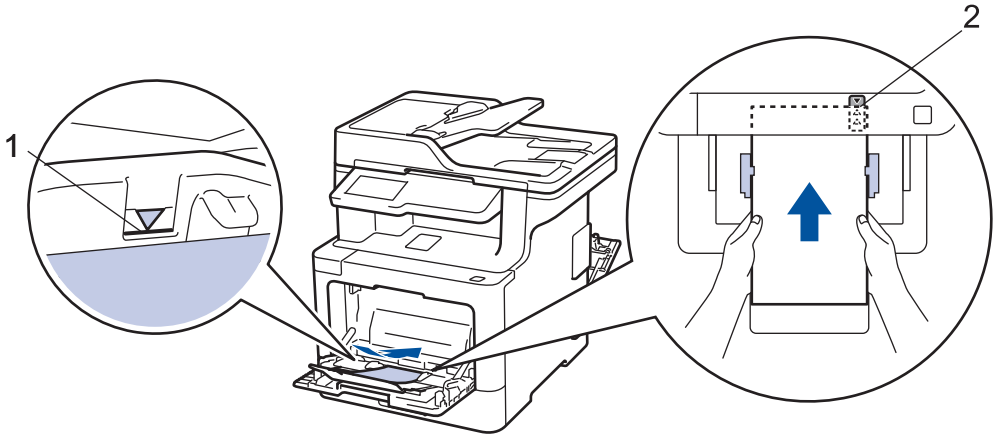

- 将信封打印面朝上装入多功能进纸板中，最多可装入 10 个。确保信封位于最大纸张容量标记（1）之下。所装入的信封超过 10 个时可能会导致卡纸。
- 将纸张前端（顶部）放在 ▲ 和 ▼ 箭头（2）之间。

7. 从计算机发送打印作业前，在打印对话框中更改您的打印首选项。

设置	信封选项
纸张大小	Com-10 DL C5 Monarch
介质类型	信封 厚信封 薄信封

8. 将打印作业发送到设备。

9. 打印完成后，将先前步骤中调整的两个灰色拉杆恢复原位。
10. 合上后盖（后出纸托板），直到其锁定在关闭位置。

相关信息

- 将纸张装入进纸托板并进行打印

纸张设置

- 更改纸张尺寸和纸张类型
- 选择要用于打印的纸盒
- 更改检查纸张尺寸设置

更改纸张尺寸和纸张类型

在纸盒中装入其他尺寸和类型的纸张时，必须同时更改液晶显示屏上的纸张尺寸和纸张类型设置。

1. 按 ［设置］ > ［所有设置］ > ［常规设置］ > ［纸盒设置］ > ［纸张类型］。

如果设备的主页屏幕上显示［所有设置］菜单，请跳过［设置］菜单。

2. 按所需选项。
3. 向上或向下滑动屏幕或者按 ▲ 或 ▼ 显示纸张类型选项，然后按所需选项。
4. 按 。
5. 按 ［纸张尺寸］。
6. 按所需选项。
7. 向上或向下滑动屏幕或者按 ▲ 或 ▼ 显示纸张尺寸选项，然后按所需选项。
8. 按 。

相关信息

- 纸张设置

选择要用于打印的纸盒

更改设备打印副本、接收传真以及打印计算机中的作业时将使用的默认纸盒。

1. 按 [设置] > [所有设置] > [常规设置] > [纸盒设置]。

如果设备的主页屏幕上显示[所有设置]菜单，请跳过[设置]菜单。

2. 向上或向下滑动屏幕或者按 ▲ 或 ▼ 显示[纸盒用途： 复印]、[纸盒用途： 传真]或[纸盒用途： 打印]选项，然后按所需选项。
3. 向上或向下滑动屏幕或者按 ▲ 或 ▼ 显示所需选项，然后按所显示选项。例如，选择[MP>T1]选项时，设备将先从多功能进纸板进纸直到多功能进纸板中的纸张用完，然后从纸盒 1 进纸。
4. 按 。

- 使用自动进稿器复印原稿且优先选择多个纸盒时，设备将搜索装有最合适纸张的纸盒，然后从该纸盒进纸。
- 使用平板扫描器复印原稿时，即使其他纸盒中有更合适的纸张，设备仍将从具有最高优先权的纸盒进纸。
- (MFC 型号) 使用以下尺寸的纸张打印传真：Letter、A4、Legal、Folio 或 Mexico Legal。如果所有纸盒中都没有合适尺寸的纸张，设备将存储接收到的传真且触摸屏上将显示[尺寸不匹配]。
- (MFC 型号)纸盒中的纸张用完且设备内存中有收到传真时，触摸屏上将显示[无纸]。请在空纸盒中装入纸张。

相关信息

- 纸张设置

更改检查纸张尺寸设置

如果设备的检查尺寸设置设为开，取出纸盒或使用多功能进纸板装入纸张时，设备将显示信息询问您是否已更改了纸张尺寸和纸张类型。

此选项默认设置为开。

1. 按 ［设置］ > ［所有设置］ > ［常规设置］ > ［纸盒设置］ > ［检查尺寸］。

如果设备的主页屏幕上显示［所有设置］菜单，请跳过［设置］菜单。

2. 按［开］或［关］。
3. 按 。

相关信息

- 纸张设置

推荐打印介质

为获取最佳打印质量，Brother 建议您使用下表中列出的纸张。

纸张类型	型号
普通纸	蓝旗舰 APP 纸 70 克/平方米 金旗舰 APP 纸 80 克/平方米 Advanced Agro Double A 纸 80 克/平方米

相关信息

- 纸张处理

装入原稿

可使用自动进稿器（ADF）和平板扫描器发送传真、进行复印和扫描。

- 将原稿装入自动进稿器（ADF）
- 将原稿放到平板扫描器上

将原稿装入自动进稿器（ADF）

复印或扫描多页标准尺寸原稿时使用自动进稿器。

- 自动进稿器可装入以下数量的纸张，一次可进一张纸：
  - （MFC-L8900CDW）
    最多 70 张
- 使用标准 80 克/平方米纸张。
- 确保原稿上的涂改液或墨迹完全干透。

重要事项

- 切勿将较厚的原稿留在平板扫描器上， 否则可能会导致自动进稿器卡纸。
- 切勿使用卷曲、褶皱、折叠、撕裂或带有订书钉、回形针、胶水或粘有胶带的纸张。
- 切勿使用纸板、报纸或纤维纸。
- 使用自动进稿器时，切勿在进纸过程中拉住原稿，以免损坏设备。

支持的原稿尺寸

长度：	147.3 ～ 355.6 毫米
宽度：	105 ～ 215.9 毫米
重量：	64 ～ 90 克/平方米

1. 展开自动进稿器的原稿出纸支撑板。

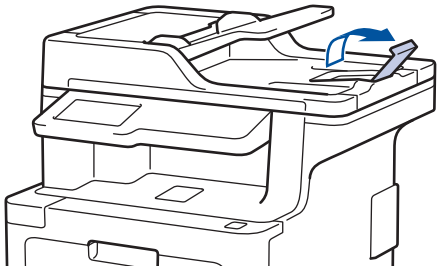

2. 充分展开堆叠的纸张。
3. 展开原稿的页面，并将原稿以*正面朝上*、*顶部先进入*的方式放入自动进稿器中，如图所示。

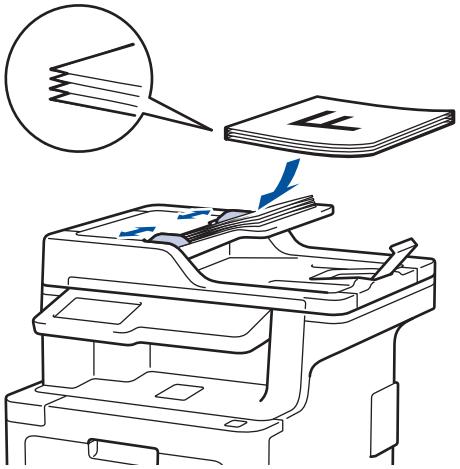

4. 调整纸张导块至原稿宽度。

相关信息

- 装入原稿

将原稿放到平板扫描器上

使用平板扫描器进行传真、复印或扫描，每次只可对一页执行这些操作。

支持的原稿尺寸

长度：	• 最大 355.6 毫米
宽度：	最大 215.9 毫米
重量：	最大 2 千克

若要使用平板扫描器，必须先清空自动进稿器。

1. 抬起原稿盖板。
2. 将原稿*正面朝下*放到平板扫描器上。

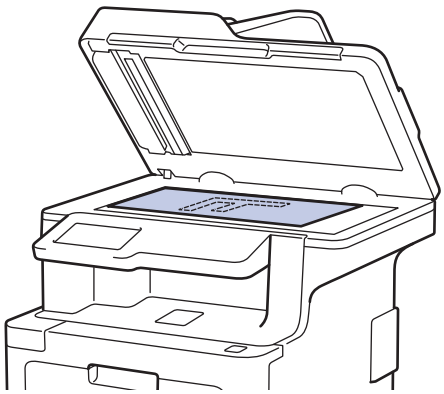

3. 将纸张的一角放在平板扫描器的左上角。

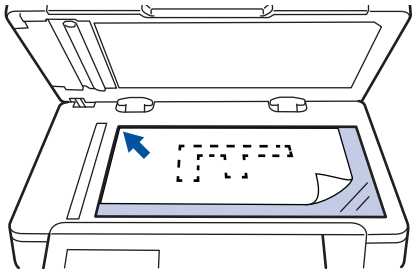

4. 合上原稿盖板。
   如果原稿是一本书或较厚，请勿用力挤压原稿盖板。

相关信息

- 装入原稿

非扫描和非打印区域

下表中的数字表示从最常用尺寸的纸张边缘测量的最大非扫描和非打印区域。根据您所使用的纸张尺寸或应用程序中的设置，这些数字可能会有所不同。

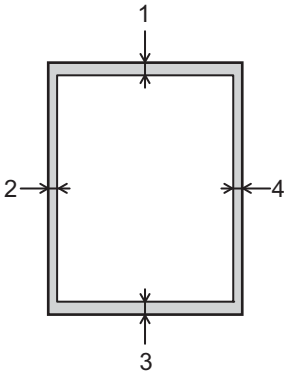

切勿尝试在这些区域扫描、复印或打印，这些区域内将不会反映任何打印输出。

用途	文档尺寸	上边距（1） 下边距（3）	左边距（2） 右边距（4）
传真（发送）	Letter、Legal	3 毫米	4 毫米
	A4	3 毫米	（自动进稿器） 1 毫米 （平板扫描器） 3 毫米
复印 [1]	Letter、Legal	4 毫米	4 毫米
	A4	4 毫米	3 毫米
扫描	Letter	3 毫米	3 毫米
	A4	3 毫米	3 毫米
	Legal	3 毫米	3 毫米
打印	Letter、Legal	4.2 毫米	4.2 毫米
	A4	4.2 毫米	4.2 毫米

相关信息

- 纸张处理

[1] 1 合 1 复印和等比复印

使用特殊纸张

购买前必须测试样纸以确保理想的打印效果。

- 切勿使用喷墨纸，因为这种纸张可能会引起卡纸或损坏设备。
- 如果使用铜版纸、粗糙纸、褶皱或有折痕的纸张，可能会降低打印质量。

将纸张保存在原始包装中并将其密封。保持纸张平整同时避免受潮、阳光直射和受热。

重要事项

某些类型的纸张可能无法正常使用或者会损坏设备。

切勿使用以下纸张：

- 有过多丝流的纸张
- 十分光滑或光亮的纸张
- 卷曲或翘起的纸张
- 涂层纸或经化学处理的纸张
- 破损、有折痕或折叠的纸张
- 超出本说明书推荐重量规格的纸张
- 带有标签或订书钉的纸张
- 低温染色或热熔印刷的信头纸
- 多层纸或无碳纸
- 喷墨打印纸

如果使用上述任意一类纸张，则可能会损坏设备。 由此造成的损坏不在 Brother 公司的保修服务范围之内。

相关信息

- 纸张处理

打印

- 从计算机打印（Windows）
- 从计算机打印（Mac）
- 取消打印作业
- 测试打印

从计算机打印（Windows）

- 打印文档（Windows）
- 打印设置（Windows）
- 加密打印（Windows）
- 更改默认打印设置（Windows）
- 使用 BR-Script3 打印机驱动程序打印文档（PostScript® 3™ 语言仿真）（Windows）
- 在计算机上监控设备状态（Windows）

打印文档（Windows）

1. 在您的应用程序中选择打印命令。
2. 选择 **Brother XXX-XXXX**（其中，XXXX 为型号名称），然后点击打印属性或首选项按钮。
   出现打印机驱动程序窗口。

3. 确保您在纸盒中装入了正确尺寸的纸张。
4. 点击**纸张大小**下拉列表，然后选择所需纸张大小。
5. 在**方向**字段中，选择**纵向**或**横向**选项设置打印输出的方向。

如果您的应用程序包含类似设置，Brother 建议您使用应用程序设置方向。

6. 在**份数**字段中输入所需份数（1～999）。
7. 点击**介质类型**下拉列表，然后选择正在使用的纸张类型。
8. 要在一张纸上打印多个页面或将一个页面打印到多张纸上，点击**多页**下拉列表，然后选择所需选项。
9. 如有需要，更改其他打印机设置。
10. 点击**确定**。
11. 完成打印操作。

相关信息

- 从计算机打印（Windows）
- 打印设置（Windows）

打印设置（Windows）

基本滑块

1. **纸张大小**

   选择您想使用的纸张的尺寸。可从标准纸张尺寸中选择，也可创建自定义纸张尺寸。

2. **方向**

   选择打印输出的方向（纵向或横向）。

   如果您的应用程序包含类似设置，Brother 建议您使用应用程序设置方向。

3. **份数**

   在此字段中输入您想打印的份数（1～999）。

   逐份打印

   选择此选项可按原始页序打印多份多页文档。选择此选项时，将打印出一份完整副本，然后根据您所选择的份数进行重复打印。如果未选择此选项，将根据设定份数对每一页进行重复打印。

4. **介质类型**

   选择您想使用的介质类型。为获得最佳打印效果，设备会根据选定的介质类型自动调整打印设置。

5. **打印质量**

   选择所需的打印分辨率。因为打印质量与速度相关，质量越高，打印文档所需的时间就越长。

6. **彩色/黑白**

   选择要使用的彩色/黑白设置。

提示

- 本设备的颜色传感器非常敏感，可能会将褪色的黑色文本或灰白色背景识别为彩色。如果您确定要打印的是黑白文档，而且想节省彩色墨粉，请选择**黑白**模式。
- 在打印彩色文档的过程中，如果青色、品红色或黄色墨粉用完，则无法完成当前的打印作业。取消打印作业，然后只要有黑色墨粉，即可选择在**黑白**模式下重新开始打印。

7. **文档类型**

选择您想打印的文档的类型。

设置按钮

指定彩色模式和其他设置等高级设置。

彩色模式

选择彩色，以匹配您的首选项设置。

导入...

若要调整特定图像的打印配置，请点击**设置**。调整完亮度和对比度等图像参数后，请将这些设置导入为打印配置文件。通过**导出**选项，可使用当前设置创建一个打印配置文件。

导出

若要调整特定图像的打印配置，请点击**设置**。调整完亮度和对比度等图像参数后，请将这些设置导出为打印配置文件。通过**导入...**选项，可加载先前导出的配置文件。

改进灰度色彩

使用此选项可提高阴影区域的图像质量。

增强黑色打印

无法正确打印黑色图形时，请选择此设置。

提高图片打印质量

如果打印出来的填色和图案与计算机屏幕上显示的不同，选择此选项可提高图片打印质量。

8. **多页**

选择此选项可在一张纸上打印多个页面或将一个页面打印到多张纸上。

页序

选择在一张纸上打印多个页面时的页序。

边框线

选择在一张纸上打印多个页面时要使用的边框类型。

9. **双面打印/小册子打印**

选择此选项可进行双面打印或使用双面打印功能制作小册子。

双面打印设置按钮

点击此按钮可选择双面装订类型。每个方向有四种双面装订类型可选。

10. **纸张来源**

根据打印条件或需要选择纸张来源设置。

首页

选择打印第一页时要使用的纸张来源。

其它页面

选择打印第二页及其后续页面时要使用的纸张来源。

高级滑块

1. **缩放**

   选择这些选项可放大或缩小文档的页面尺寸。

   调整至纸张大小

   选择此选项可放大或缩小文档页面，以符合指定的纸张尺寸。选择此选项时，从下拉列表中选择所需纸张尺寸。

   任意缩放

   选择此选项可手动放大或缩小文档页面。选择此选项时，在字段中输入值。

2. **反转打印**

   选择此选项可将打印的图像旋转 180 度。

3. **使用水印**

   选择此选项可将标识或文本作为水印打印到文档中。选择一个预设水印，添加新水印，或使用自己创建的图像文件。

4. **页眉页脚打印**

   选择此选项可在文档中打印日期、时间和计算机登录用户名。

5. **省墨模式**

   选择此功能使用更少量的墨粉打印文档，因此可节省墨粉；打印效果较浅，但仍清晰可读。

6. **加密打印**

   此功能可确保必须在设备操作面板上输入密码后方可打印机密或敏感文档。

7. **管理员**

   使用此功能可更改管理员密码，限制各种打印功能。

8. **用户认证**

   使用此功能可确认各用户的权限。

9. **其他打印选项按钮**

   改进打印输出

   选择此选项可减少纸张卷曲，改进墨粉的定影效果。

   红头文件打印（仅适用于部分国家/地区）

   使用多种红色来满足您的需要。如果接受我们推荐的颜色，选择**使用推荐的红色**。如果不接受我们推荐的红色，选择**选择其他红色**。点击**打印红色色卡**按钮，选择其他红色色号，然后在**输入色卡中的色号**框中输入所选色号。

提示

- 所示红色仅为图像样本，请注意图像和实际打印的红色可能稍有差异。
- 为了获取最佳输出效果，选择**红头文件打印**模式时，**省墨模式**不可用。如果您需要使用**省墨模式**，请关闭**红头文件打印**模式。

TrueType 模式

模式

选择打印时字体的处理方式。

使用打印机的 TrueType 字体（仅适用于特定型号）

选择是否使用内置字体进行字体处理。

环保设置

选择此选项可减少打印噪音。

相关信息

- 从计算机打印（Windows）
- 打印文档（Windows）

加密打印 (Windows)

使用加密打印可确保必须在设备操作面板上输入密码后方可打印机密或敏感文档。

- 关闭设备电源时，加密数据将从设备中删除。

1. 在您的应用程序中选择打印命令。
2. 选择 **Brother XXX-XXXX** (其中，XXXX 为型号名称)，然后点击打印机属性按钮。
   出现打印机驱动程序窗口。
3. 点击**高级**选项卡。
4. 点击**设置**字段中的**加密打印**按钮。
5. 选中**加密打印**复选框。
6. 在**密码**字段中输入四位数密码。

   必须分别为每个文档设置一个密码。

7. 如有需要，在文本字段中输入**用户名**和**作业名称**。
8. 点击**确定**关闭**加密打印设置**窗口。
9. 点击**确定**。
10. 完成打印操作。
11. 在设备操作面板上，向左或向右滑动或者点击 ◀ 或 ▶ 显示 [加密 打印] 选项，然后按 [加密 打印]。
12. 向上或向下滑动或者点击 ▲ 或 ▼ 显示用户名，然后按您的用户名。
    液晶显示屏显示您用户名下的加密作业列表。
13. 向上或向下滑动或者点击 ▲ 或 ▼ 显示所需打印作业，然后按该作业。
14. 输入四位数密码，再按 [确定]。
15. 输入要复印的份数。
16. 按 [启动]。
    设备开始打印数据。

加密数据将在打印后从设备内存中清除。

相关信息

- 从计算机打印 (Windows)

更改默认打印设置 (Windows)

更改应用程序的打印设置时，其更改仅应用于使用该应用程序打印的文档。要更改所有 Windows 应用程序的打印设置，必须配置打印机驱动程序的属性。

1. 执行以下操作中的一项：
   - 对于 Windows Server 2008

     点击 （开始） > **控制面板** > **硬件和声音** > **打印机**。
   - 对于 Windows 7 和 Windows Server 2008 R2

     点击 （开始） > **设备和打印机**。
   - 对于 Windows 8

     将鼠标移到桌面的右下角。 显示菜单栏时，点击**设置**，然后点击**控制面板**。 在**硬件和声音**类别中，点击**查看设备和打印机**。
   - 对于 Windows 10 和 Windows Server 2016

     点击 > **Windows 系统** > **控制面板**。在**硬件和声音**类别中，点击**查看设备和打印机**。
   - 对于 Windows Server 2012

     将鼠标移到桌面的右下角。 显示菜单栏时，点击**设置**，然后点击**控制面板**。 在**硬件**类别中，点击**查看设备和打印机**。
   - 对于 Windows Server 2012 R2

     点击**控制面板**屏幕上的 **Start**(开始)。 在**硬件**类别中，点击**查看设备和打印机**。
2. 右击 **Brother XXX-XXXX** 图标 （其中，XXXX 为型号名称），然后选择**打印机属性**。如果出现打印机驱动程序选项，选择合适的打印机驱动程序。
3. 点击**常规**选项卡，然后点击**打印首选项**或**首选项...**按钮。

   出现打印机驱动程序对话框。

   - 要配置纸盒设置，点击**设备设置**选项卡。
   - 要更改打印机端口，点击**端口**选项卡。
4. 选择要用作所有 Windows 程序的默认打印设置。
5. 点击**确定**。
6. 关闭打印机属性对话框。

相关信息

- 从计算机打印 (Windows)
- 配置选配纸盒设置 (Windows)

配置选配纸盒设置（Windows）

访问设备的属性可自动检测设备的选配纸盒和序列号。

驱动程序安装期间，打印机驱动程序自动检测选配纸盒。如果驱动程序安装后添加了选配纸盒，请遵循以下步骤：

1. 执行以下操作中的一项：
   - 对于 Windows Server 2008

     点击 （开始）> **控制面板** > **硬件和声音** > **打印机**。
   - 对于 Windows 7 和 Windows Server 2008 R2

     点击 （开始）> **设备和打印机**。
   - 对于 Windows 8

     将鼠标移到桌面的右下角。 显示菜单栏时，点击**设置**，然后点击**控制面板**。 在**硬件和声音**类别中，点击**查看设备和打印机**。
   - 对于 Windows 10 和 Windows Server 2016

     点击 > **Windows 系统** > **控制面板**。在**硬件和声音**类别中，点击**查看设备和打印机**。
   - 对于 Windows Server 2012

     将鼠标移到桌面的右下角。 显示菜单栏时，点击**设置**，然后点击**控制面板**。 在**硬件**类别中，点击**查看设备和打印机**。
   - 对于 Windows Server 2012 R2

     点击**控制面板**屏幕上的 **Start**（**开始**）。 在**硬件**类别中，点击**查看设备和打印机**。
2. 右击 **Brother XXX-XXXX** 图标（其中，XXXX 为型号名称），然后选择**打印机属性**。如果出现打印机驱动程序选项，选择合适的打印机驱动程序。
3. 点击**设备设置**选项卡。
4. 点击**自动检测**按钮。

   将自动检测选配纸盒和设备的序列号。
5. 点击**应用**按钮。
6. 关闭打印机属性对话框。

自动检测功能在下列设备环境中不可用：

- 设备电源关闭。
- 设备处于网络共享环境中。
- 电缆未正确连接至设备。

相关信息

- 更改默认打印设置（Windows）

使用 BR-Script3 打印机驱动程序打印文档（PostScript® 3™ 语言仿真）（Windows）

使用 BR-Script3 打印机驱动程序可更清晰地打印 PostScript® 数据。

要安装 PS 驱动程序（BR-Script3 打印机驱动程序），启动 Brother 安装光盘，在选择设备部分选择**自定义**，然后选中 **PS 驱动程序**复选框。

1. 在您的应用程序中选择打印命令。
2. 选择 **Brother XXX-XXXX BR-Script3**（其中，XXXX 为型号名称），然后点击打印机属性或打印首选项按钮。
   出现打印机驱动程序窗口。

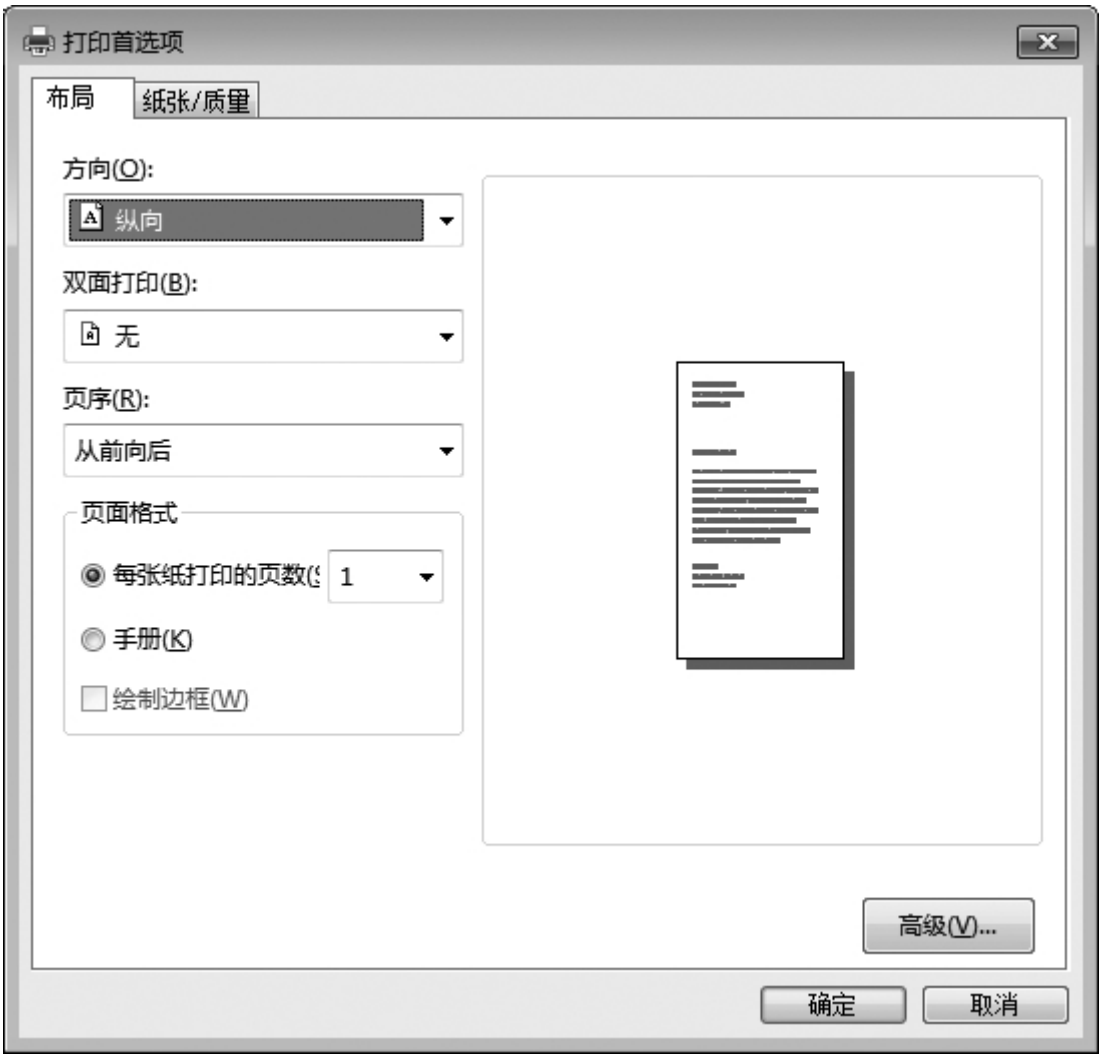

3. 点击**布局**、**纸张/质量**或**加密打印**选项卡更改基本打印设置。
   点击**布局**或**纸张/质量**选项卡，然后点击**高级...**按钮更改高级打印设置。
4. 点击**确定**。
5. 完成打印操作。

相关信息

- 从计算机打印（Windows）

在计算机上监控设备状态（Windows）

状态监控器（状态监视器）实用程序是一种可配置软件工具，用于监控一台或多台设备的状态，便于您即时获取错误信息的通知。

- 执行以下操作中的一项：
  - 双击任务栏中的 图标。
  - （Windows 7）

    点击 （开始）> **所有程序** > **Brother** > **Brother Utilities**（**Brother 实用程序**）。

    点击下拉列表并选择本设备的型号名称（如果尚未选择）。 点击左侧操作栏中的**工具**，然后点击**状态监视器**。
  - （Windows 8）

    点击 （**Brother Utilities**（**Brother 实用程序**）），然后点击下拉列表并选择本设备的型号名称（如果尚未选择）。 点击左侧操作栏中的**工具**，然后点击**状态监视器**。
  - （Windows 8.1）

    将鼠标移到**开始**屏幕的左下角，点击 （如果您使用的是触摸屏设备，从**开始**屏幕底部向上滑动以显示**应用**屏幕）。 出现**应用**屏幕时，点击 （**Brother Utilities**（**Brother 实用程序**）），然后点击下拉列表并选择本设备的型号名称（如果尚未选择）。 点击左侧操作栏中的**工具**，然后点击**状态监视器**。
  - （Windows 10）

    点击 **Brother** > **Brother Utilities**（**Brother 实用程序**）。

    点击下拉列表并选择本设备的型号名称（如果尚未选择）。 点击左侧操作栏中的**工具**，然后点击**状态监视器**。

故障排除

点击**故障排除**按钮访问故障排除网站。

耗材购买

点击**耗材购买**按钮查询有关 Brother 正品耗材的更多信息。

相关信息

- 从计算机打印（Windows）
- 打印问题
- 校准色彩输出

从计算机打印 (Mac)

- 打印文档 (Mac)
- 打印选项 (Mac)
- 加密打印 (Mac)
- 使用 BR-Script3 打印机驱动程序打印文档 (PostScript® 3™ 语言仿真) (Mac)
- 在计算机上监控设备状态 (Mac)

打印文档（Mac）

1. 确保您在纸盒中装入了正确尺寸的纸张。
2. 在 Apple TextEdit 等应用程序中，点击**文件**菜单，然后选择**打印**。
3. 选择 **Brother XXX-XXXX**（其中，XXXX 为型号名称）。
4. 在**份数**字段中输入所需份数。
5. 点击**纸张大小**弹出菜单，然后选择所需纸张大小。
6. 根据您需要的文档打印方式，点击相应的**打印方向**按钮。
7. 点击应用程序弹出菜单，然后选择**打印设置**。
   出现**打印设置**选项。
8. 点击**介质类型**弹出菜单，然后选择正在使用的纸张类型。
9. 如有需要，更改其他打印机设置。
10. 点击**打印**。

相关信息

- 从计算机打印（Mac）
- 打印选项（Mac）

打印选项（Mac）

页面设置

1. **纸张大小**
   选择您想使用的纸张的尺寸。可从标准纸张尺寸中选择，也可创建自定义纸张尺寸。
2. **打印方向**
   选择打印输出的方向（纵向或横向）。
   如果您的应用程序包含类似设置，Brother 建议您使用应用程序设置方向。
3. **缩放**
   在字段中输入值，放大或缩小文档页面，以符合选定的纸张尺寸。

布局

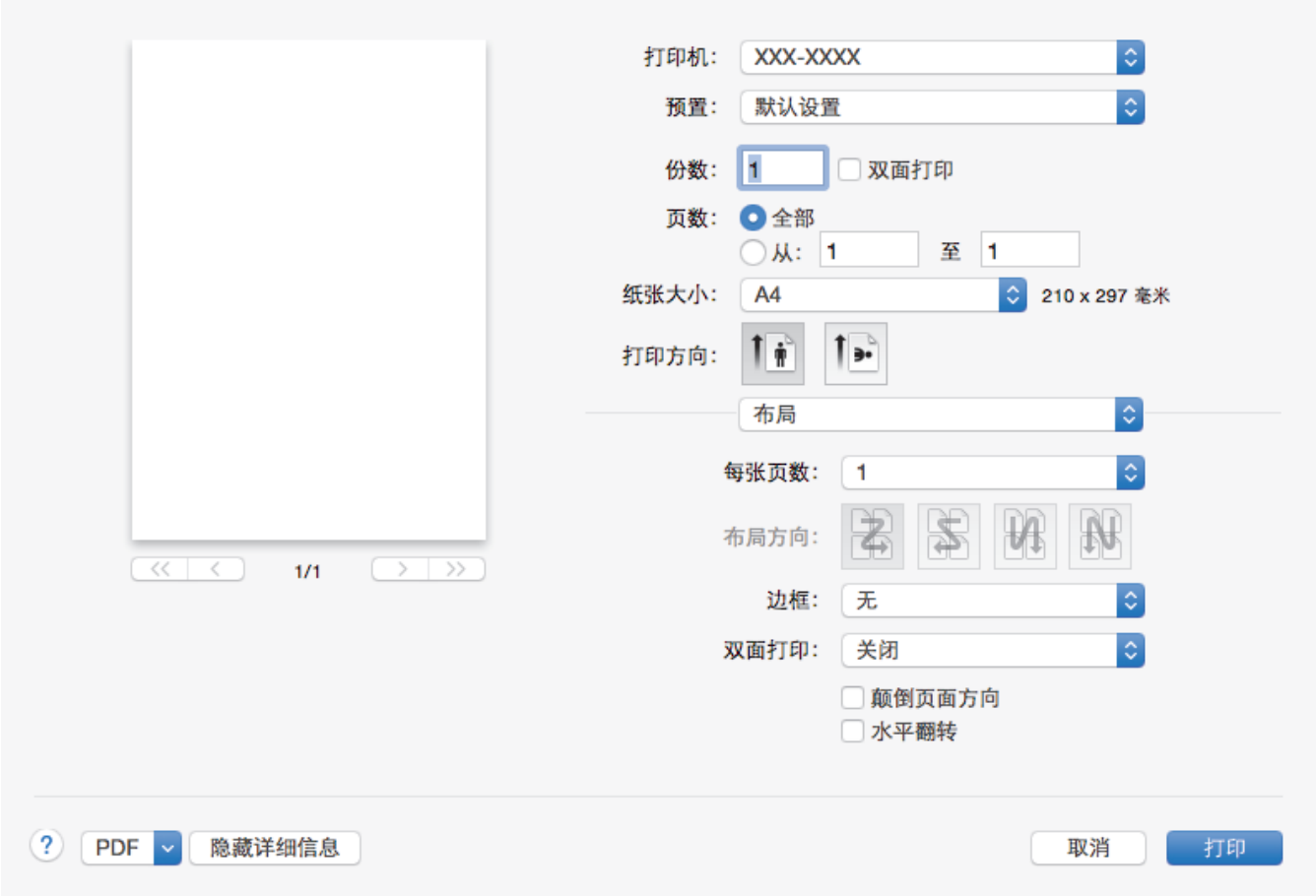

1. **每张页数**
   选择要在一张纸上打印的页数。
2. **布局方向**
   选择在一张纸上打印多个页面时的页序。
3. **边框**
   选择在一张纸上打印多个页面时要使用的边框类型。
4. **双面打印**
   选择是否进行双面打印。
5. **颠倒页面方向**
   选择此选项可将打印的图像旋转 180 度。
6. **水平翻转**
   选择此选项可将图像从左到右水平反转打印在页面上。

纸张处理

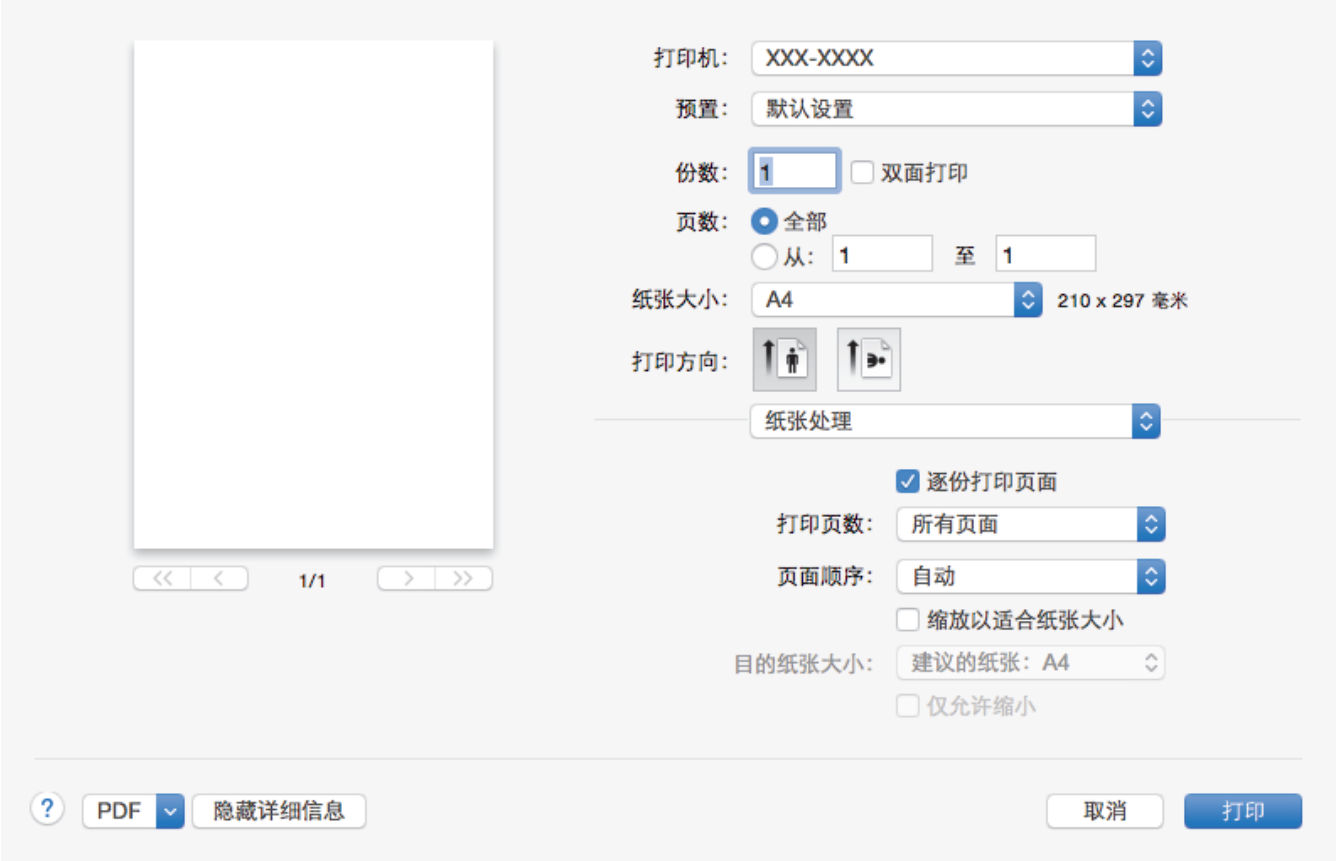

1. **逐份打印页面**

   选择此选项可按原始页序打印多份多页文档。选择此选项时，将打印出一份完整副本，然后根据您所选择的份数进行重复打印。如果未选择此选项，将根据设定份数对每一页进行重复打印。

2. **打印页数**

   选择您想打印的页面（偶数页或奇数页）。

3. **页面顺序**

   选择页序。

4. **缩放以适合纸张大小**

   选择此选项可放大或缩小文档页面，以符合选定的纸张尺寸。

5. **目的纸张大小**

   选择打印要使用的纸张尺寸。

6. **仅允许缩小**

   文档对于选定的纸张尺寸来说过大时，如果您缩小文档页面，选择此选项。如果已选择此选项而文档的版式却已按比所用纸张尺寸小的纸张尺寸调整，则文档将以原始尺寸打印。

打印设置

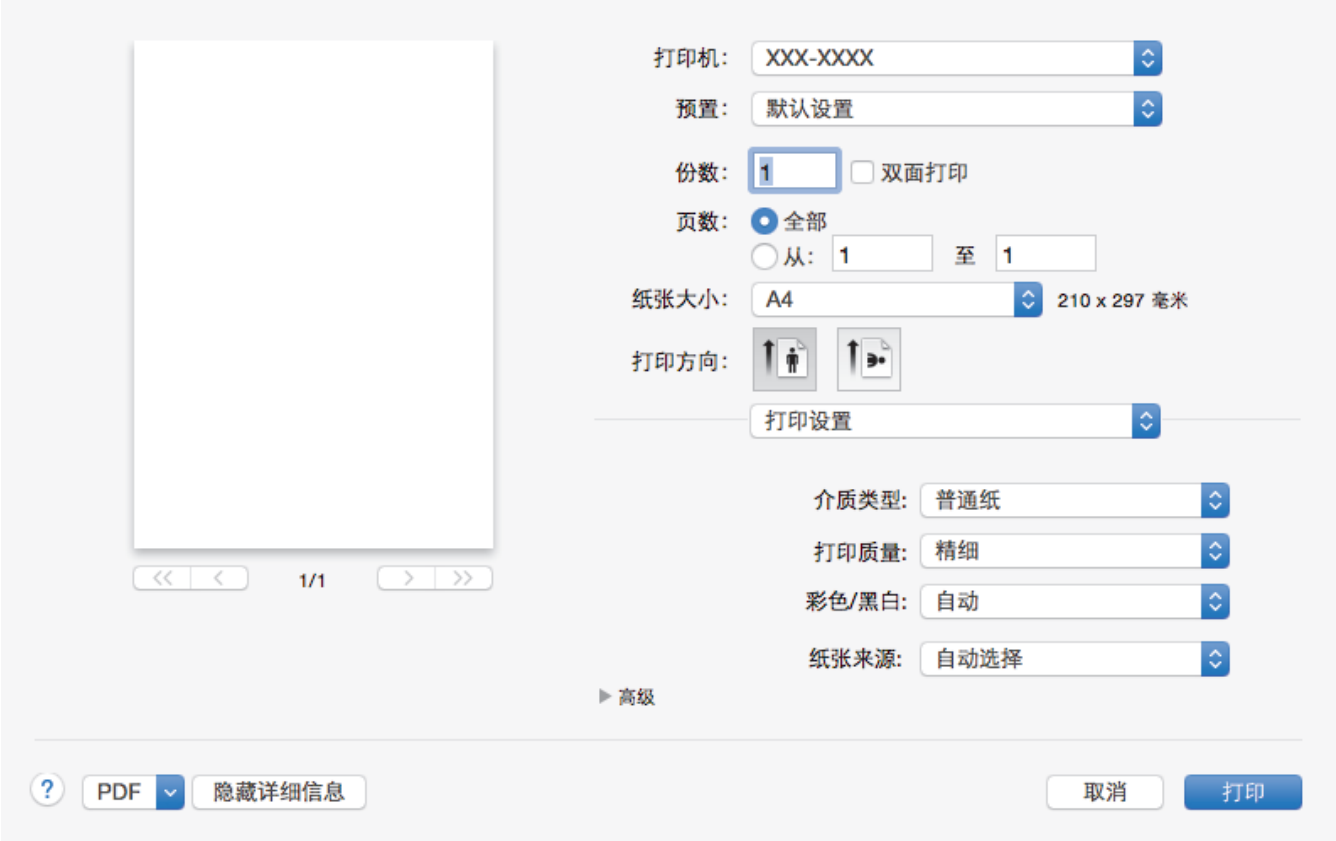

1. **介质类型**

   选择您想使用的介质类型。为获得最佳打印效果，设备会根据选定的介质类型自动调整打印设置。

2. **打印质量**

   选择所需的打印分辨率。因为打印质量与速度相关，质量越高，打印文档所需的时间就越长。

3. **彩色/黑白**

   选择要使用的彩色/黑白设置。

提示

- 本设备的颜色传感器非常敏感，可能会将褪色的黑色文本或灰白色背景识别为彩色。如果您确定要打印的是黑白文档，而且想节省彩色墨粉，请选择**黑白**模式。
- 在打印彩色文档的过程中，如果青色、品红色或黄色墨粉用完，则无法完成当前的打印作业。取消打印作业，然后只要有黑色墨粉，即可选择在**黑白**模式下重新开始打印。

4. **纸张来源**

   根据打印条件或需要选择纸张来源设置。

5. **高级**

   省墨模式

   选择此功能使用更少量的墨粉打印文档，因此可节省墨粉；打印效果较浅，但仍清晰可读。

   改进打印输出

   选择此选项可减少纸张卷曲，改进墨粉的定影效果。

   静音模式

   选择此选项可减少打印噪音。

   其他打印选项

   跳过空白页

   选择此选项时，打印机驱动程序会自动检测空白页并在打印时跳过空白页。

色彩设置

1. **彩色模式**

   选择彩色，以匹配您的首选项设置。

2. **高级色彩设置**

   点击提示三角选择色彩增强功能。此功能对图像进行分析，以改善图像的清晰度、白平衡和色彩浓度。根据图像大小和计算机配置的不同，可能需要几分钟来完成这一过程。

加密打印

1. **加密打印**

   此功能可确保必须在设备操作面板上输入密码后方可打印机密或敏感文档。

相关信息

- 从计算机打印（Mac）
- 打印文档（Mac）

加密打印 (Mac)

使用加密打印可确保必须在设备操作面板上输入密码后方可打印机密或敏感文档。

- 关闭设备电源时，加密数据将从设备中删除。

1. 在 Apple TextEdit 等应用程序中，点击**文件**菜单，然后选择**打印**。
2. 选择 **Brother XXX-XXXX** (其中，XXXX 为型号名称)。
3. 点击应用程序弹出菜单，然后选择**加密打印**选项。 出现**加密打印**选项。
4. 选中**加密打印**复选框。
5. 输入用户名、作业名称和一个四位数密码。
6. 点击**打印**。
7. 在设备操作面板上，向左或向右滑动或者点击 ◀ 或 ▶ 显示 [加密 打印] 选项，然后按 [加密 打印]。
8. 向上或向下滑动或者点击 ▲ 或 ▼ 显示用户名，然后按您的用户名。
   液晶显示屏显示您用户名下的加密作业列表。
9. 向上或向下滑动或者点击 ▲ 或 ▼ 显示所需打印作业，然后按该作业。
10. 输入四位数密码，再按 [确定]。
11. 输入要复印的份数。
12. 按 [启动]。

加密数据将在打印后从设备内存中清除。

相关信息

- 从计算机打印 (Mac)

使用 BR-Script3 打印机驱动程序打印文档（PostScript® 3™ 语言仿真）（Mac）

使用 BR-Script3 打印机驱动程序可更清晰地打印 PostScript® 数据。

- 请转到兄弟(中国)商业有限公司的技术服务支持网站（www.95105369.com）上您的设备型号的**驱动和软件**页面下载 PS 驱动程序（BR-Script3 打印机驱动程序）。
- 确保已从 Mac 上**打印与扫描**列表中的**打印机与扫描仪**或**系统偏好设置**添加 BR-Script3 打印机驱动程序。

1. 确保您在纸盒中装入了正确尺寸的纸张。
2. 在 Apple TextEdit 等应用程序中，点击**文件**菜单，然后选择**打印**。
3. 选择本设备。
4. 在**份数**字段中输入所需份数。
5. 点击**纸张大小**弹出菜单，然后选择所需纸张大小。
6. 根据您需要的文档打印方式，点击相应的**打印方向**按钮。
7. 点击打印选项弹出菜单，然后点击**打印机特性**。
   出现**打印机特性**选项。
8. 点击**打印质量**弹出菜单，然后选择打印质量。
9. 点击**介质类型**弹出菜单，然后选择正在使用的纸张类型。
10. 在**彩色/黑白**打印设置中选择**自动**、**彩色**或**黑白**选项。
11. 如有需要，更改其他打印机设置。
12. 点击**打印**。

相关信息

- 从计算机打印（Mac）

在计算机上监控设备状态（Mac）

状态监控器（状态监视器）实用程序是一种可配置软件工具，用于监控设备的状态，便于您在预设的更新间隔内即时获取诸如缺纸或卡纸等错误信息通知。您还可以使用网络基本管理。

1. 点击**系统偏好设置**菜单，选择**打印与扫描**或**打印机与扫描仪**，然后选择您的设备。
2. 点击**选项与耗材**按钮。
3. 点击**实用工具**选项卡，然后点击**打开打印机实用工具**按钮。

   状态监控器（状态监视器）启动。

故障排除

点击**故障排除**按钮访问故障排除网站。

耗材购买

点击**耗材购买**按钮查询有关 Brother 正品耗材的更多信息。

更新设备状态

状态监视器窗口打开时，若要查看最新设备状态，请点击 图标。 您可设置软件更新设备状态信息的时间间隔。 点击菜单栏中的 **Brother 状态监视器**，然后选择**首选项**。

网络基本管理（仅适用于网络连接）

点击**状态监视器**屏幕上的设备图标以打开网络基本管理系统。 可使用标准网络浏览器通过 HTTP（超文本传输协议）管理设备。

相关信息

- 从计算机打印（Mac）
- 打印问题
- 校准色彩输出

取消打印作业

1. 按 ✕。

要取消多项打印作业，按住 ✕ 约四秒钟。

相关信息

- 打印
- 打印问题

测试打印

若出现打印质量问题，请遵循此说明进行测试打印：

1. 按 [设置] > [所有设置] > [打印机] > [打印选项] > [测试打印]。

如果设备的主页屏幕上显示[所有设置]菜单，请跳过[设置]菜单。

2. 按[是]。
3. 按 。

相关信息

- 打印
- 提高打印质量

扫描

- 使用 Brother 设备上的扫描键进行扫描
- 从计算机扫描（Windows）
- 从计算机扫描（Mac）
- 使用网络基本管理配置扫描设置

使用 Brother 设备上的扫描键进行扫描

- 扫描照片和图像
- 将扫描数据作为 PDF 文件保存至文件夹
- 将扫描数据保存到 USB 闪存盘
- 扫描到可编辑文本文件（OCR）
- 扫描到电子邮件附件
- 将扫描数据发送到邮件服务器
- 扫描到 FTP
- 扫描到 SSH FTP（SFTP）
- 扫描到网络（Windows）
- 扫描到 SharePoint
- 用于网络扫描的网络服务（Windows 7、Windows 8 和 Windows 10）
- 使用 ControlCenter4 更改扫描按钮设置（Windows）
- 使用 ControlCenter2 更改扫描按钮设置（Mac）
- 配置签名 PDF 的证书
- 禁用使用计算机扫描

扫描照片和图像

将扫描的照片或图像直接发送到计算机中。

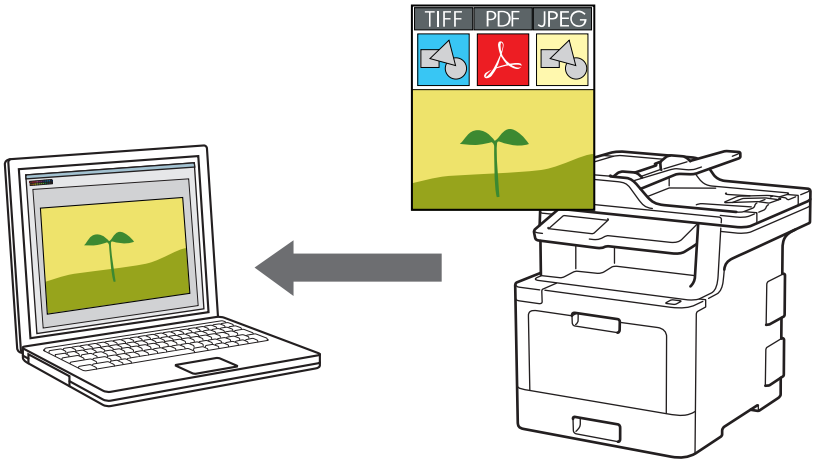

使用设备上的扫描键临时更改扫描设置。 若要进行永久性的更改，请使用 Brother 的 ControlCenter 软件。

1. 装入原稿。
2. 按 ［扫描］ > ［到计算机］ > ［到图像］。
3. 如果设备连接至网络，选择您想发送数据的计算机名称。

如果液晶显示屏提示您输入计算机的 PIN，请在液晶显示屏上输入四位数 PIN，然后按［确定］。

4. 执行以下操作中的一项：
   - 要更改扫描设置，按［选项］，然后转到下一步。
   - 要使用默认扫描设置，按［启动］。
     设备开始扫描。如果正在使用设备的平板扫描器，请遵循触摸屏提示完成扫描作业。

要更改扫描设置，必须将安装有 Brother ControlCenter 软件的计算机连接到本设备。

5. 要扫描文档的两面 （MFC-L8900CDW）：
   - 按［双面扫描］，然后选择文档类型。

选项	说明
［双面扫描： 长边］	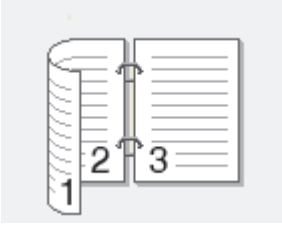
［双面扫描： 短边］	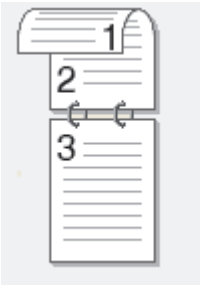

6. 选择您想更改的扫描设置：

- [分辨率]
- [文件类型]
- [扫描类型]
- [文档尺寸]
- [扫描设置]
- [亮度]
- [对比度]
  (仅适用于[彩色]和[灰色]选项)
- [ADF 自动歪斜校正]
- [跳过空白页]
- [去除背景色]
  (仅适用于[彩色]和[灰色]选项)

- 如果设备显示[确定]按钮，按[确定]。
- 若要将设置保存为快捷方式，按[另存为快捷方式]。

7. 按[启动]。
   设备开始扫描。如果正在使用设备的平板扫描器，请遵循触摸屏提示完成扫描作业。

相关信息

- 使用 Brother 设备上的扫描键进行扫描
- 使用 ControlCenter4 更改扫描按钮设置 (Windows)
- 使用 ControlCenter2 更改扫描按钮设置 (Mac)

将扫描数据作为 PDF 文件保存至文件夹

扫描文档并将其以 PDF 文件格式保存至计算机上的文件夹中。

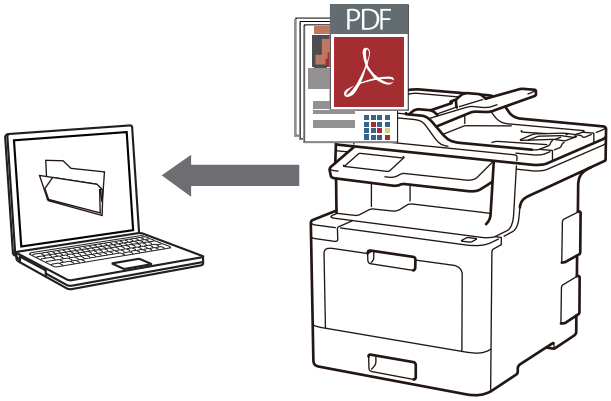

使用设备上的扫描键临时更改扫描设置。 若要进行永久性的更改，请使用 Brother 的 ControlCenter 软件。

1. 装入原稿。
2. 按 ［扫描］ > ［到计算机］ > ［到文件］。
3. 如果设备连接至网络，选择您想发送数据的计算机名称。

如果液晶显示屏提示您输入计算机的 PIN，请在液晶显示屏上输入四位数 PIN，然后按［确定］。

4. 执行以下操作中的一项：
   - 要更改扫描设置，按［选项］，然后转到下一步。
   - 要使用默认扫描设置，按［启动］。
     设备开始扫描。如果正在使用设备的平板扫描器，请遵循触摸屏提示完成扫描作业。

要更改扫描设置，必须将安装有 Brother ControlCenter 软件的计算机连接到本设备。

5. 要扫描文档的两面 （MFC-L8900CDW）：
   - 按［双面扫描］，然后选择文档类型。

选项	说明
［双面扫描： 长边］	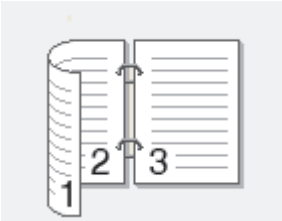
［双面扫描： 短边］	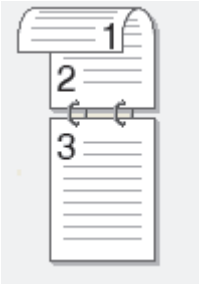

6. 选择您想更改的扫描设置：
   - ［分辨率］

- [文件类型]
- [扫描类型]
- [文档尺寸]
- [扫描设置]
- [亮度]
- [对比度]
  (仅适用于[彩色]和[灰色]选项)
- [ADF 自动歪斜校正]
- [跳过空白页]
- [去除背景色]
  (仅适用于[彩色]和[灰色]选项)

- 如果设备显示[确定]按钮，按[确定]。
- 若要将设置保存为快捷方式，按[另存为快捷方式]。

7. 按[启动]。
   设备开始扫描。如果正在使用设备的平板扫描器，请遵循触摸屏提示完成扫描作业。

相关信息

- 使用 Brother 设备上的扫描键进行扫描
- 使用 ControlCenter4 更改扫描按钮设置 (Windows)
- 使用 ControlCenter2 更改扫描按钮设置 (Mac)

将扫描数据保存到 USB 闪存盘

将文档直接扫描到 USB 闪存盘中。

1. 装入原稿。
2. 将 USB 闪存盘插入设备中。
   液晶显示屏信息自动发生变化。
3. 按 [扫描到 USB]。
4. 执行以下操作中的一项：
   - 要更改设置，按[选项]，然后选择您想更改的按钮。遵循设备提示进行操作。

   - 若要设定自己的默认设置：更改设置后，按[设定新默认值]选项，然后按[是]。
   - 若要恢复出厂设置，按[恢复出厂设置]，然后按[是]。

   - 按[启动]，不更改任何其他设置直接启动扫描。
5. 要扫描文档的两面 (MFC-L8900CDW)：
   - 按[双面扫描]，然后选择文档类型。

选项	说明
[双面扫描： 长边]	
[双面扫描： 短边]	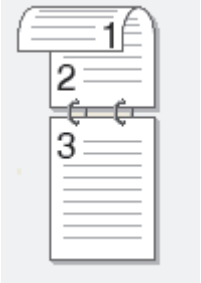

6. 选择您想更改的扫描设置：
   - [分辨率]
   - [文件类型]
   - [扫描类型]
   - [文档尺寸]
   - [亮度]
   - [对比度]
     (仅适用于[彩色]和[灰色]选项)
   - [文件名称]
   - [文件名称类型]
   - [文件大小]
   - [ADF 自动歪斜校正]
   - [跳过空白页]
   - [跳过空白页敏感度]

- ［去除背景色］
  （仅适用于［彩色］和［灰色］选项）

- 如果设备显示［确定］按钮，按［确定］。
- 若要将设置保存为快捷方式，按［另存为快捷方式］。

7. 按［启动］。
   设备开始扫描。如果正在使用设备的平板扫描器，请遵循触摸屏提示完成扫描作业。

重要事项

读取数据时液晶显示屏上显示一条信息，此时切勿拔出电源插头或从设备上拔掉 USB 闪存盘，否则将造成数据丢失或损坏 USB 闪存盘。

相关信息

- 使用 Brother 设备上的扫描键进行扫描

扫描到可编辑文本文件 (OCR)

本设备采用光学字符识别 (OCR) 技术，可将扫描文档中的字符转换为文本。您可以使用任一文本编辑应用程序编辑此文本。

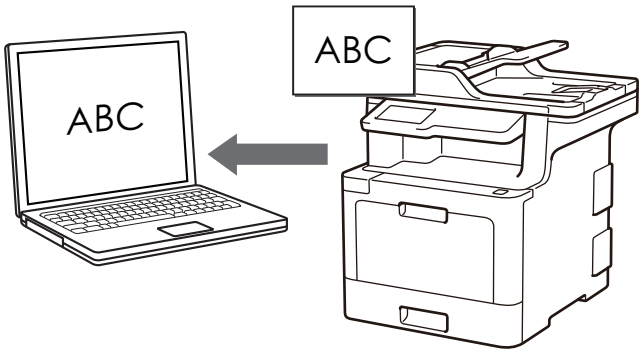

- 扫描到 OCR 功能可用于扫描特定语言的文档。
- 使用设备上的扫描键临时更改扫描设置。 若要进行永久性的更改，请使用 Brother 的 ControlCenter 软件。

1. 装入原稿。
2. 按 [扫描] > [到计算机] > [到 OCR]。
3. 如果设备连接至网络，选择您想发送数据的计算机名称。

如果液晶显示屏提示您输入计算机的 PIN，请在液晶显示屏上输入四位数 PIN，然后按[确定]。

4. 执行以下操作中的一项：
   - 要更改扫描设置，按[选项]，然后转到下一步。
   - 要使用默认扫描设置，按[启动]。
     设备开始扫描。如果正在使用设备的平板扫描器，请遵循触摸屏提示完成扫描作业。

要更改扫描设置，必须将安装有 Brother ControlCenter 软件的计算机连接到本设备。

5. 要扫描文档的两面 (MFC-L8900CDW)：
   - 按[双面扫描]，然后选择文档类型。

选项	说明
[双面扫描： 长边]	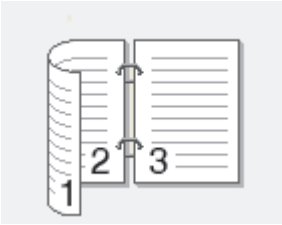
[双面扫描： 短边]	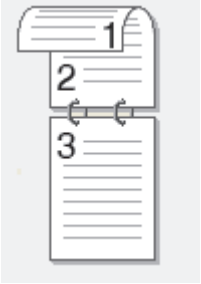

6. 选择您想更改的扫描设置：

- [分辨率]
- [文件类型]
- [扫描类型]
- [文档尺寸]
- [扫描设置]
- [亮度]
- [对比度]
  (仅适用于[彩色]和[灰色]选项)
- [ADF 自动歪斜校正]
- [跳过空白页]
- [去除背景色]
  (仅适用于[彩色]和[灰色]选项)

- 如果设备显示[确定]按钮，按[确定]。
- 若要将设置保存为快捷方式，按[另存为快捷方式]。

7. 按[启动]。
   设备开始扫描。如果正在使用设备的平板扫描器，请遵循触摸屏提示完成扫描作业。

相关信息

- 使用 Brother 设备上的扫描键进行扫描
- 使用 ControlCenter4 更改扫描按钮设置 (Windows)
- 使用 ControlCenter2 更改扫描按钮设置 (Mac)

扫描到电子邮件附件

将扫描文档作为电子邮件附件发送。

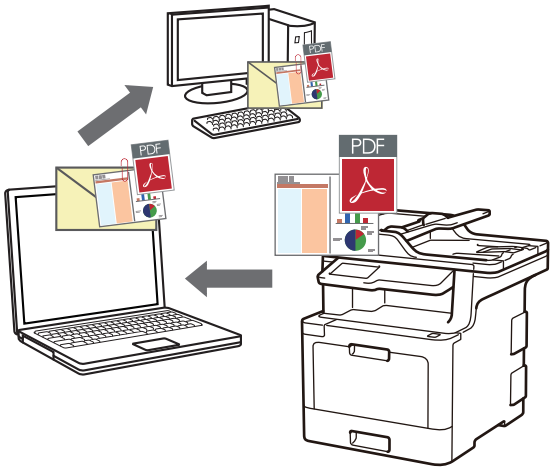

- 使用设备上的扫描键临时更改扫描设置。 若要进行永久性的更改，请使用 Brother 的 ControlCenter 软件。
- 扫描到电子邮件功能不支持网页邮件（Webmail）服务。请使用扫描到图像或扫描到文件功能扫描文档或图片，然后将扫描文件作为附件添加到电子邮件信息中。

设备将数据扫描到您的默认电子邮件客户端。

1. 装入原稿。
2. 按［扫描］>［到计算机］>［到电子邮件］。
3. 如果设备连接至网络，选择您想发送数据的计算机名称。

如果液晶显示屏提示您输入计算机的 PIN，请在液晶显示屏上输入四位数 PIN，然后按［确定］。

4. 执行以下操作中的一项：
   - 要更改扫描设置，按［选项］，然后转到下一步。
   - 要使用默认扫描设置，按［启动］。
     设备开始扫描。如果正在使用设备的平板扫描器，请遵循触摸屏提示完成扫描作业。

要更改扫描设置，必须将安装有 Brother ControlCenter 软件的计算机连接到本设备。

5. 要扫描文档的两面（MFC-L8900CDW）：
   - 按［双面扫描］，然后选择文档类型。

选项	说明
［双面扫描： 长边］	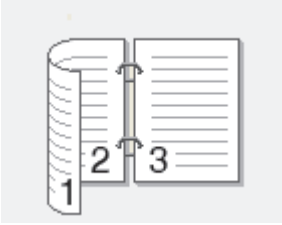

选项	说明
[双面扫描： 短边]	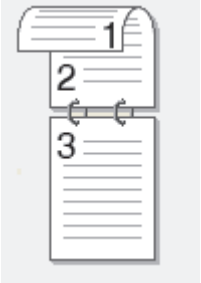

6. 选择您想更改的扫描设置：
   - [分辨率]
   - [文件类型]
   - [扫描类型]
   - [文档尺寸]
   - [扫描设置]
   - [亮度]
   - [对比度]
     (仅适用于[彩色]和[灰色]选项)
   - [ADF 自动歪斜校正]
   - [跳过空白页]
   - [去除背景色]
     (仅适用于[彩色]和[灰色]选项)

   - 如果设备显示[确定]按钮，按[确定]。
   - 若要将设置保存为快捷方式，按[另存为快捷方式]。

7. 按[启动]。
   设备开始扫描。如果正在使用设备的平板扫描器，请遵循触摸屏提示完成扫描作业。

相关信息

- 使用 Brother 设备上的扫描键进行扫描
- 使用 ControlCenter4 更改扫描按钮设置 (Windows)
- 使用 ControlCenter2 更改扫描按钮设置 (Mac)

将扫描数据发送到邮件服务器

不使用计算机，从 Brother 设备直接向电子邮件服务器发送扫描数据。

- 要将扫描数据发送到电子邮件服务器，必须配置本设备使其与网络和邮件服务器进行通信。您可以通过设备操作面板、网络基本管理、远程设置或 BRAdmin Professional 配置这些项目。

1. 装入原稿。
2. 按［扫描］ > ［到电子邮件服务器］。

- 如果您已使用用户 ID 注册电子邮件地址，则使用安全功能锁、Active Directory 验证或 LDAP 验证登录设备时，将显示［到我的邮件］选项。
- 要将扫描数据发送到电子邮件地址，按［到我的邮件］。液晶显示屏上显示电子邮件地址时，按［确定］。
- 若要在网络基本管理中启用此功能，点击**扫描**选项卡，然后点击左侧操作栏中的**扫描到电子邮件服务器**菜单。在**发送到我的电子邮件**字段中，选择**开** 。

3. 执行以下操作中的一项输入目标电子邮件地址：
   - 要手动输入电子邮件地址，按［手动］，然后使用液晶显示屏上的键盘输入电子邮件地址。完成后按［确定］。
   - 如果电子邮件地址存储在设备的地址簿中，按［地址簿］，然后选择所需电子邮件地址。

     按 ［确定］。
4. 确认电子邮件地址，然后按［下一步］。
5. 执行以下操作中的一项：
   - 要更改设置，按［选项］，然后选择您想更改的按钮。遵循设备提示进行操作。

     - 若要设定自己的默认设置：更改设置后，按［设定新默认值］选项，然后按［是］。
     - 若要恢复出厂设置，按［恢复出厂设置］，然后按［是］。
   - 按［启动］，不更改任何其他设置直接启动扫描。
6. 要扫描文档的两面 （MFC-L8900CDW）：
   - 按［双面扫描］，然后选择文档类型。

选项	说明
［双面扫描： 长边］	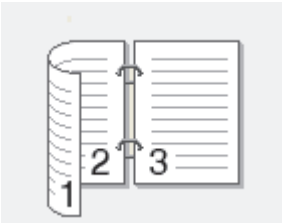
［双面扫描： 短边］	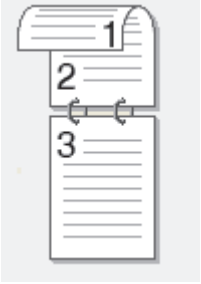

7. 选择您想更改的扫描设置：
   - ［分辨率］
   - ［文件类型］

- [扫描类型]
- [文档尺寸]
- [亮度]
- [对比度]
  (仅适用于[彩色]和[灰色]选项)
- [文件名称]
- [文件名称类型]
- [文件大小]
- [ADF 自动歪斜校正]
- [跳过空白页]
- [跳过空白页敏感度]
- [去除背景色]
  (仅适用于[彩色]和[灰色]选项)

- 如果设备显示[确定]按钮，按[确定]。
- 若要将设置保存为快捷方式，按[另存为快捷方式]。

(此功能可能不可用，具体取决于您的设备环境。)

8. 按[启动]。
   设备开始扫描。如果正在使用设备的平板扫描器，请遵循触摸屏提示完成扫描作业。

相关信息

- 使用 Brother 设备上的扫描键进行扫描

扫描到 FTP

需要共享扫描信息时，将文档直接扫描到 FTP 服务器上。 为了方便起见，可配置不同的配置文件，保存您想用的各种扫描到 FTP 目的地。

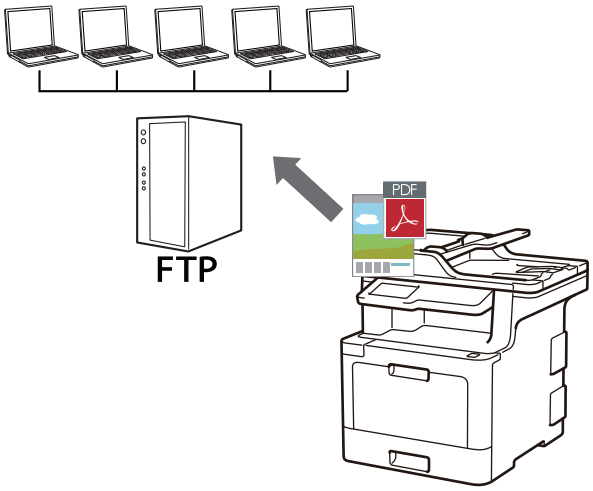

- 设置扫描到 FTP 配置文件
- 将扫描数据上传到 FTP 服务器

设置扫描到 FTP 配置文件

设置扫描到 FTP 配置文件后，可扫描文档并将扫描数据直接上传到 FTP 站点。

我们建议 Windows 用户使用 Microsoft Internet Explorer 11，Mac 用户使用 Safari 9。无论使用何种浏览器，请确保始终启用 JavaScript 和 Cookies。

1. 打开您的网络浏览器。

   在您的浏览器地址栏中输入 "http://machine's IP address/"（其中，"machine's IP address" 为设备的 IP 地址或打印服务器名称）。 例如： http://192.168.1.2

   默认情况下不需要密码。如果之前已经设置了密码，请输入您的密码，然后按 ➔。
2. 点击**扫描**选项卡。
3. 点击左侧操作栏中的**扫描到 FTP/SFTP/网络/SharePoint** 菜单。
4. 选择 **FTP** 选项，然后点击**提交**。

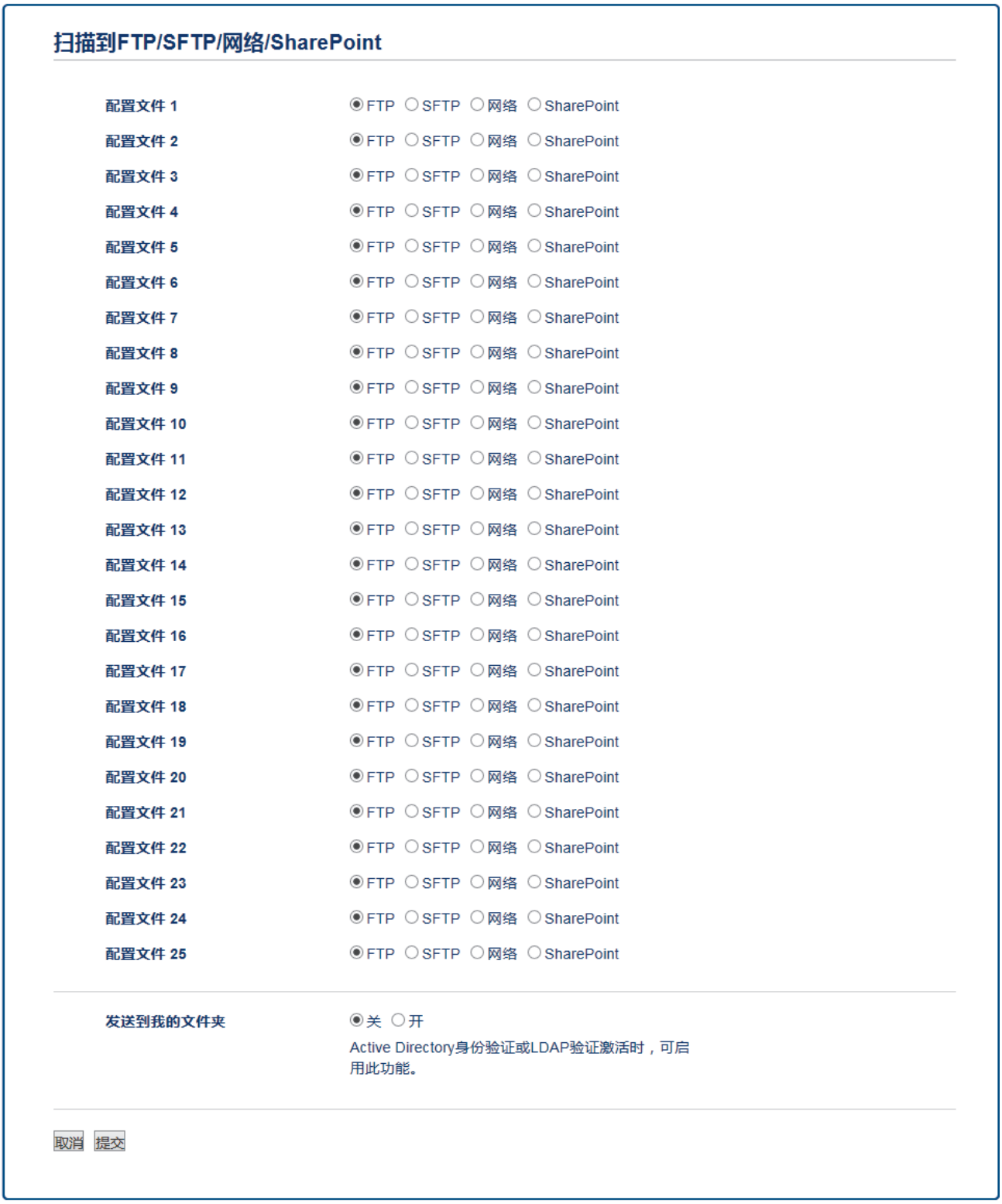

5. 点击左侧操作栏中的**扫描到 FTP/SFTP/网络/SharePoint 设置文件**菜单。
6. 选择要设置或更改的配置文件。
7. 在**配置文件名**字段中，输入此服务器配置文件的名称（最多 15 个字母数字字符）。 设备将在 LCD 上显示此名称。
8. 在**主机地址**字段中，输入主机地址（例如： ftp.example.com；最多 64 个字符）或 IP 地址（例如：192.23.56.189）。
9. 更改访问 FTP 服务器时要使用的**端口号码**设置。 默认设置为端口 21。在大多数情况下，不需要更改此设置。
10. 在**用户名**字段中，输入用户名（最多 32 个字符），此用户必须具备将数据写入 FTP 服务器的权限。
11. 在**密码**字段中，输入密码（最多 32 个字符），此密码与您在**用户名**字段中输入的用户名相关联。在**再次输入密码**字段中再次输入密码。

12. 若要使用 SSL/TLS 信息互通安全进行扫描，请设置 **SSL/TLS** 选项。如有需要，更改 **CA 证书**设置。
13. 在**存储目录**字段中，输入 FTP 服务器上要保存扫描数据的文件夹路径。请勿在路径开头输入斜杠（见示例）。

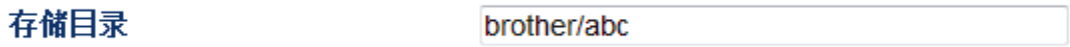

14. 点击**文件名**下拉列表，然后从预设文件名或用户定义文件名中选择文件名前缀。扫描文档将使用的文件名为所选文件名前缀加上平板扫描器/自动进稿器计数器的最后六位数字和文件扩展名 （例如："Estimate_098765.pdf"）。
15. 点击**质量**下拉列表，然后选择质量设置。 如果选择**用户选择**选项，用户每次使用扫描配置文件时，设备都会提示他们选择设置。
16. 点击**文件类型**下拉列表，然后选择扫描文档要使用的文件类型。 如果选择**用户选择**选项，用户每次使用扫描配置文件时，设备都会提示他们选择设置。
17. 点击**文档尺寸**下拉列表，然后从列表中选择所需文档尺寸。请务必确保扫描文件的尺寸正确。
18. 点击**文件尺寸**下拉列表，然后从列表中选择所需文件尺寸。
19. 点击**消除背景颜色**下拉列表，然后从列表中选择级别。 此功能可去除文档的背景色，使得扫描的数据更清晰。
20. 根据 FTP 服务器和网络防火墙配置，将**被动模式**选项设置为关或开。 此选项默认设置为开。 在大多数情况下，不需要更改此设置。
21. 点击**提交**。

使用字符 ?、/、\、"、:、<、>、| 或 * 可能会导致发送错误。

相关信息

- 扫描到 FTP

将扫描数据上传到 FTP 服务器

通过将扫描的信息保存到 FTP 服务器来进行共享。

1. 装入原稿。
2. 按[扫描] > [到 FTP/SFTP]。
3. 将列出已使用网络基本管理设置的服务器配置文件。选择所需配置文件。如果配置文件尚未完成设置（例如，如果登录帐号名称和密码缺失或如果未指定文档扫描质量或文件类型），将提示您输入缺失的信息。
4. 按[启动]。

   设备开始扫描。如果正在使用设备的平板扫描器，请遵循触摸屏提示完成扫描作业。

相关信息

- 扫描到 FTP

扫描到 SSH FTP (SFTP)

直接将文档扫描到 SFTP 服务器，也就是安全版本的 FTP 服务器。 为了方便起见，配置不同的配置文件，保存您所选择的各种扫描到 SFTP 目的地。

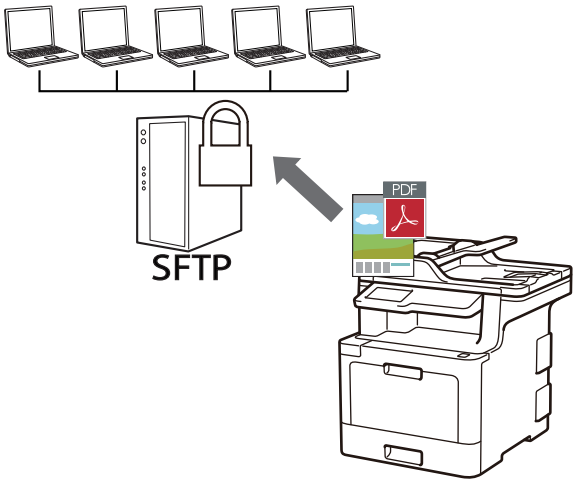

- 设置扫描到 SFTP 配置文件
- 使用网络基本管理创建客户端密钥对
- 使用网络基本管理导出客户端密钥对
- 使用网络基本管理导入服务器公钥
- 将扫描数据上传到 SFTP 服务器

设置扫描到 SFTP 配置文件

设置扫描到 SFTP 配置文件后，可扫描文档并将扫描数据直接上传到 SFTP 站点。

我们建议 Windows 用户使用 Microsoft Internet Explorer 11，Mac 用户使用 Safari 9。无论使用何种浏览器，请确保始终启用 JavaScript 和 Cookies。

1. 打开您的网络浏览器。

   在您的浏览器地址栏中输入 "http://machine's IP address/"（其中，"machine's IP address" 为设备的 IP 地址或打印服务器名称）。 例如： http://192.168.1.2

   默认情况下不需要密码。如果之前已经设置了密码，请输入您的密码，然后按 →。

2. 点击**扫描**选项卡。
3. 点击左侧操作栏中的**扫描到 FTP/SFTP/网络/SharePoint** 菜单。
4. 选择 **SFTP** 选项，然后点击**提交**。

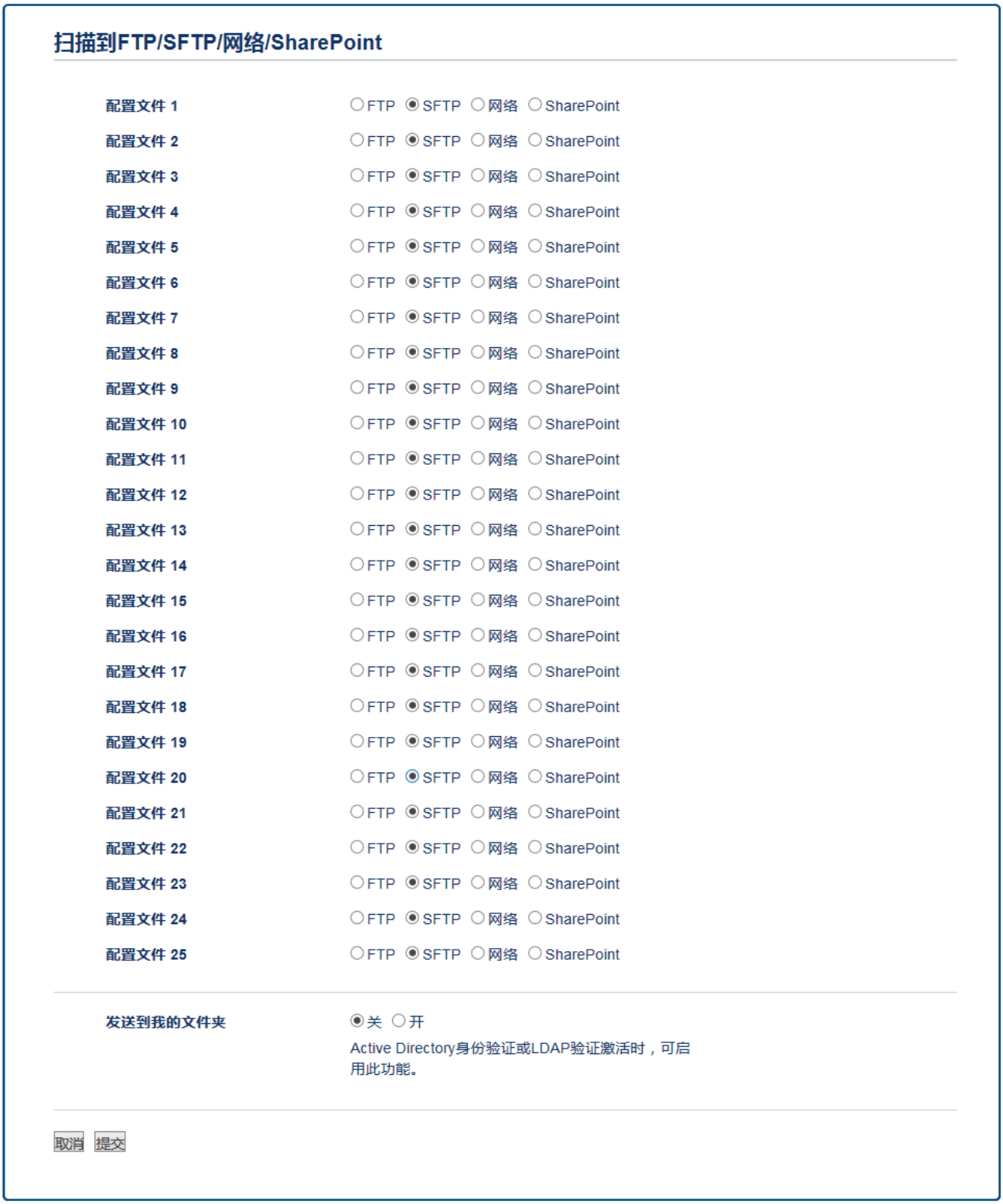

5. 点击左侧操作栏中的**扫描到 FTP/SFTP/网络/SharePoint 设置文件**菜单。
6. 选择要设置或更改的配置文件。
7. 在**配置文件名**字段中，输入此服务器配置文件的名称（最多 15 个字母数字字符）。 设备将在 LCD 上显示此名称。
8. 在**主机地址**字段中，输入主机地址（例如 sftp.example.com；最多 64 个字符）或 IP 地址（例如 192.23.56.189）。
9. 在**用户名**字段中，输入用户名（最多 32 个字符），此用户必须具备将数据写入 SFTP 服务器的权限。
10. 在**验证方法**字段中，选择**密码**或**公钥**。
11. 执行以下操作中的一项：
    - 选择**密码**时，输入密码（最多 32 个字符），此密码与您在 **用户名**字段中输入的用户名相关联。在**再次输入密码**字段中再次输入密码。

- 选择**公钥**时，从**客户端密钥对**下拉列表中选择认证类型。

12. 从**服务器端公钥**下拉列表中选择认证类型。
13. 在**存储目录**字段中，输入 SFTP 服务器上要保存扫描数据的文件夹路径。请勿在路径开头输入斜杠（见示例）。

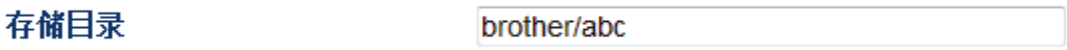

14. 点击**文件名**下拉列表，然后从预设文件名或用户定义文件名中选择文件名前缀。扫描文档将使用的文件名为所选文件名前缀加上平板扫描器/自动进稿器计数器的最后六位数字和文件扩展名 （例如："Estimate_098765.pdf"）。
15. 点击**质量**下拉列表，然后选择质量设置。 如果选择**用户选择**选项，用户每次使用扫描配置文件时，设备都会提示他们选择设置。
16. 点击**文件类型**下拉列表，然后选择扫描文档要使用的文件类型。 如果选择**用户选择**选项，用户每次使用扫描配置文件时，设备都会提示他们选择设置。
17. 点击**文档尺寸**下拉列表，然后从列表中选择所需文档尺寸。请务必确保扫描文件的尺寸正确。
18. 点击**文件尺寸**下拉列表，然后从列表中选择所需文件尺寸。
19. 点击**消除背景颜色**下拉列表，然后从列表中选择级别。 此功能可去除文档的背景色，使得扫描的数据更清晰。
20. 可更改访问 SFTP 服务器时要使用的**端口号码**设置。 默认设置为端口 22。在大多数情况下，不需要更改此设置。
21. 点击**提交**。

使用字符 ?、/、\、"、:、<、>、| 或 * 可能会导致发送错误。

相关信息

- 扫描到 SSH FTP (SFTP)

使用网络基本管理创建客户端密钥对

1. 打开您的网络浏览器。
2. 在您的浏览器地址栏中输入 "http://machine's IP address" (其中，"machine's IP address" 为设备的 IP 地址)。

   例如：

   http://192.168.1.2

- 如果您正在使用域名系统或启用 NetBIOS 名称，则可以输入 "SharedPrinter" 等其他名称代替 IP 地址。
  - 例如：

    http://SharedPrinter

  如果您启用 NetBIOS 名称，您也可以使用节点名称。
  - 例如：

    http://brnxxxxxxxxxxxx

  您可以通过打印网络配置报告找到 NetBIOS 名称。
- 对于 Mac，点击**状态监视器**屏幕上的设备图标打开网络基本管理。

3. 默认情况下不需要密码。 如果之前已经设置了密码，请输入您的密码，然后点击 。
4. 点击**网络**选项卡。
5. 点击**安全**选项卡。
6. 点击左侧操作栏中的**客户端密钥对**。
7. 点击**新建客户端密钥对**。
8. 在**客户端密钥对名称**字段中，输入所需名称 (最多 20 个字符)。
9. 点击**公钥算法**下拉列表，然后选择所需算法。
10. 点击**提交**。

    客户端密钥对创建并保存在本设备的内存中。 客户端密钥对名称和公钥算法将显示在**客户端密钥对列表**中。

相关信息

- 扫描到 SSH FTP (SFTP)

使用网络基本管理导出客户端密钥对

1. 打开您的网络浏览器。
2. 在您的浏览器地址栏中输入 "http://machine's IP address" (其中，"machine's IP address" 为设备的 IP 地址)。

   例如：

   http://192.168.1.2

- 如果您正在使用域名系统或启用 NetBIOS 名称，则可以输入 "SharedPrinter" 等其他名称代替 IP 地址。
  - 例如：

    http://SharedPrinter

  如果您启用 NetBIOS 名称，您也可以使用节点名称。
  - 例如：

    http://brnxxxxxxxxxxxx

  您可以通过打印网络配置报告找到 NetBIOS 名称。
- 对于 Mac，点击**状态监视器**屏幕上的设备图标打开网络基本管理。

3. 默认情况下不需要密码。 如果之前已经设置了密码，请输入您的密码，然后点击 。
4. 点击**网络**选项卡。
5. 点击**安全**选项卡。
6. 点击左侧操作栏中的**客户端密钥对**。
7. 点击**客户端密钥对列表**旁边的**导出公钥**。
8. 点击**提交**。
9. 指定文件的保存位置。

客户端密钥对导出至您的计算机。

相关信息

- 扫描到 SSH FTP (SFTP)

使用网络基本管理导入服务器公钥

1. 打开您的网络浏览器。
2. 在您的浏览器地址栏中输入 "http://machine's IP address" (其中，"machine's IP address" 为设备的 IP 地址)。

   例如：

   http://192.168.1.2

- 如果您正在使用域名系统或启用 NetBIOS 名称，则可以输入 "SharedPrinter" 等其他名称代替 IP 地址。
  - 例如：

    http://SharedPrinter

  如果您启用 NetBIOS 名称，您也可以使用节点名称。
  - 例如：

    http://brnxxxxxxxxxxxx

  您可以通过打印网络配置报告找到 NetBIOS 名称。
- 对于 Mac，点击**状态监视器**屏幕上的设备图标打开网络基本管理。

3. 默认情况下不需要密码。 如果之前已经设置了密码，请输入您的密码，然后点击 。
4. 点击**网络**选项卡。
5. 点击**安全**选项卡。
6. 点击左侧操作栏中的**服务器端公钥**。
7. 点击**导入服务器端公钥**。
8. 指定您想导入的文件。
9. 点击**提交**。

服务器公钥导入至您的设备。

相关信息

- 扫描到 SSH FTP (SFTP)

将扫描数据上传到 SFTP 服务器

1. 装入原稿。
2. 按[扫描] > [到 FTP/SFTP]。
3. 将列出已使用网络基本管理设置的服务器配置文件。选择所需配置文件。如果配置文件尚未完成设置（例如，如果登录帐号名称和密码缺失或如果未指定文档扫描质量或文件类型），将提示您输入缺失的信息。
4. 按[启动]。

   设备开始扫描。如果正在使用设备的平板扫描器，请遵循触摸屏提示完成扫描作业。

相关信息

- 扫描到 SSH FTP (SFTP)

扫描到网络 (Windows)

将文档直接扫描到本地网络中的 CIFS 服务器上。 为了方便起见，可配置不同的配置文件，保存您所选择的各种扫描到网络目的地。

- 设置扫描到网络配置文件
- 将扫描数据上传到 CIFS 服务器

设置扫描到网络配置文件

设置扫描到网络配置文件后，可扫描文档并将扫描数据直接上传到 CIFS 服务器上的文件夹中。

我们建议 Windows 用户使用 Microsoft Internet Explorer 11，Mac 用户使用 Safari 9。无论使用何种浏览器，请确保始终启用 JavaScript 和 Cookies。

1. 打开您的网络浏览器。

   在您的浏览器地址栏中输入 "http://machine's IP address/"（其中，"machine's IP address" 为设备的 IP 地址或打印服务器名称）。 例如： http://192.168.1.2

   默认情况下不需要密码。如果之前已经设置了密码，请输入您的密码，然后按 ➔。

2. 点击**扫描**选项卡。
3. 点击左侧操作栏中的**扫描到 FTP/SFTP/网络/SharePoint** 菜单。
4. 选择**网络**选项，然后点击**提交**。

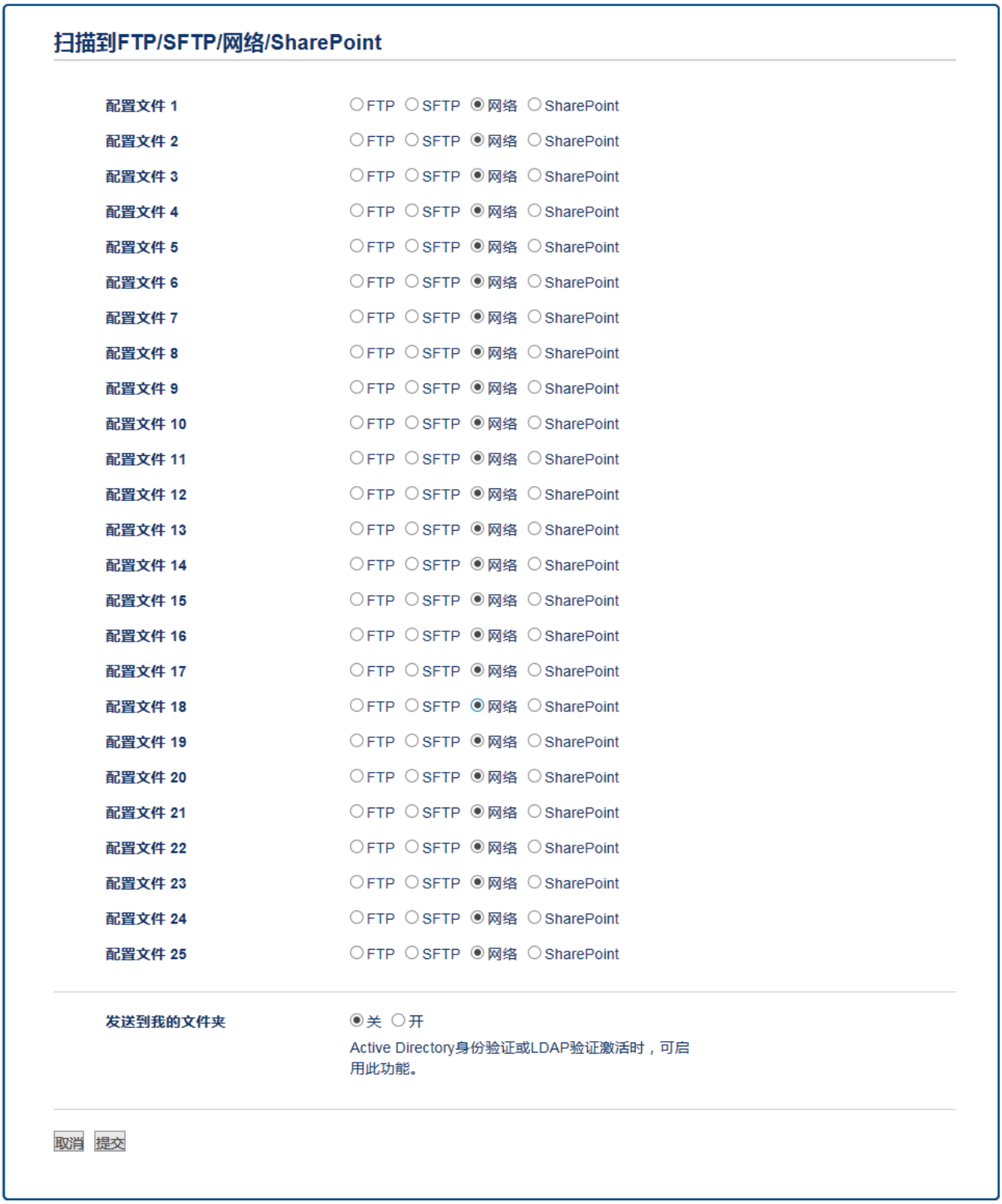

5. 点击左侧操作栏中的**扫描到 FTP/SFTP/网络/SharePoint 设置文件**菜单。
6. 选择要设置或更改的配置文件。
7. 若要将数据发送至 CIFS 服务器上的指定文件夹中，在**发送到我的文件夹**字段中，选择**开**。
8. 在**配置文件名**字段中，输入此服务器配置文件的名称（最多 15 个字母数字字符）。 设备将在 LCD 上显示此名称。
9. 在**网络文件夹路径**字段中，输入 CIFS 服务器上要保存扫描数据的文件夹路径。
10. 点击**文件名**下拉列表，然后从预设文件名或用户定义文件名中选择文件名前缀。扫描文档将使用的文件名为所选文件名前缀加上平板扫描器/自动进稿器计数器的最后六位数字和文件扩展名 （例如："Estimate_098765.pdf"）。
11. 点击**质量**下拉列表，然后选择质量设置。 如果选择**用户选择**选项，用户每次使用扫描配置文件时，设备都会提示他们选择设置。

12. 点击**文件类型**下拉列表，然后选择扫描文档要使用的文件类型。 如果选择**用户选择**选项，用户每次使用扫描配置文件时，设备都会提示他们选择设置。
13. 点击**文档尺寸**下拉列表，然后从列表中选择所需文档尺寸。请务必确保扫描文件的尺寸正确。
14. 点击**文件尺寸**下拉列表，然后从列表中选择所需文件尺寸。
15. 点击**消除背景颜色**下拉列表，然后从列表中选择级别。 此功能可去除文档的背景色，使得扫描的数据更清晰。
16. 若要使用 PIN 方式保护此配置文件，在**使用 PIN 码进行验证**字段中选择**开**。
17. 如果将**使用 PIN 码进行验证**字段选择为**开**，在 **PIN 码**字段中输入四位数 PIN。
18. 若要设置验证方法，从**验证方法**菜单中选择**自动**、**Kerberos** 或 **NTLMv2**。
19. 在**用户名**字段中，输入用户名（最多 96 个字符），此用户名必须具备将数据写入到您在**网络文件夹路径**字段中指定的文件夹中的权限。如果用户名是域的一部分，请以下列任一格式输入用户名：

    user@domain

    domain\user

20. 在**密码**字段中，输入密码（最多 32 个字符），此密码与您在**用户名**字段中输入的用户名相关联。在**再次输入密码**字段中再次输入密码。
21. 若要手动设置 Kerberos 服务器地址，在 **Kerberos 服务器地址**字段中输入 Kerberos 服务器地址（例如：kerberos.example.com; up to 64 characters）。
22. 点击**提交**。

使用字符 ?、/、\、"、:、<、>、| 或 * 可能会导致发送错误。

23. 必须在操作面板上正确配置 SNTP 协议（网络时间服务器）或用于所有认证方法的日期、时间和时区。此时间必须与 Kerberos 服务器和 CIFS 服务器所使用的时间相匹配。

相关信息

- 扫描到网络（Windows）
- 使用网络基本管理设置日期和时间

使用网络基本管理设置日期和时间

请务必使用网络基本管理或操作面板正确设定日期和时间以及时区设置，以确保设备的时间与提供认证的服务器的时间相匹配。

如果已打开网络基本管理窗口，忽略步骤 1。

1. 打开您的网络浏览器。

   在您的浏览器地址栏中输入 "http://machine's IP address/"（其中，"machine's IP address" 为设备的 IP 地址或打印服务器名称）。 例如： http://192.168.1.2

   默认情况下不需要密码。如果之前已经设置了密码，请输入您的密码，然后按 →。

2. 点击**管理员**选项卡。
3. 点击左侧操作栏中的**日期和时间**菜单。

4. 在**日期**字段中输入日期。
5. 在**时间**字段中输入时间。
6. 从**时区**下拉列表中选择您所处位置与 UTC 之间的时差，例如：美国和加拿大东部时间的所在时区为 UTC-05:00。
7. 点击**提交**。

相关信息

- 设置扫描到网络配置文件

将扫描数据上传到 CIFS 服务器

1. 装入原稿。
2. 按[扫描] > [到局域网]。

- 如果您已注册用户 ID，则使用 Active Directory 验证或 LDAP 验证登录设备时，将显示[到我的文件夹]选项。
- 若要将扫描数据发送至 CIFS 服务器上的指定文件夹中，按[到我的文件夹]。
- 若要在网络基本管理中启用此功能，点击**扫描**选项卡，然后点击左侧操作栏中的**扫描到 FTP/SFTP/网络/SharePoint** 菜单。在**发送到我的文件夹**字段中，选择**开** 。

3. 将列出已使用网络基本管理设置的服务器配置文件。选择所需配置文件。如果配置文件尚未完成设置 (例如，如果登录帐号名称和密码缺失或如果未指定文档扫描质量或文件类型)，将提示您输入缺失的信息。
4. 按[启动]。

   设备开始扫描。如果正在使用设备的平板扫描器，请遵循触摸屏提示完成扫描作业。

相关信息

- 扫描到网络 (Windows)

扫描到 SharePoint

需要共享扫描信息时，将文档直接扫描到 SharePoint 服务器上。为了方便起见，配置不同的配置文件，保存您所选择的各种扫描到 SharePoint 目的地。

- 设置扫描到 SharePoint 配置文件
- 将扫描数据上传到 SharePoint 服务器

设置扫描到 SharePoint 配置文件

设置扫描到 SharePoint 配置文件后，可扫描文档并将扫描数据直接上传到 SharePoint 站点。

我们建议 Windows 用户使用 Microsoft Internet Explorer 11，Mac 用户使用 Safari 9。无论使用何种浏览器，请确保始终启用 JavaScript 和 Cookies。

1. 打开您的网络浏览器。

   在您的浏览器地址栏中输入 "http://machine's IP address/"（其中，"machine's IP address" 为设备的 IP 地址或打印服务器名称）。 例如： http://192.168.1.2

   默认情况下不需要密码。如果之前已经设置了密码，请输入您的密码，然后按 →。

2. 点击**扫描**选项卡。
3. 点击左侧操作栏中的**扫描到 FTP/SFTP/网络/SharePoint** 菜单。
4. 选择 **SharePoint** 选项，然后点击**提交**。

5. 点击左侧操作栏中的**扫描到 FTP/SFTP/网络/SharePoint 设置文件**菜单。
6. 选择要设置或更改的配置文件。
7. 在**配置文件名**字段中，输入此服务器配置文件的名称（最多 15 个字母数字字符）。 设备将在 LCD 上显示此名称。
8. 在 **SharePoint 站点地址**字段中，复制和粘贴浏览器地址栏中所示的完整目标地址（例如：http://SharePointSiteAddress/Shared%20Documents/Forms/AllItems.aspx） 或 IP 地址（例如：http://192.168.0.1/Shared%20Documents/Forms/AllItems.aspx）。
9. 点击**文件名**下拉列表，然后从预设文件名或用户定义文件名中选择文件名前缀。扫描文档将使用的文件名为所选文件名前缀加上平板扫描器/自动进稿器计数器的最后六位数字和文件扩展名 （例如："Estimate_098765.pdf"）。
10. 点击**质量**下拉列表，然后选择质量设置。 如果选择**用户选择**选项，用户每次使用扫描配置文件时，设备都会提示他们选择设置。

11. 点击**文件类型**下拉列表，然后选择扫描文档要使用的文件类型。 如果选择**用户选择**选项，用户每次使用扫描配置文件时，设备都会提示他们选择设置。
12. 点击**文档尺寸**下拉列表，然后从列表中选择所需文档尺寸。请务必确保扫描文件的尺寸正确。
13. 点击**文件尺寸**下拉列表，然后从列表中选择所需文件尺寸。
14. 点击**消除背景颜色**下拉列表，然后从列表中选择级别。 此功能可去除文档的背景色，使得扫描的数据更清晰。
15. 若要使用 PIN 方式保护此配置文件，在**使用 PIN 码进行验证**字段中选择**开**。
16. 如果将**使用 PIN 码进行验证**字段选择为**开**，在 **PIN 码**字段中输入四位数 PIN。
17. 若要设置验证方法，从**验证方法**菜单中选择**自动**、**NTLMv2**、**Kerberos** 或**基本**。如果选择**自动**，系统将自动检测验证方法。
18. 在**用户名**字段中，输入用户名（最多 96 个字符），此用户名必须具备将数据写入到您在 **SharePoint 站点地址**字段中指定的文件夹中的权限。如果用户名是域的一部分，请以下列任一格式输入用户名：

    user@domain

    domain\user

19. 在**密码**字段中，输入密码（最多 32 个字符），此密码与您在**用户名**字段中输入的用户名相关联。在**再次输入密码**字段中再次输入密码。
20. 若要手动设置 Kerberos 服务器地址，在 **Kerberos 服务器地址**字段中输入 Kerberos 服务器地址（例如：kerberos.example.com; up to 64 characters）。
21. 点击**提交**。

使用字符 ?、/、\、"、:、<、>、| 或 * 可能会导致发送错误。

相关信息

- 扫描到 SharePoint

将扫描数据上传到 SharePoint 服务器

1. 装入原稿。
2. 按[扫描] > [到 SharePoint]。
3. 将列出已使用网络基本管理设置的服务器配置文件。选择所需配置文件。如果配置文件尚未完成设置（例如，如果登录帐号名称和密码缺失或如果未指定文档扫描质量或文件类型），将提示您输入缺失的信息。
4. 按[启动]。

   设备开始扫描。如果正在使用设备的平板扫描器，请遵循触摸屏提示完成扫描作业。

相关信息

- 扫描到 SharePoint

用于网络扫描的网络服务（Windows 7、Windows 8 和 Windows 10）

通过使用网络服务协议，Windows 7、Windows 8 和 Windows 10 用户可以使用网络中的 Brother 设备进行扫描。必须通过网络服务安装驱动程序。

- 使用网络服务安装扫描驱动程序（Windows 7、Windows 8 和 Windows 10）
- 从 Brother 设备使用网络服务进行扫描（Windows 7、Windows 8 和 Windows 10）
- 配置网络服务的扫描设置

使用网络服务安装扫描驱动程序（Windows 7、Windows 8 和 Windows 10）

使用网络服务监控网络上的打印机。

- 确保您已安装 Brother 软件和驱动程序。
- 验证主机和 Brother 设备是否在同一子网中，或者路由器是否正确配置，以便在两设备之间传输数据。
- 配置此项设置之前，必须先配置本 Brother 设备的 IP 地址。

1. 执行以下操作中的一项：
   - Windows 7

     点击 （开始）> **控制面板** > **网络和 Internet** > **查看网络计算机和设备**。

     设备的网络服务名称与打印机图标一起显示。

     右击您想安装的设备。
   - Windows 8

     将鼠标移到桌面的右下角。出现菜单栏时，点击**设置** > **更改电脑设置** > **设备** > **添加设备**。

     将显示设备的网络服务名称。
   - Windows 8.1

     将鼠标移到桌面的右下角。出现菜单栏时，点击**设置** > **更改电脑设置** > **电脑和设备** > **设备** > **添加设备**。

     将显示设备的网络服务名称。
   - Windows 10

     点击 > **Windows 系统** > **控制面板**。在**硬件和声音**类别中，点击**添加设备**。

   - Brother 设备的网络服务名称为设备型号名称和 MAC 地址（以太网地址）（例如：Brother MFC-XXXX（型号名称）[XXXXXXXXXXXX]（MAC 地址/以太网地址））。
   - Windows 8/Windows 10

     将鼠标移到设备名称上方，以显示设备信息。

2. 执行以下操作中的一项：
   - Windows 7

     点击所显示菜单中的**安装**。
   - Windows 8/Windows 10

     选择您想安装的设备，然后遵循屏幕提示进行操作。

要卸载驱动程序，点击**卸载**或 （**删除设备**）。

相关信息

- 用于网络扫描的网络服务（Windows 7、Windows 8 和 Windows 10）

从 Brother 设备使用网络服务进行扫描（Windows 7、Windows 8 和 Windows 10）

如果您已安装网络服务扫描驱动程序，可从 Brother 设备的液晶显示屏访问网络服务扫描菜单。

如果您的操作系统和 Brother 设备的语言设置不相同，液晶显示屏上显示的消息中的某些字符可能会用空格代替。

1. 装入原稿。
2. 按[扫描] > [WS 扫描]。
3. 选择扫描类型。
4. 选择您想发送数据的计算机名称。
5. 按 [启动]。
   设备开始扫描。

系统提示您选择扫描应用程序时，请从列表中选择 Windows 传真和扫描或 Windows 照片库。

相关信息

- 用于网络扫描的网络服务（Windows 7、Windows 8 和 Windows 10）

配置网络服务的扫描设置

1. 执行以下操作中的一项：
   - Windows 7

     点击 （开始）> **设备和打印机**。
   - Windows 8

     将鼠标移到桌面的右下角。出现菜单栏时，点击**设置**，然后点击**控制面板**。在**硬件和声音**类别中，点击**查看设备和打印机**。
   - Windows 10

     点击 > **Windows 系统** > **控制面板**。在**硬件和声音**类别中，点击**查看设备和打印机**。
2. 右击本设备图标，然后选择**扫描配置文件...**。将显示**扫描配置文件**对话框。
3. 选择您想使用的扫描配置文件。
4. 确保在**扫描仪**列表中选择的扫描仪为支持网络服务扫描的 Brother 设备，然后点击**设为默认值**按钮。
5. 点击 **编辑...**。

   将显示**编辑默认配置文件**对话框。
6. 选择**来源**、**纸张大小**、**颜色格式**、**文件类型**、**分辨率(DPI)**、**亮度**和**对比度**设置。
7. 点击**保存配置文件**按钮。

   使用网络服务协议扫描时将应用这些设置。

系统提示您选择扫描应用程序时，请从列表中选择 Windows 传真和扫描或 Windows 照片库。

相关信息

- 用于网络扫描的网络服务（Windows 7、Windows 8 和 Windows 10）

使用 ControlCenter4 更改扫描按钮设置 (Windows)

1. 点击任务栏中的 (**ControlCenter4**) 图标，然后点击**打开**。
2. 点击**设备设置**选项卡。
3. 点击**设备扫描设置**按钮。
   出现**设备扫描设置**对话框。

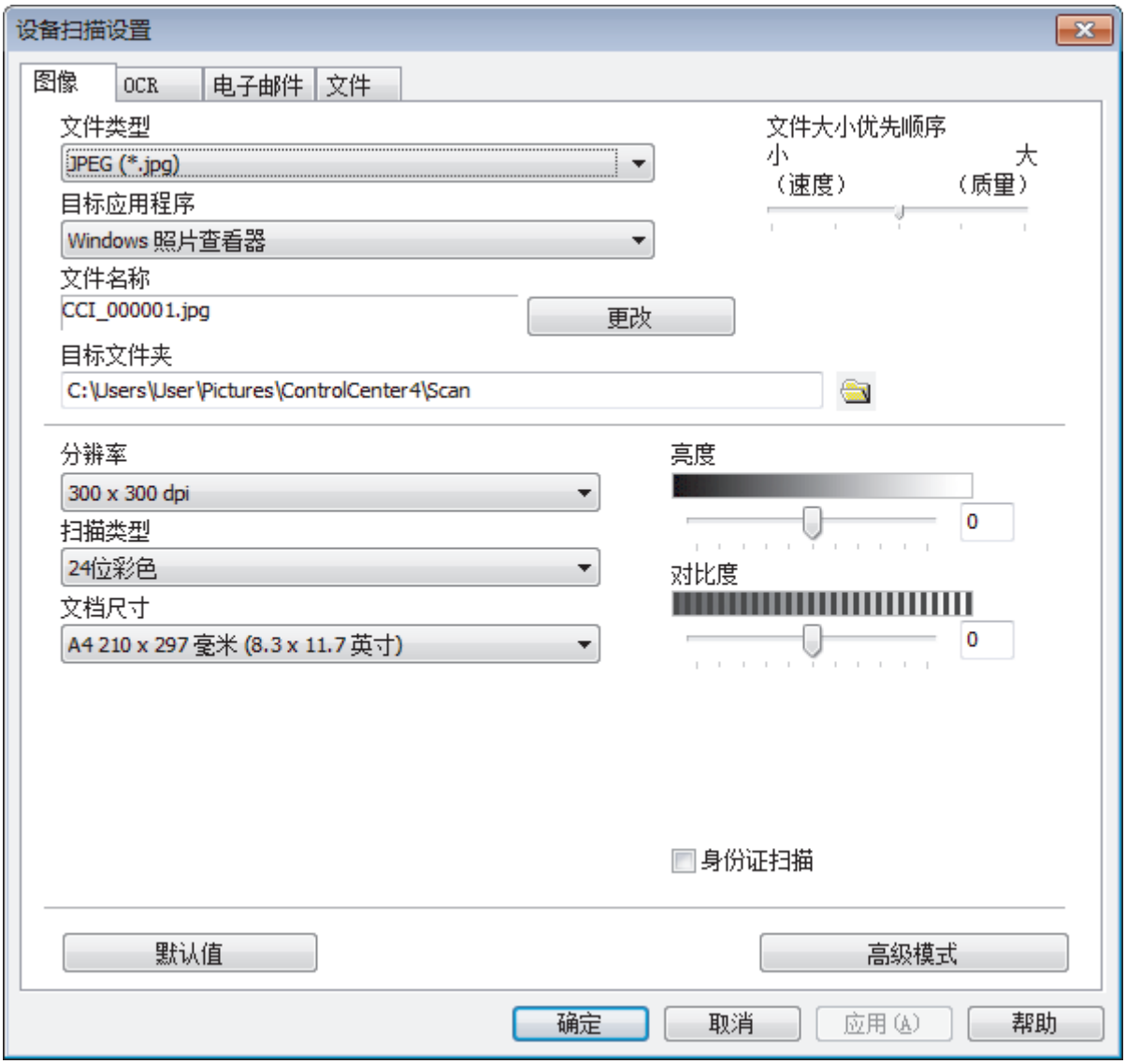

4. 点击您想更改其“扫描到”操作的选项卡（**图像**、**OCR**、**电子邮件**或**文件**）。
5. 根据需要更改设置。
6. 点击 **确定**。

每个选项卡代表一种扫描保存位置，如下表所述。
若要更改“扫描到”设置，请点击相应选项卡并自定义所需设置。

选项卡名称	相应功能
图像	扫描到图像
OCR	扫描到 OCR
电子邮件	扫描到电子邮件
文件	扫描到文件

设置	适用功能			
	图像	**OCR**	**电子邮件**	**文件**
文件类型	是	是	是	是
目标应用程序	是	是	–	–
OCR 语言	–	是	–	–
文件名称	是	是	是	是
目标文件夹 或 **扫描位置**	是	是	是	是
显示另存为窗口	–	–	–	是
显示文件夹	–	–	–	是
文件大小优先顺序	是	–	是	是
分辨率	是	是	是	是
扫描类型	是	是	是	是
文档尺寸	是	是	是	是
亮度	是	是	是	是
对比度	是	是	是	是
身份证扫描	是	是	是	是
高级模式	是	是	是	是
默认值	是	是	是	是

文件类型

选择扫描数据要使用的文件类型。

目标应用程序

从下拉列表中选择目标应用程序。

OCR 语言

将 OCR 语言设置为与扫描文档的文本相匹配的语言。

文件名称

点击**更改**可更改文件名的前缀。

目标文件夹

点击文件夹图标，浏览并选择您想用于保存扫描文档的文件夹。

扫描位置

选择**文件夹**或 **SharePoint** 单选按钮，以指定您想要保存扫描文档的目标位置。

显示另存为窗口

选择此选项可在每次扫描时都指定扫描图像的保存位置。

显示文件夹

选择此选项可在扫描后自动显示目标文件夹。

文件大小优先顺序

调整扫描图像的数据压缩比。左右拖动**文件大小优先顺序**滑块可更改文件大小。

分辨率

从**分辨率**下拉列表中选择扫描分辨率。分辨率越高，所占内存就越大，传输时间也就越长，但是可以获得更加精细的扫描图像。

扫描类型

从一系列扫描颜色深度选项中选择扫描类型。

- **自动**

  用于任何类型的文档。此模式会自动设定适合文档的颜色深度。
- **黑白**

  用于文本或艺术线条。
- **灰色（误差扩散）**

  用于照片图像或图形。（误差扩散是在不使用真灰色点的情况下创建模拟灰色图像的方法。黑点以特殊图案排布，形成灰色效果。）
- **真灰色**

  用于照片图像或图形。由于使用多达 256 级灰度阴影，因而此模式更为精确。
- **24 位彩色**

  用于创建色彩最精确的图像。此模式使用多达 1680 万种色彩扫描图像，但所需内存最大，且传输时间最长。

文档尺寸

从**文档尺寸**下拉列表中选择文档的精确尺寸。

- 如果选择 **1 至 2（A4）** 选项，扫描的图像将被拆分为两个 A5 尺寸的文档。

亮度

向右或向左拖动滑块设定**亮度**级别，使图像变亮或变暗。如果扫描的图像太亮，请降低亮度级别后重新扫描文档。如果扫描的图像太暗，请提高亮度级别后重新扫描文档。您还可以在相应字段中输入数值来设定**亮度**级别。

对比度

向右或向左拖动滑块可提高或降低**对比度**级别。级别提高时可以突出图像的深浅区域，级别降低时可以更好地再现灰色区域的细节。您还可以在相应字段中输入数值来设定**对比度**级别。

身份证扫描

选中此复选框可将身份证的两面扫描到同一页面上。

高级模式

点击扫描设置对话框中的**高级模式**按钮，配置高级设置。

- **去除背景色**

  可去除原稿的底色，从而使得扫描数据更清晰。
- **旋转图像**

  旋转扫描图像。
- **跳过空白页**

  从扫描结果中删除文档的空白页面。
- **显示扫描结果**

  在计算机屏幕上显示保存的总页数和跳过的空白页数。
- **ADF 自动歪斜校正**

  使用自动进稿器扫描文档时，设备将自动更正文档的歪斜部分。

默认值

选择此选项将所有设置恢复为出厂默认值。

相关信息

- 使用 Brother 设备上的扫描键进行扫描
- 扫描照片和图像
- 将扫描数据作为 PDF 文件保存至文件夹
- 扫描到可编辑文本文件（OCR）
- 扫描到电子邮件附件

使用 ControlCenter2 更改扫描按钮设置（Mac）

1. 在 Finder（**查找程序**）菜单栏中，点击**前往** > **应用程序** > **Brother**，然后双击 （**ControlCenter**）图标。
   出现 **ControlCenter2** 屏幕。
2. 按住键盘上的 Ctrl 键，并点击您想更改其设置的扫描保存位置（**图像**、**OCR**、**电子邮件**或**文件**）。
3. 点击**设备按钮**选项卡。
   将出现所选扫描保存位置的设置。
   以下示例显示的是**扫描到图像**设置。

每个选项卡都对应一项扫描功能，如下文所述。

可更改这些设置。

按钮名称	相应功能
图像	扫描到图像
OCR	扫描到 OCR
电子邮件	扫描到电子邮件
文件	扫描到文件

设置	适用功能			
	图像	**OCR**	**电子邮件**	**文件**
目标应用程序/电子邮件应用程序	是	是	是	–
文件类型	是	是	是	是
文件大小	是	–	是	是
OCR 语言	–	是	–	–
目标文件路径	是	是	是	–
文件名	是	是	是	是
在文件名中插入日期	是	是	是	是
目标文件夹	是	是	是	是
显示文件夹	–	–	–	是
分辨率	是	是	是	是
扫描类型	是	是	是	是
文档尺寸	是	是	是	是
身份证扫描	是	是	是	是
高级模式	是	是	是	是
恢复默认设置	是	是	是	是

目标应用程序/电子邮件应用程序

选择要用来打开扫描数据的应用程序。仅可选择计算机上安装的应用程序。

- **添加**

  将应用程序添加到弹出菜单中。

  在**应用程序的名称**字段中输入应用程序名称（最多 30 个字符），然后点击**浏览**按钮选择您需要的应用程序。从弹出菜单中选择**文件类型**选项。

- **删除**

  删除已添加到弹出菜单中的应用程序。

  从**应用程序的名称**弹出菜单中选择所需应用程序，然后点击**删除**。

文件类型

选择扫描数据要使用的文件类型。

文件大小

左右拖动**文件大小**滑块可更改文件大小。

OCR 语言

将 OCR 语言设置为与扫描文档的文本相匹配的语言。

目标文件路径

点击**更改**按钮可更改文件名的前缀和目标文件夹的路径。

文件名

如有需要，输入文件名的前缀。

在文件名中插入日期

自动在扫描图像的文件名中插入日期。

目标文件夹

点击**浏览**选择用于保存扫描文档的文件夹。

显示文件夹

选择**显示文件夹**选项可在扫描后自动显示目标文件夹。

分辨率

从**分辨率**弹出菜单中选择扫描分辨率。分辨率越高，所占内存就越大，传输时间也就越长，但是可以获得更加精细的扫描图像。

扫描类型

从一系列扫描颜色深度选项中选择扫描类型。

- **黑白**

  用于文本或艺术线条。

- **灰色（误差扩散）**

  用于照片图像或图形。（误差扩散是在不使用真灰色点的情况下创建模拟灰色图像的方法。黑点以特殊图案排布，形成灰色效果。）

- **真灰色**

  用于照片图像或图形。由于使用多达 256 级灰度阴影，因而此模式更为精确。

- **24 位彩色**

  用于创建色彩最精确的图像。此模式使用多达 1680 万种色彩扫描图像，但所需内存最大，且传输时间最长。

- **自动**

  用于任何类型的文档。此模式会自动设定适合文档的颜色深度。

文档尺寸

从**文档尺寸**弹出菜单中选择文档的精确尺寸。

- 如果选择 **1 至 2 (A4)** 选项，扫描的图像将被拆分为两个 A5 尺寸的文档。

身份证扫描

选中此复选框可将身份证的两面扫描到同一页面上。

高级模式

点击扫描设置对话框中的**高级模式**按钮，配置高级设置。

- **亮度**

  向右或向左拖动滑块设定**亮度**级别，使图像变亮或变暗。如果扫描的图像太亮，请降低亮度级别后重新扫描文档。如果扫描的图像太暗，请提高亮度级别后重新扫描文档。

- **对比度**

  向右或向左拖动滑块可提高或降低**对比度**级别。级别提高时可以突出图像的深浅区域，级别降低时可以更好地再现灰色区域的细节。

- **ADF 自动歪斜校正**

  使用自动进稿器扫描文档时，设备将自动更正文档的歪斜部分。

- **去除背景色**

  可去除原稿的底色，从而使得扫描数据更易于辨认。使用此功能时，有三种设置可供选择：高、中和低。

  （仅适用于**自动**、**真灰色**和 **24 位彩色**选项）

- **跳过空白页**

  从扫描结果中删除文档的空白页面。

- **显示扫描结果**

  在计算机屏幕上显示保存的总页数和跳过的空白页数。
- **旋转图像**

  旋转扫描图像。

恢复默认设置

选择此选项将所有设置恢复为出厂默认值。

相关信息

- 使用 Brother 设备上的扫描键进行扫描
- 扫描照片和图像
- 将扫描数据作为 PDF 文件保存至文件夹
- 扫描到可编辑文本文件（OCR）
- 扫描到电子邮件附件

配置签名 PDF 的证书

如果您选择扫描到 USB、扫描到邮件服务器、扫描到 FTP、扫描到 SFTP、扫描到网络或扫描到 SharePoint 功能的签名 PDF，必须使用网络基本管理将证书配置到本设备。

要使用签名 PDF，必须在设备和计算机上安装证书。

1. 打开您的网络浏览器。

   在您的浏览器地址栏中输入 "http://machine's IP address/"（其中，"machine's IP address" 为设备的 IP 地址或打印服务器名称）。 例如： http://192.168.1.2

   默认情况下不需要密码。如果之前已经设置了密码，请输入您的密码，然后按 →。

2. 点击**管理员**选项卡。
3. 点击左侧操作栏中的**签名 PDF** 菜单。

   出现签名 PDF 配置对话框。

4. 点击**选择证书**下拉列表，然后选择所需证书。
5. 点击**提交**。

相关信息

- 使用 Brother 设备上的扫描键进行扫描

禁用使用计算机扫描

可禁用使用计算机扫描的功能。使用网络基本管理设置拉式扫描设置。

1. 打开您的网络浏览器。

   在您的浏览器地址栏中输入 "http://machine's IP address/" (其中，"machine's IP address" 为设备的 IP 地址或打印服务器名称)。 例如： http://192.168.1.2

   默认情况下不需要密码。如果之前已经设置了密码，请输入您的密码，然后按 →。
2. 点击**扫描**选项卡。
3. 点击左侧操作栏中的**从计算机扫描**菜单。
4. 在**启动扫描**字段中，点击**已禁用**。
5. 点击 **提交**。

相关信息

- 使用 Brother 设备上的扫描键进行扫描

从计算机扫描（Windows）

使用计算机在 Brother 设备上扫描照片和文档时，有几种方法可以选择。 既可使用 Brother 提供的软件应用程序，也可使用您想用的扫描应用程序。

- 使用 ControlCenter4 标准模式进行扫描（Windows）
- 使用 ControlCenter4 高级模式进行扫描（Windows）
- 使用 Nuance™ PaperPort™ 14SE 或其他 Windows® 应用程序进行扫描
- 使用 Windows 照片库或 Windows 传真和扫描进行扫描

使用 ControlCenter4 标准模式进行扫描（Windows）

通过 ControlCenter4 标准模式使用设备的主要功能。

- 使用 ControlCenter4 标准模式进行扫描（Windows）
- 使用 ControlCenter4 标准模式将扫描数据作为 PDF 文件保存至文件夹（Windows）
- 使用 ControlCenter4 标准模式自动扫描文档的两面（Windows）
- ControlCenter4 标准模式的扫描设置（Windows）

使用 ControlCenter4 标准模式进行扫描（Windows）

选择**标准模式**作为 ControlCenter4 的模式设置。

1. 装入原稿。
2. 点击任务栏中的 （**ControlCenter4**）图标，然后点击**打开**。
3. 点击**扫描**选项卡。

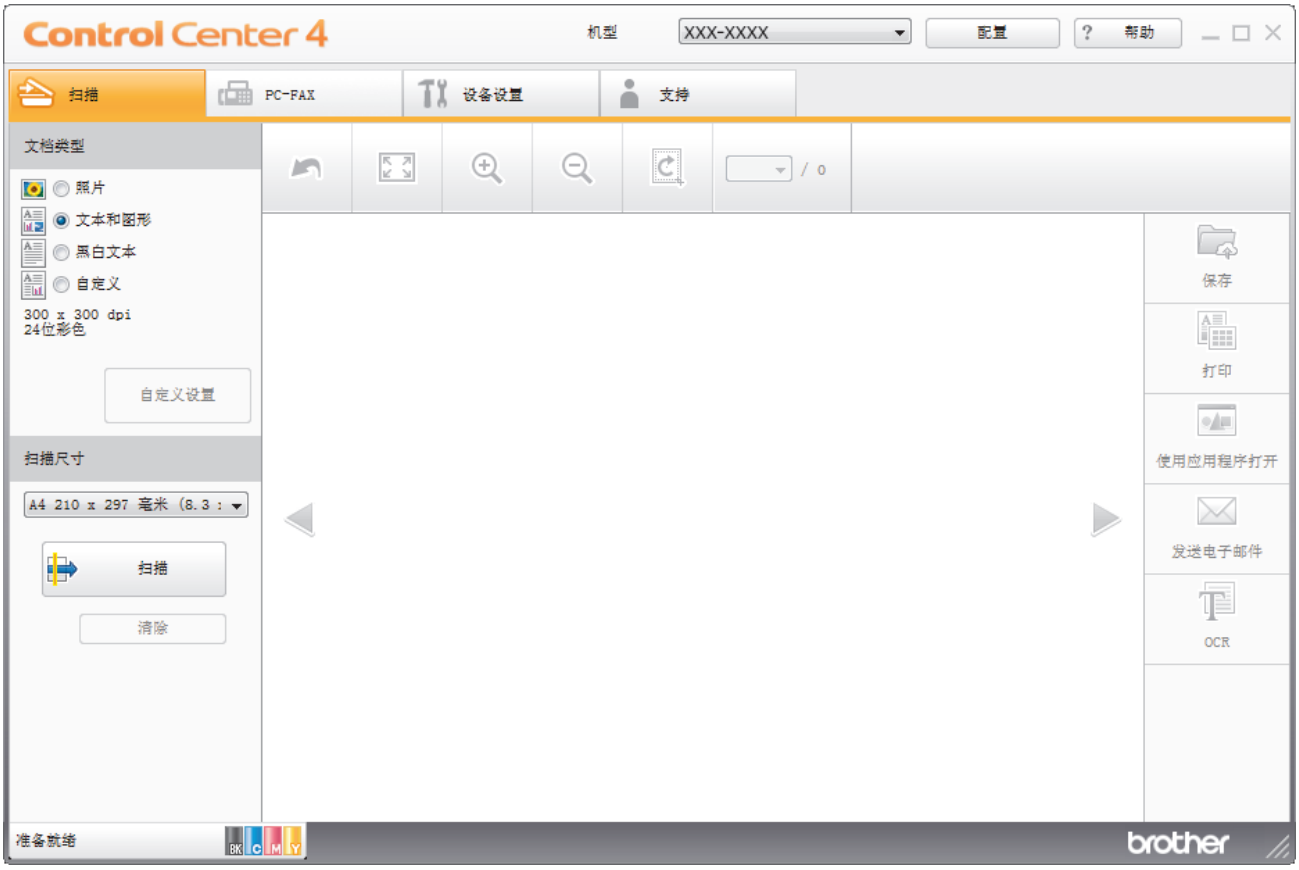

4. 选择**文档类型**。
5. 如有需要，更改文档的**扫描尺寸**。
6. 点击 （**扫描**）。

   设备开始扫描，扫描的图像将显示在图像浏览器中。
7. 点击左右箭头按钮预览每个扫描的图像。
8. 如有需要，裁剪扫描的图像。
9. 执行以下操作中的一项：
   - 点击 （**保存**）保存扫描数据。
   - 点击 （**打印**）打印扫描数据。
   - 点击 （**使用应用程序打开**）在另一个应用程序中打开扫描数据。
   - 点击 （**发送电子邮件**）将扫描数据添加到电子邮件中。
   - 点击 （**OCR**）将扫描文档转换成可编辑的文本文件。

相关信息

- 使用 ControlCenter4 标准模式进行扫描（Windows）
- 使用 ControlCenter4 标准模式选择文档类型（Windows）
- 使用 ControlCenter4 标准模式更改扫描尺寸（Windows）
- 使用 ControlCenter4 标准模式裁剪扫描图像（Windows）
- 使用 ControlCenter4 标准模式打印扫描的数据（Windows）
- 使用 ControlCenter4 标准模式扫描到应用程序（Windows）

使用 ControlCenter4 标准模式选择文档类型（Windows）

- 选择与要扫描的原稿类型匹配的**文档类型**。

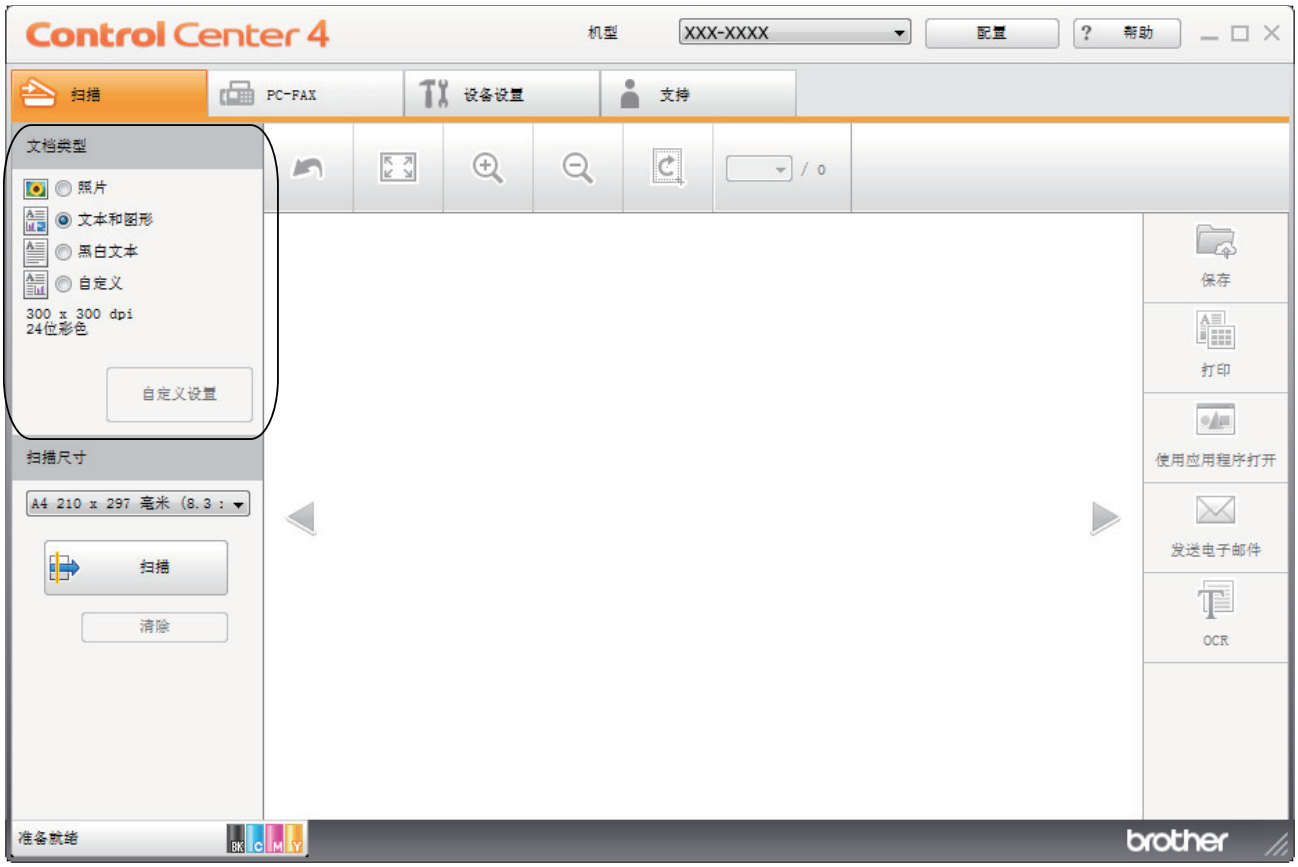

选项	说明
照片	600 x 600 dpi 24 位彩色
文本和图形	300 x 300 dpi 24 位彩色
黑白文本	200 x 200 dpi 黑白
自定义	300 x 300 dpi（24 **位彩色**为默认设置）点击**自定义设置**按钮选择所需扫描设置。

相关信息

- 使用 ControlCenter4 标准模式进行扫描（Windows）
- 自定义扫描设置（Windows）

自定义扫描设置（Windows）

选择**文档类型**列表中的**自定义**可更改高级扫描设置。

- 选择**自定义**，然后点击**自定义设置**按钮。

  将显示**自定义扫描设置**对话框。

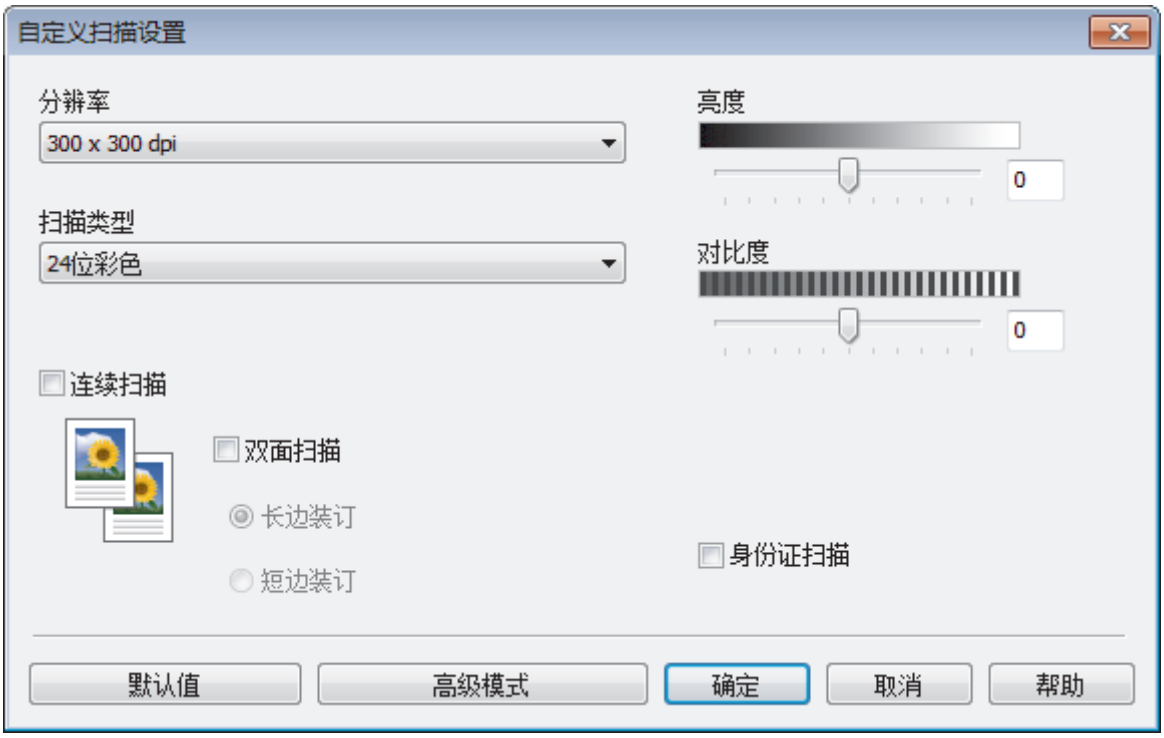

您可以更改以下设置：

分辨率

从**分辨率**下拉列表中选择扫描分辨率。分辨率越高，所占内存就越大，传输时间也就越长，但是可以获得更加精细的扫描图像。

扫描类型

从一系列扫描颜色深度选项中选择扫描类型。

- **自动**

  用于任何类型的文档。此模式会自动设定适合文档的颜色深度。

- **黑白**

  用于文本或艺术线条。

- **灰色（误差扩散）**

  用于照片图像或图形。（误差扩散是在不使用真灰色点的情况下创建模拟灰色图像的方法。黑点以特殊图案排布，形成灰色效果。）

- **真灰色**

  用于照片图像或图形。由于使用多达 256 级灰度阴影，因而此模式更为精确。

- **24 位彩色**

  用于创建色彩最精确的图像。此模式使用多达 1680 万种色彩扫描图像，但所需内存最大，且传输时间最长。

亮度

向右或向左拖动滑块设定**亮度**级别，使图像变亮或变暗。如果扫描的图像太亮，请降低亮度级别后重新扫描文档。如果扫描的图像太暗，请提高亮度级别后重新扫描文档。您还可以在相应字段中输入数值来设定**亮度**级别。

对比度

向右或向左拖动滑块可提高或降低**对比度**级别。级别提高时可以突出图像的深浅区域，级别降低时可以更好地再现灰色区域的细节。您还可以在相应字段中输入数值来设定**对比度**级别。

连续扫描

选择此选项可扫描多个页面。扫描完一页后，可以选择继续扫描，也可以选择结束扫描。

双面扫描

选中此复选框可扫描文档的两面。使用自动双面扫描功能时，必须根据原稿的布局选择**长边装订**或**短边装订**选项，以确保创建的数据文件能正常显示。

（MFC-L8900CDW）

身份证扫描

选中此复选框可将身份证的两面扫描到同一页面上。

高级模式

点击扫描设置对话框中的**高级模式**按钮，配置高级设置。

- **去除透背/图案**
  - **去除背景色**

    可去除原稿的底色，从而使得扫描数据更清晰。
- **旋转图像**

  旋转扫描图像。
- **跳过空白页**

  从扫描结果中删除文档的空白页面。
- **显示扫描结果**

  在计算机屏幕上显示保存的总页数和跳过的空白页数。
- **ADF 自动歪斜校正**

  使用自动进稿器扫描文档时，设备将自动更正文档的歪斜部分。

相关信息

- 使用 ControlCenter4 标准模式选择文档类型（Windows）

使用 ControlCenter4 标准模式更改扫描尺寸（Windows）

为了提高扫描速度，请从**扫描尺寸**下拉菜单中选择文档的精确尺寸。

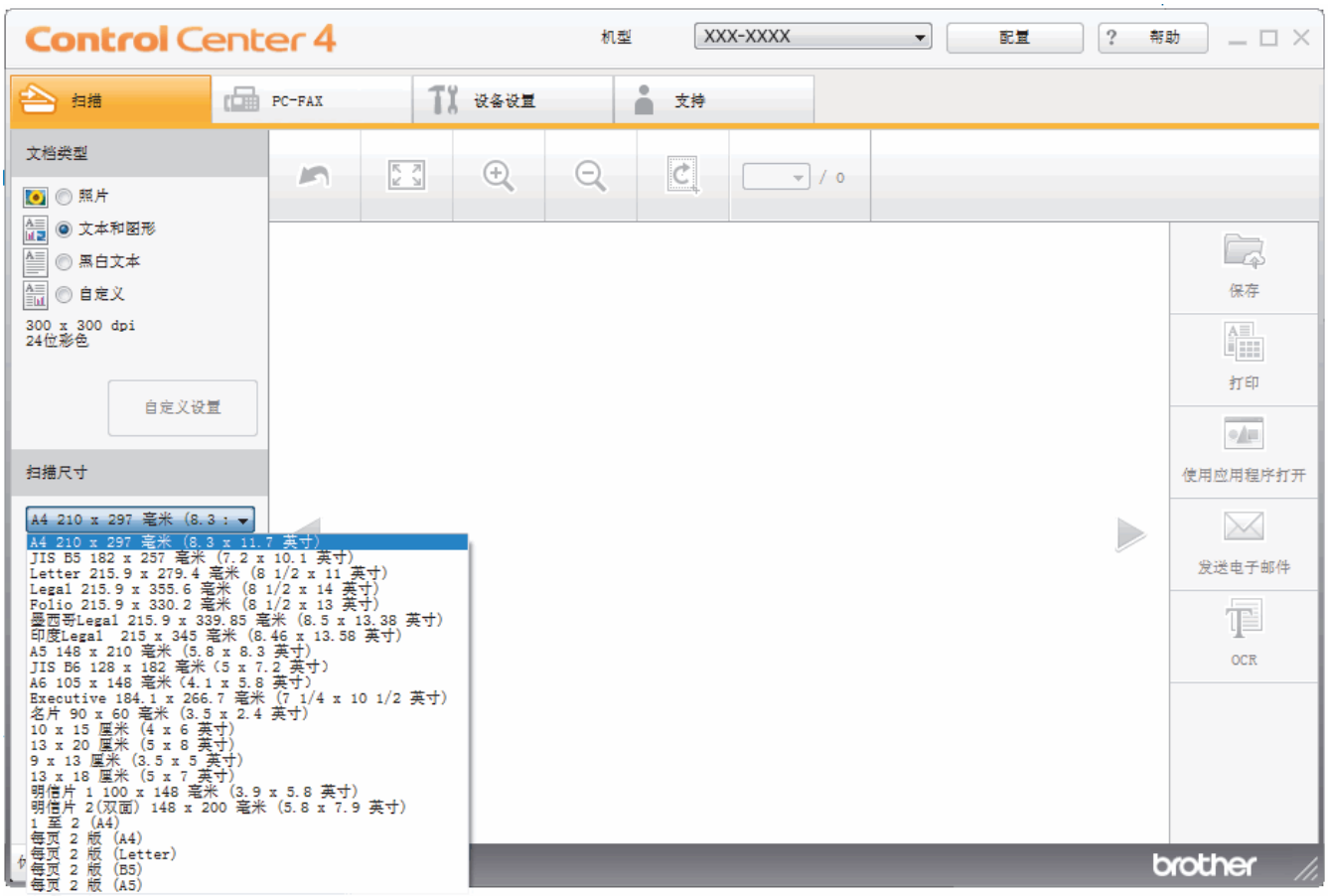

相关信息

- 使用 ControlCenter4 标准模式进行扫描（Windows）

使用 ControlCenter4 标准模式裁剪扫描图像（Windows）

使用图像编辑工具栏中的裁剪工具可裁剪扫描图像上不需要的部分。 使用**放大**和**缩小**工具有助于查看要裁剪的图像。

图像编辑工具栏

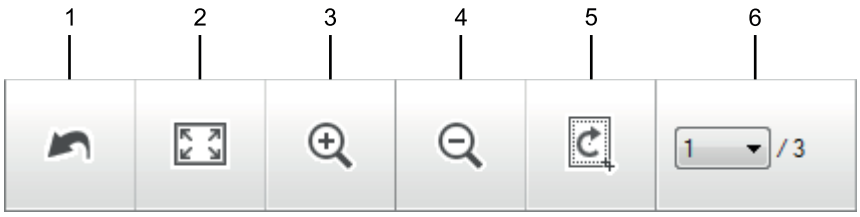

1. **重新开始**
   取消应用至所选图像的所有编辑。 编辑的图像恢复初始状态。
2. **适合窗口**
   显示扫描的图像，以便整个图像可显示在窗口中。
3. **放大**
   放大扫描的图像。
4. **缩小**
   缩小扫描的图像。
5. **剪切和编辑**
   去掉图像的外围部分。 点击**剪切和编辑**按钮，然后调整方框，使其包含剪切后要保留的区域。
6. **页面计数器**
   表示 image viewer 中当前所示的扫描页面的页码。要显示其他页面，从页码下拉列表中选择所需页码。

如果扫描了多个页面，可点击预览窗口中的左右箭头按钮查看下一个或上一个扫描页面。

1. 扫描文档。
2. 点击 （**剪切和编辑**）编辑扫描图像。

   出现**剪切和编辑 - ControlCenter4** 窗口。

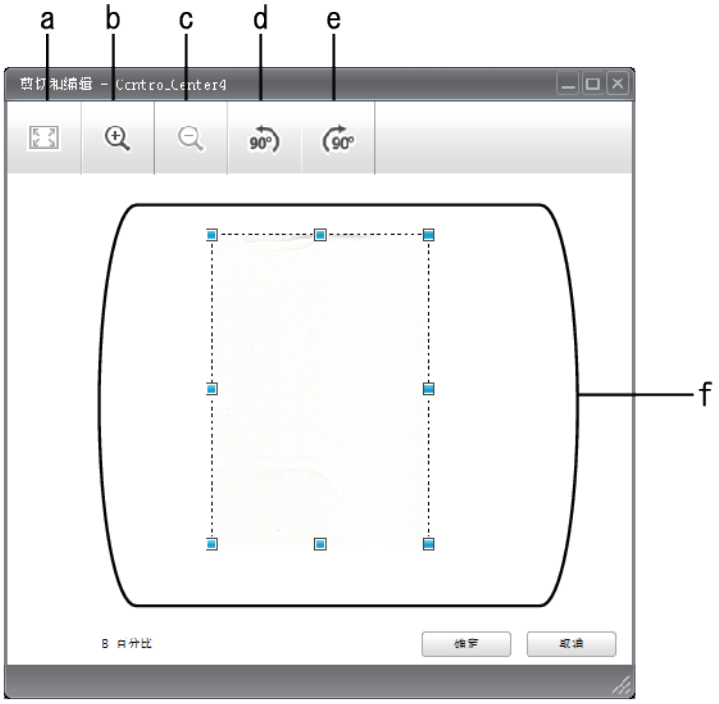

a. 放大扫描的图像，以便整个图像适合窗口大小。
b. 放大图像。
c. 缩小图像。
d. 将图像逆时针旋转 90 度。
e. 将图像顺时针旋转 90 度。
f. 点击并拖动方框，调整要裁剪的部分。

3. 点击**确定**。
   编辑的图像将显示在 image viewer 中。

相关信息

- 使用 ControlCenter4 标准模式进行扫描（Windows）

使用 ControlCenter4 标准模式打印扫描的数据 (Windows)

在 Brother 设备上扫描文档，然后使用 ControlCenter4 中可用的打印机驱动程序功能打印副本。

1. 扫描文档。
2. 点击 **打印**。

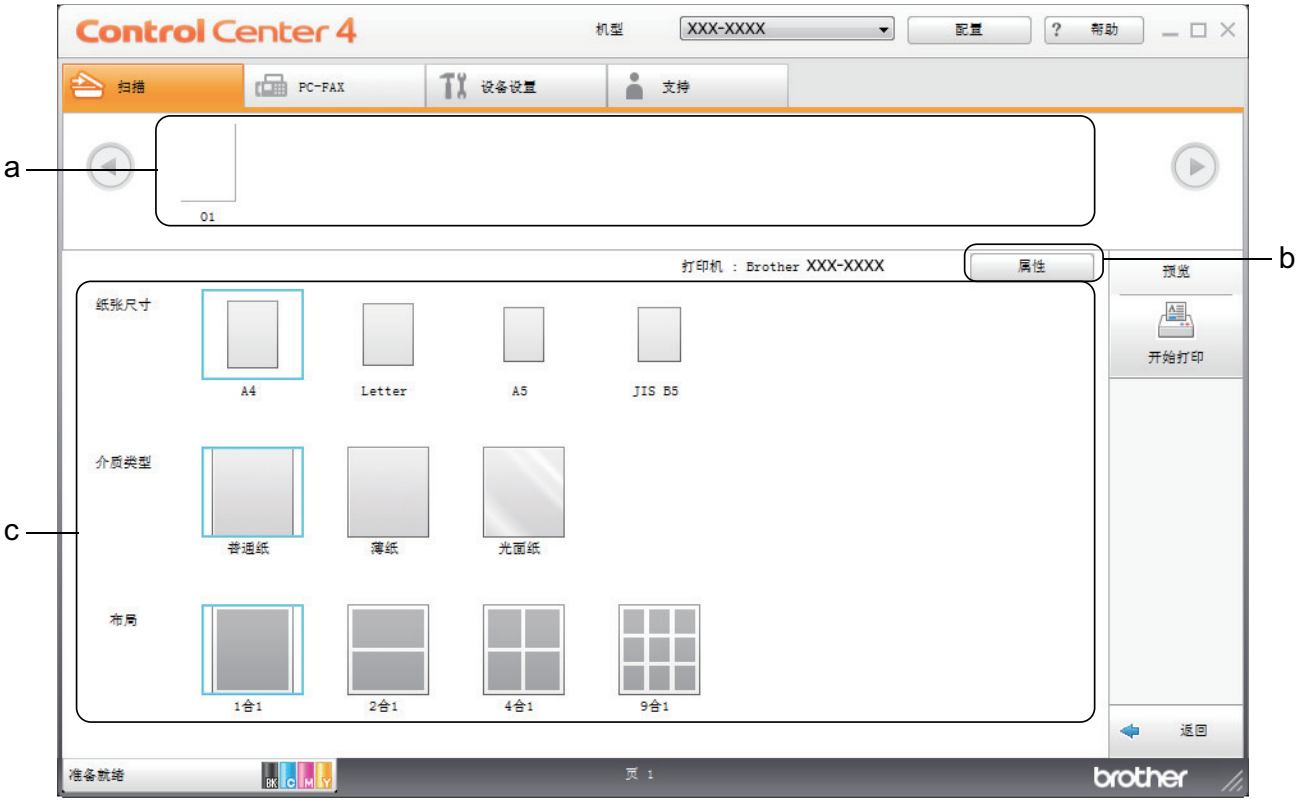

a. 显示当前选择的所有图像。

b. 点击**属性**按钮更改特定的打印机设置。

c. 选择**纸张尺寸**、**介质类型**和**布局**选项。当前设置显示在蓝色方框中。

3. 配置打印设置，然后点击**开始打印**按钮。

相关信息

- 使用 ControlCenter4 标准模式进行扫描 (Windows)

使用 ControlCenter4 标准模式扫描到应用程序（Windows）

使用**使用应用程序打开**按钮可将图像直接扫描到图形应用程序以进行编辑。

选择**标准模式**作为 ControlCenter4 的模式设置。

1. 装入原稿。
2. 点击任务栏中的 （**ControlCenter4**）图标，然后点击**打开**。
3. 点击**扫描**选项卡。

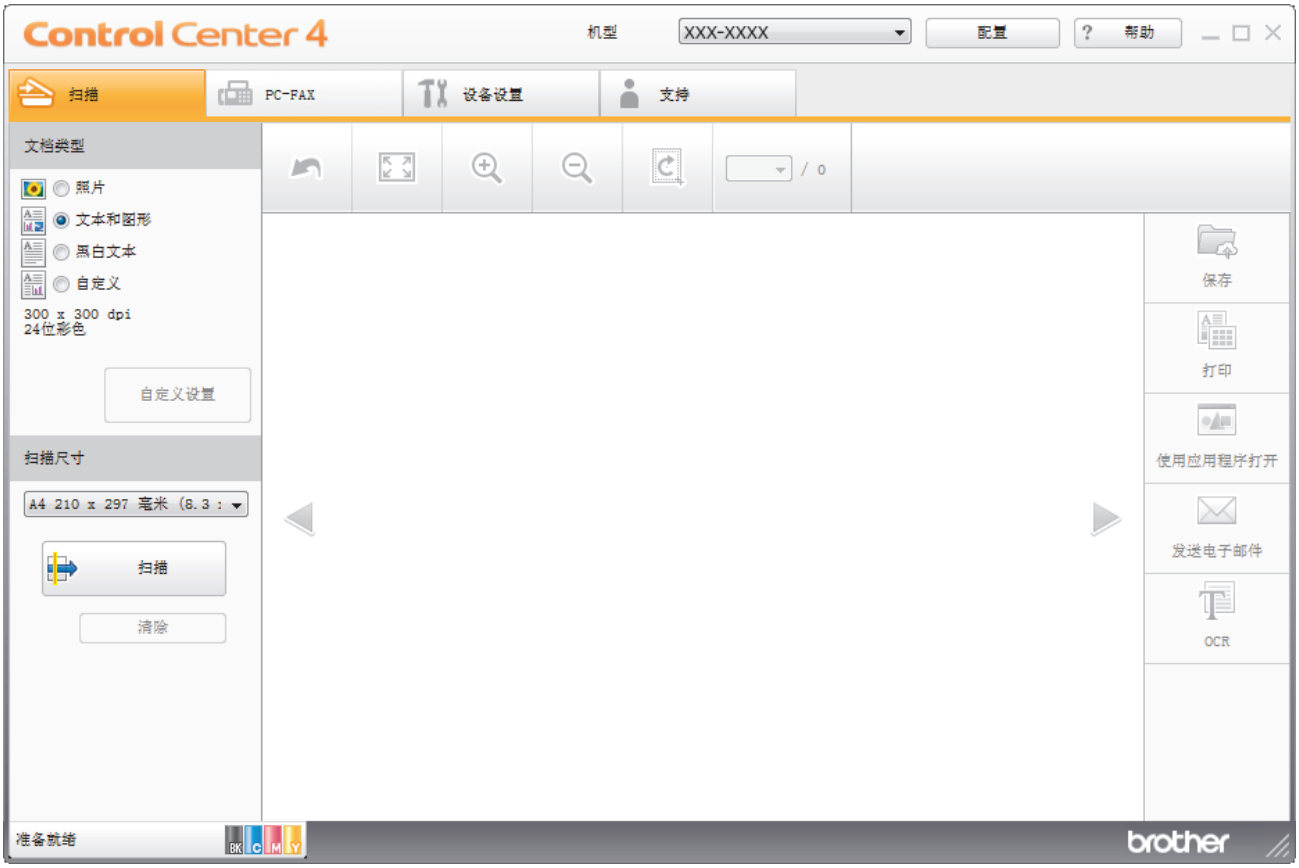

4. 选择**文档类型**。
5. 如有需要，更改文档尺寸。
6. 点击 （**扫描**）。

   设备开始扫描，扫描的图像将显示在图像浏览器中。
7. 点击左右箭头按钮预览每个扫描的图像。
8. 如有需要，裁剪扫描的图像。
9. 点击**使用应用程序打开**按钮。
10. 从下拉列表中选择应用程序，然后点击**确定**。

    图像在所选应用程序中打开。

相关信息

- 使用 ControlCenter4 标准模式进行扫描（Windows）

使用 ControlCenter4 标准模式将扫描数据作为 PDF 文件保存至文件夹（Windows）

选择**标准模式**作为 ControlCenter4 的模式设置。

1. 装入原稿。
2. 点击任务栏中的 （**ControlCenter4**）图标，然后点击**打开**。
3. 点击**扫描**选项卡。

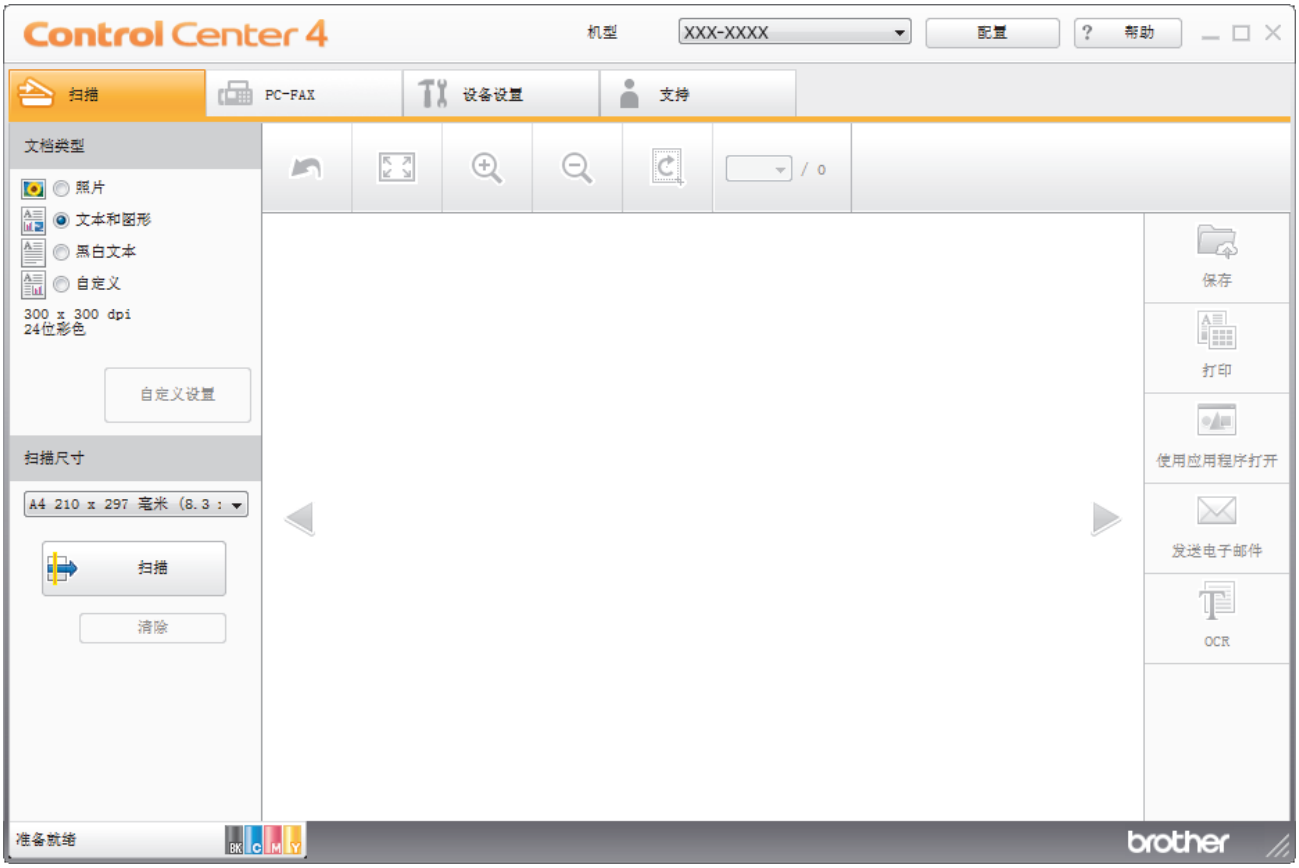

4. 选择**文档类型**。
5. 如有需要，更改文档尺寸。
6. 点击 （**扫描**）。

   设备开始扫描，扫描的图像将显示在图像浏览器中。
7. 点击左右箭头按钮预览每个扫描的图像。
8. 点击**保存**。

   出现**保存**对话框。
9. 点击**文件类型**下拉列表，然后选择 PDF 文件。

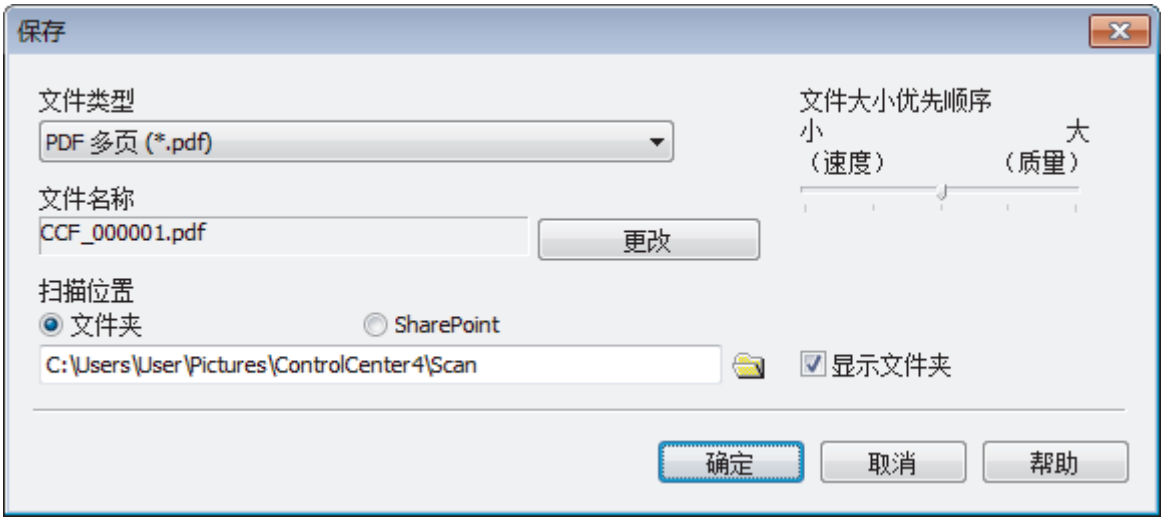

要将文档保存为受密码保护的 PDF，从**安全 PDF 单页 (*.pdf)**下拉列表中选择**安全 PDF 多页 (*.pdf)**或**文件类型**，点击 ，然后输入密码。

10. 如有需要，要更改文件名，点击**更改**按钮。
11. 点击文件夹图标，浏览并选择您想用于保存扫描文档的文件夹。
12. 点击**确定**。

    扫描的文档将以 PDF 格式保存到目标文件夹中。

相关信息

- 使用 ControlCenter4 标准模式进行扫描 (Windows)

使用 ControlCenter4 标准模式自动扫描文档的两面（Windows）

选择**标准模式**作为 ControlCenter4 的模式设置。

1. 将文档放入自动进稿器。

要自动扫描文档的两面，必须使用自动进稿器，而不能使用平板扫描器。

2. 点击任务栏中的 （**ControlCenter4**）图标，然后点击**打开**。
3. 点击**扫描**选项卡。

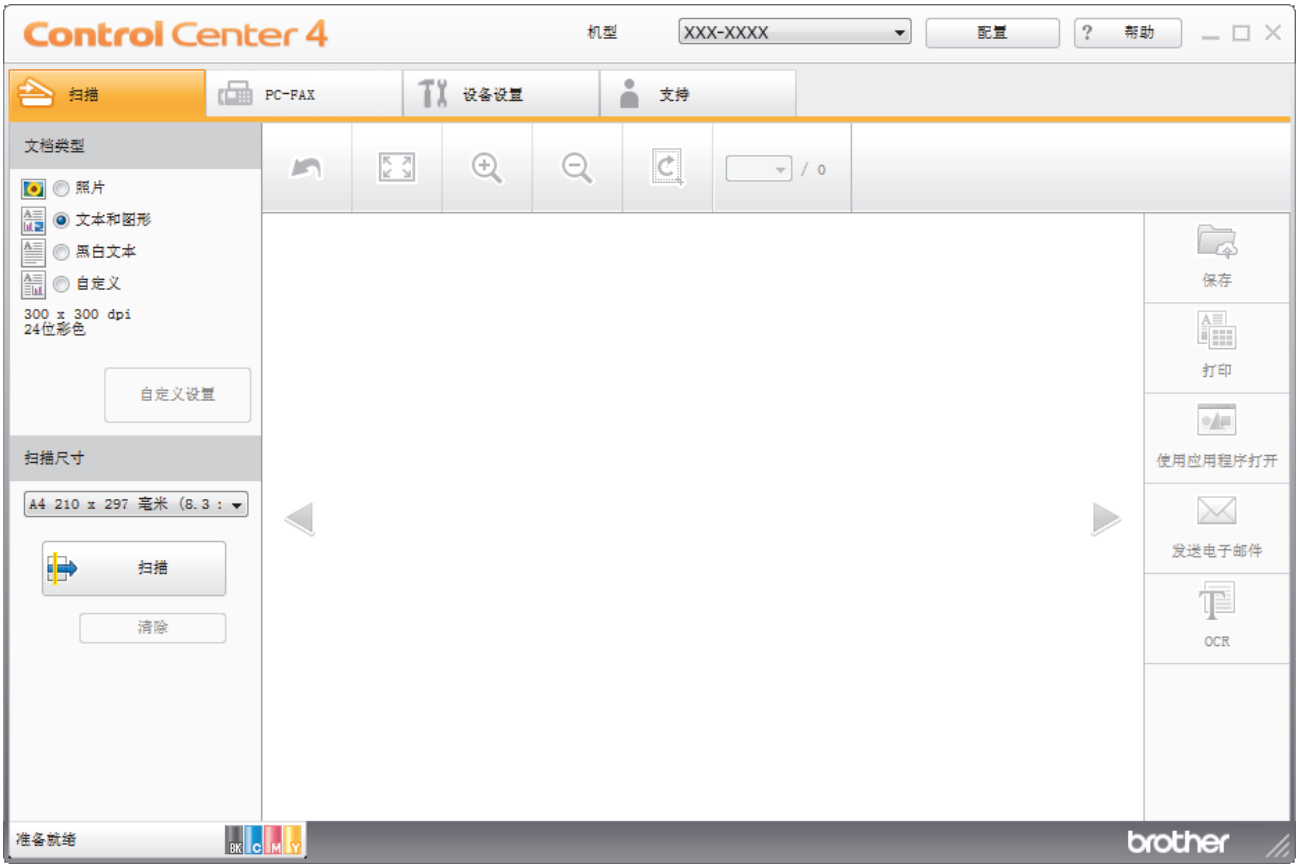

4. 在**文档类型**中选择**自定义**，然后点击**自定义设置**按钮。
   出现**自定义扫描设置**对话框。
5. 选中**双面扫描**复选框。
6. 根据原稿布局，选择**长边装订**或**短边装订**选项。
7. 如有需要，配置其他**自定义扫描设置**。
8. 点击**确定**。
9. 点击 （**扫描**）。
   设备开始扫描，扫描的图像将显示在图像浏览器中。
10. 点击左右箭头按钮预览每个扫描的图像。
11. 执行以下操作中的一项：
    - 点击 （**保存**）保存扫描数据。
    - 点击 （**打印**）打印扫描数据。
    - 点击 （**使用应用程序打开**）在另一个应用程序中打开扫描数据。

- 点击 （**发送电子邮件**）将扫描数据添加到电子邮件中。
- 点击 （**OCR**）将扫描文档转换成可编辑的文本文件。

相关信息

- 使用 ControlCenter4 标准模式进行扫描（Windows）

ControlCenter4 标准模式的扫描设置（Windows）

设置	适用功能			
	使用应用程序打开	OCR	发送电子邮件	保存
文件类型	–	是	是	是
目标应用程序	是	是	–	–
OCR 语言	–	是	–	–
文件名称	–	–	–	是
扫描位置	–	–	–	是
显示文件夹	–	–	–	是
文件大小优先顺序	–	–	是	是

文件类型

选择扫描数据要使用的文件类型。

对于发送电子邮件和保存

- Windows Bitmap（*.bmp）
- JPEG（*.jpg）（建议大多数用户扫描图片时使用）
- TIFF 单页（*.tif）
- TIFF 多页（*.tif）
- Portable Network Graphics（*.png）
- PDF 单页（*.pdf）（建议用于扫描和共享文档）
- PDF 多页（*.pdf）（建议用于扫描和共享文档）
- PDF/A 单页（*.pdf）（建议用于扫描和共享文档）
- PDF/A 多页（*.pdf）（建议用于扫描和共享文档）
- 高压缩 PDF 单页（*.pdf）
- 高压缩 PDF 多页（*.pdf）
- 安全 PDF 单页（*.pdf）
- 安全 PDF 多页（*.pdf）
- 可搜索 PDF 单页（*.pdf）
- 可搜索 PDF 多页（*.pdf）
- XML Paper Specification（*.xps）（在 Windows 7、Windows 8 和 Windows 10 操作系统下，并使用支持 XML Paper Specification（XML 纸张规格）文件的应用程序时，XML Paper Specification（XML 纸张规格）可用）
- Microsoft Office Word（*.docx）
- Microsoft Office PowerPoint（*.pptx）
- Microsoft Office Excel（*.xlsx）

适用于 OCR

- HTML 3.2（*.htm）
- HTML 4.0（*.htm）
- Microsoft Excel 2003，XP（*.xls）
- RTF Word 2000（*.rtf）
- WordPad（*.rtf）
- WordPerfect 9，10（*.wpd）
- Text（*.txt）

- 可搜索 PDF 单页 (*.pdf)
- 可搜索 PDF 多页 (*.pdf)

目标应用程序

从下拉列表中选择目标应用程序。

OCR 语言

将光学字符识别 (OCR) 语言设置为与扫描文档的文本语言相匹配的语言。

文件名称

点击**更改**可更改文件名的前缀。

扫描位置

选择**文件夹**或 SharePoint 单选按钮，以指定您想要保存扫描文档的目标位置。

显示文件夹

选择此选项可在扫描后自动显示目标文件夹。

文件大小优先顺序

调整扫描图像的数据压缩比。左右拖动**文件大小优先顺序**滑块可更改文件大小。

自定义设置

选择**自定义**选项，点击**自定义设置**按钮，然后更改设置。

扫描尺寸

从**扫描尺寸**下拉菜单中选择文档的精确尺寸。

相关信息

- 使用 ControlCenter4 标准模式进行扫描 (Windows)

使用 ControlCenter4 高级模式进行扫描（Windows）

在 ControlCenter4 高级模式下，您可以更好地控制设备功能的具体设置，并可自定义单键扫描操作。

- 使用 ControlCenter4 高级模式扫描照片和图像（Windows）
- 使用 ControlCenter4 高级模式将扫描数据作为 PDF 文件保存至文件夹（Windows）
- 使用 ControlCenter4 高级模式自动扫描文档的两面（Windows）
- 使用 ControlCenter4 高级模式扫描身份证的两面（Windows）
- 使用 ControlCenter4 高级模式扫描到电子邮件附件（Windows）
- 使用 ControlCenter4 高级模式扫描到可编辑文本文件（OCR）（Windows）
- ControlCenter4 高级模式的扫描设置（Windows）

使用 ControlCenter4 高级模式扫描照片和图像（Windows）

将扫描的照片或图像直接发送到计算机中。

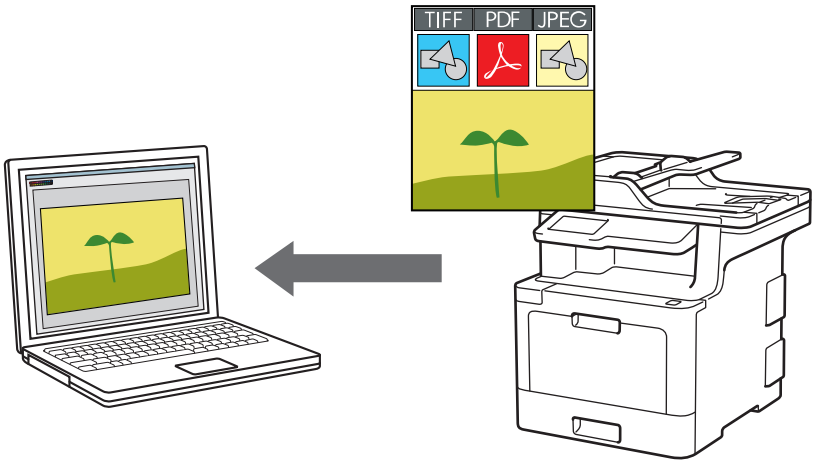

选择**高级模式**作为 ControlCenter4 的模式设置。

1. 装入原稿。
2. 点击任务栏中的 （**ControlCenter4**）图标，然后点击**打开**。
3. 点击**扫描**选项卡。

4. 点击**图像**按钮。
   将出现扫描设置对话框。

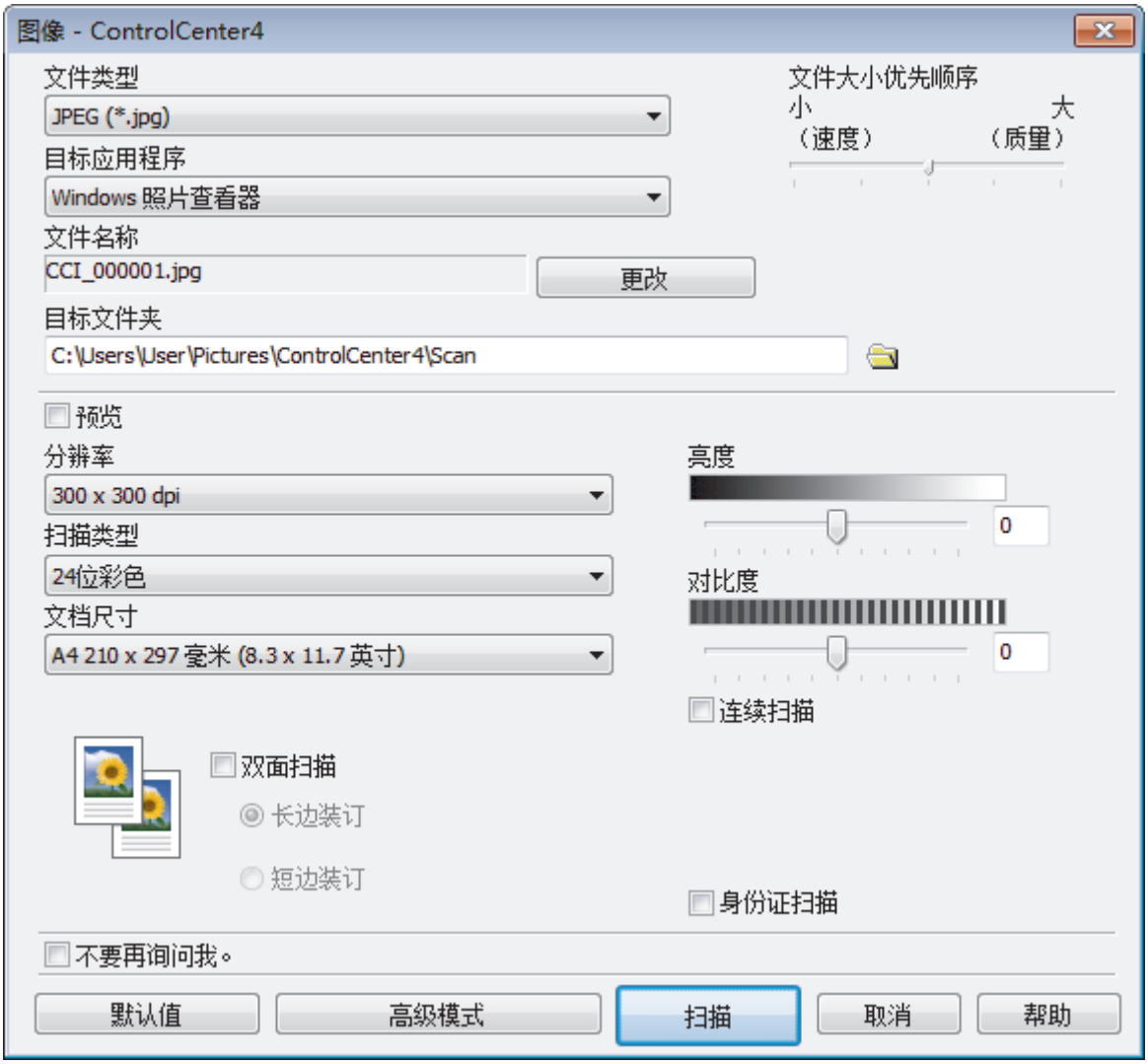

5. 如有需要，更改文件格式、文件名、目标文件夹、分辨率和色彩等扫描设置。

- 要更改文件名，点击**更改**。
- 要更改**目标文件夹**，点击文件夹图标。
- 若要预览和配置已扫描图像，请选中**预览**复选框。

6. 点击 **扫描**。
   设备开始扫描。图像在所选应用程序中打开。

相关信息

- 使用 ControlCenter4 高级模式进行扫描（Windows）

使用 ControlCenter4 高级模式将扫描数据作为 PDF 文件保存至文件夹（Windows）

扫描文档并将其以 PDF 文件格式保存至计算机上的文件夹中。

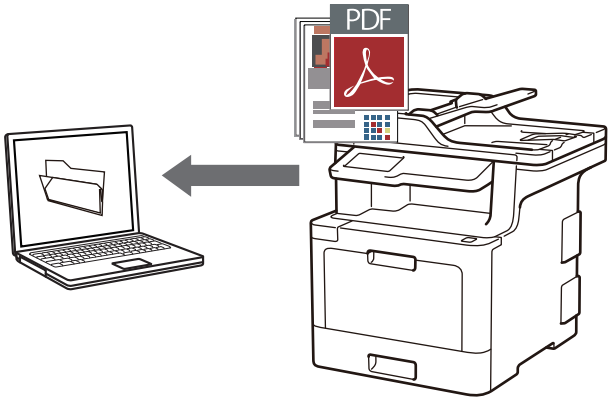

选择**高级模式**作为 ControlCenter4 的模式设置。

1. 装入原稿。
2. 点击任务栏中的 （**ControlCenter4**）图标，然后点击**打开**。
3. 点击**扫描**选项卡。

4. 点击**文件**按钮。
   将出现扫描设置对话框。

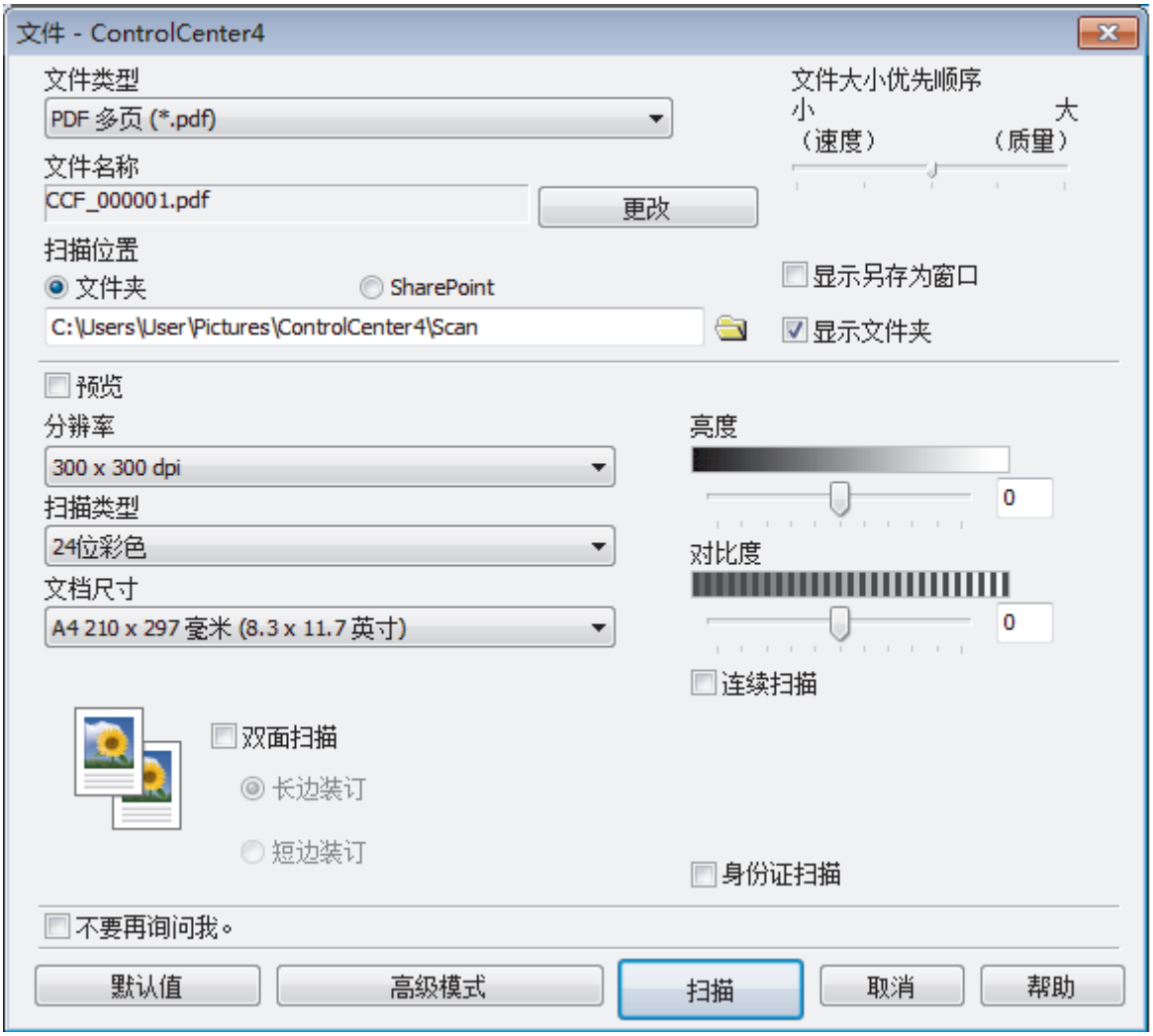

5. 点击**文件类型**下拉列表，然后选择 PDF 文件。

> 要将文档保存为受密码保护的 PDF，从**文件类型**下拉列表中选择**安全 PDF 单页 (*.pdf)**或**安全 PDF 多页 (*.pdf)**，点击 ，然后输入密码。

6. 点击文件夹图标，浏览并选择您想用于保存扫描文档的文件夹。
7. 如有需要，更改文件格式、文件名、分辨率和色彩等扫描设置。

> 若要预览和配置已扫描图像，请选中**预览**复选框。

8. 点击**扫描**。
   设备开始扫描。文件保存在所选文件夹中。

相关信息

- 使用 ControlCenter4 高级模式进行扫描 (Windows)

使用 ControlCenter4 高级模式自动扫描文档的两面（Windows）

选择**高级模式**作为 ControlCenter4 的模式设置。

1. 将文档放入自动进稿器。

要自动扫描文档的两面，必须使用自动进稿器，而不能使用平板扫描器。

2. 点击任务栏中的 （**ControlCenter4**）图标，然后点击**打开**。
3. 点击**扫描**选项卡。

4. 点击您想更改其设置的按钮（**图像**、**OCR**、**电子邮件** 或 **文件**）。
   将出现扫描设置对话框。
5. 选中**双面扫描**复选框。
6. 根据原稿布局，选择**长边装订**或**短边装订**选项。
7. 如有需要，更改文件格式、文件名、目标文件夹、分辨率和色彩等扫描设置。

- 要更改文件名，点击**更改**。
- 要更改**目标文件夹**，点击文件夹图标。

8. 点击 **扫描**。
   设备开始扫描。

您更改了所选“扫描到”操作的默认设置。下次选择扫描选项（**图像**、**OCR**、**电子邮件**或**文件**）执行此操作时，将使用这些设置。

相关信息

- 使用 ControlCenter4 高级模式进行扫描（Windows）

使用 ControlCenter4 高级模式扫描身份证的两面（Windows）

选择**高级模式**作为 ControlCenter4 的模式设置。

1. 将身份证放到平板扫描器上。
2. 点击任务栏中的 （**ControlCenter4**）图标，然后点击**打开**。
3. 点击**扫描**选项卡。

4. 点击**文件**按钮。
   将出现扫描设置对话框。

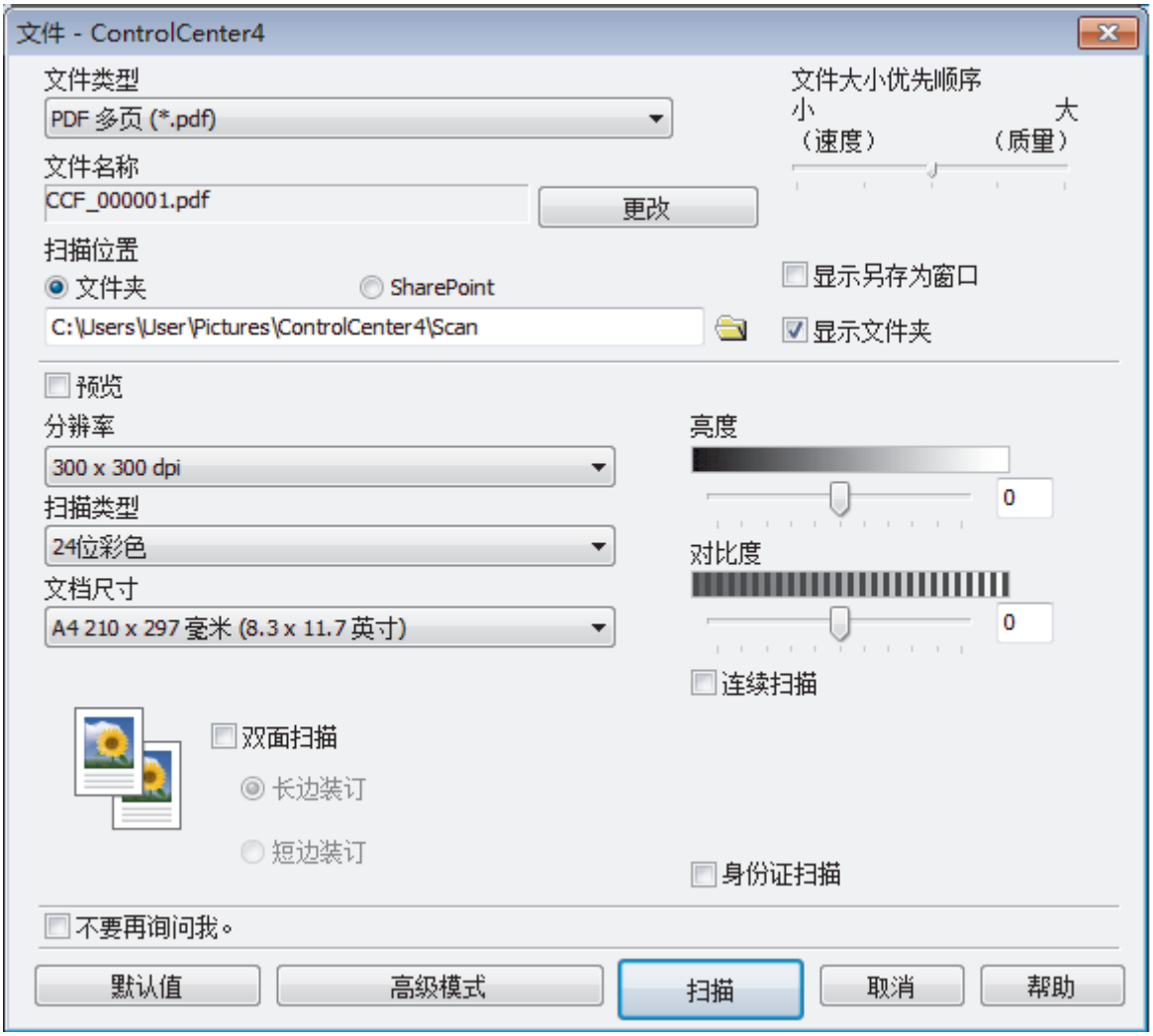

5. 选中**身份证扫描**复选框。
   将显示提示对话框。
6. 阅读屏幕提示，然后按 **确定**。
7. 如有需要，更改文件格式、文件名、扫描位置、分辨率和色彩等扫描设置。
8. 点击 **扫描**。
   设备开始扫描身份证的一面。
9. 设备扫描完一面后，翻转身份证，然后点击**继续**扫描另一面。
10. 点击 **完成**。

相关信息

- 使用 ControlCenter4 高级模式进行扫描 (Windows)

使用 ControlCenter4 高级模式扫描到电子邮件附件（Windows）

将扫描文档作为电子邮件附件发送。

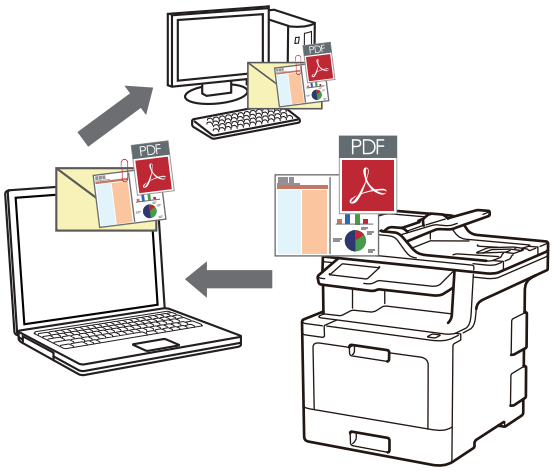

- 选择**高级模式**作为 ControlCenter4 的模式设置。
- 扫描到电子邮件功能不支持网页邮件（Webmail）服务。请使用扫描到图像或扫描到文件功能扫描文档或图片，然后将扫描文件作为附件添加到电子邮件信息中。

设备将数据扫描到您的默认电子邮件客户端。

1. 装入原稿。
2. 点击任务栏中的 （**ControlCenter4**）图标，然后点击**打开**。
3. 点击**扫描**选项卡。

4. 点击**电子邮件**按钮。
   将出现扫描设置对话框。

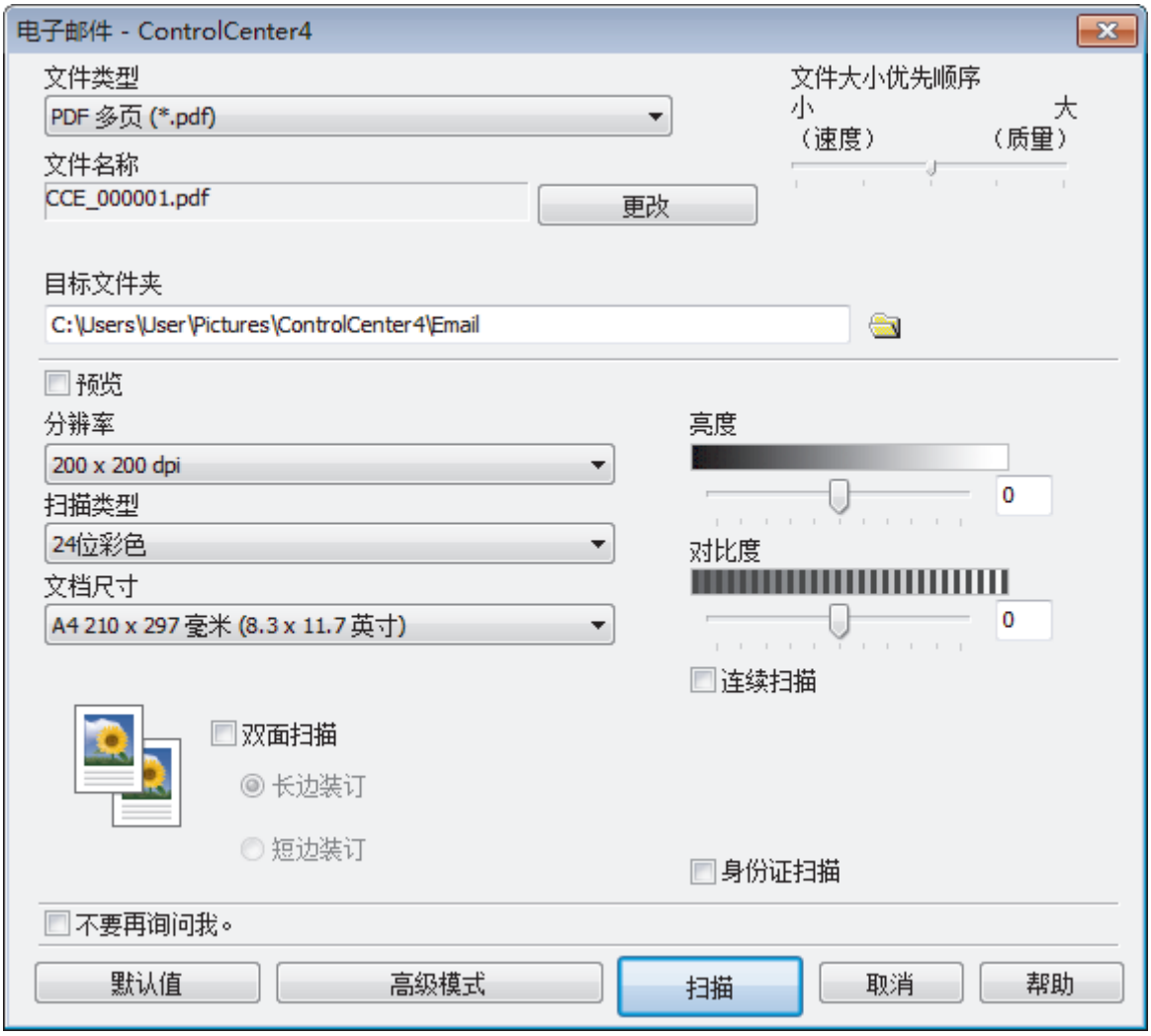

5. 如有需要，更改文件格式、文件名、目标文件夹、分辨率和色彩等扫描设置。

- 要更改文件名，点击**更改**。
- 要更改**目标文件夹**，点击文件夹图标。
- 若要预览和配置已扫描图像，请选中**预览**复选框。

6. 点击**扫描**。

   设备开始扫描。默认的电子邮件应用程序打开，扫描图像作为附件添加到新的空白电子邮件中。

相关信息

- 使用 ControlCenter4 高级模式进行扫描（Windows）

使用 ControlCenter4 高级模式扫描到可编辑文本文件（OCR）（Windows）

本设备采用光学字符识别（OCR）技术，可将扫描文档中的字符转换为文本。您可以使用任一文本编辑应用程序编辑此文本。

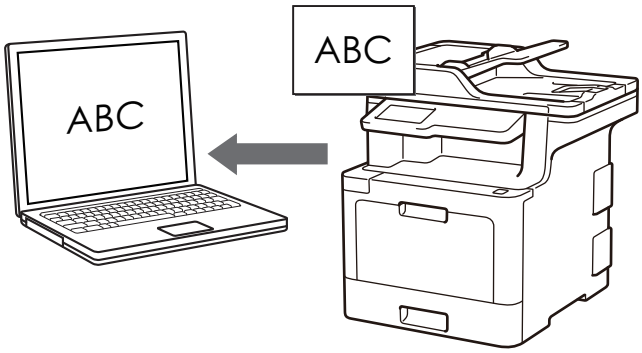

- 选择**高级模式**作为 ControlCenter4 的模式设置。

1. 装入原稿。
2. 点击任务栏中的 （**ControlCenter4**）图标，然后点击**打开**。
3. 点击**扫描**选项卡。

4. 点击 **OCR** 按钮。
   将出现扫描设置对话框。

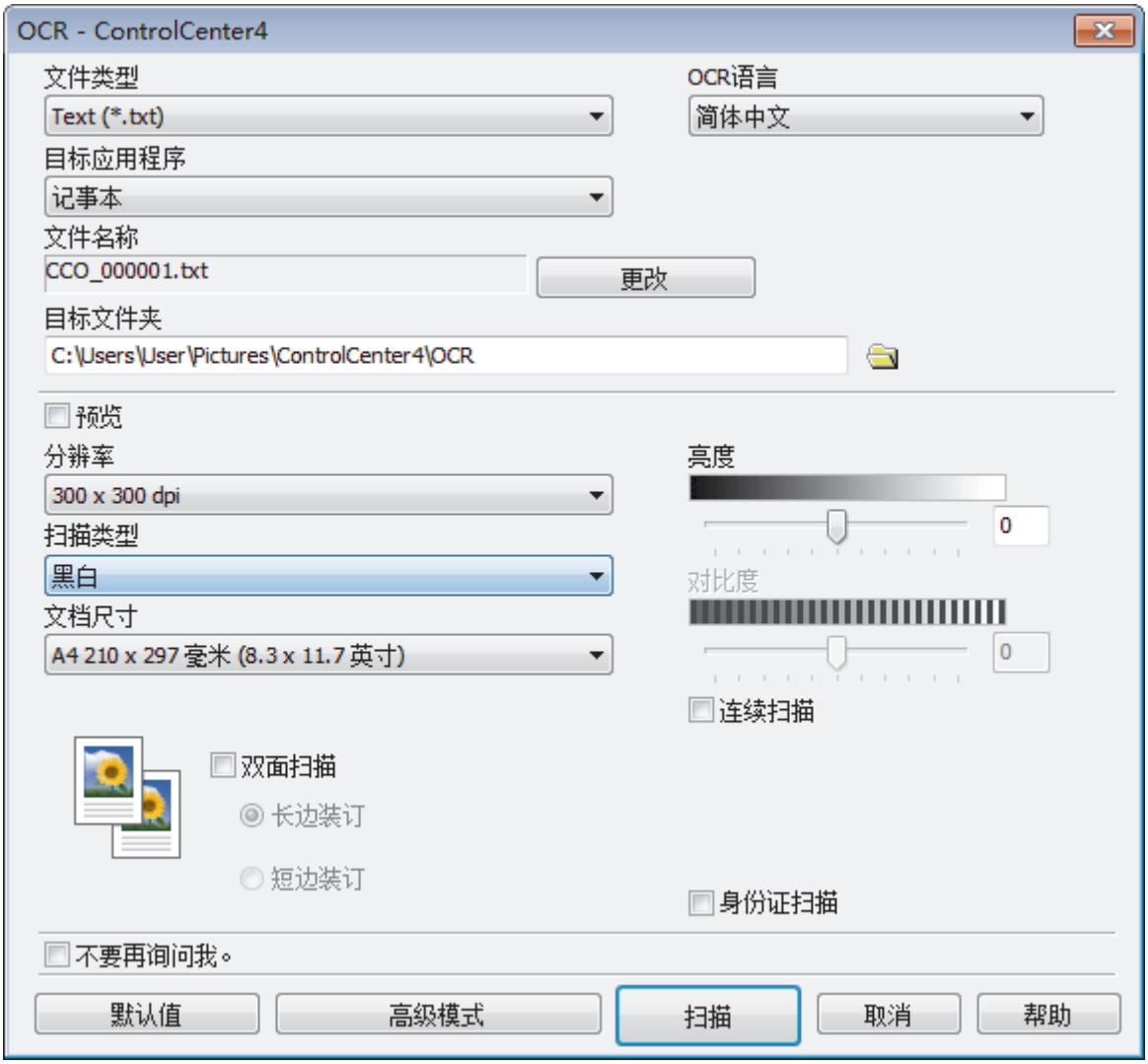

5. 如有需要，更改文件格式、文件名、目标文件夹、分辨率和色彩等扫描设置。

- 要更改文件名，点击**更改**。
- 要更改**目标文件夹**，点击文件夹图标。
- 若要预览和配置已扫描图像，请选中**预览**复选框。

6. 点击 **扫描**。

设备扫描文档并转换为可编辑文本，然后将其发送到默认文字处理应用程序。

相关信息

- 使用 ControlCenter4 高级模式进行扫描 (Windows)

ControlCenter4 高级模式的扫描设置 (Windows)

设置	适用功能			
	图像	OCR	电子邮件	文件
文件类型	是	是	是	是
目标应用程序	是	是	–	–
OCR 语言	–	是	–	–
文件名称	是	是	是	是
扫描位置 或 目标文件夹	是	是	是	是
显示文件夹	–	–	–	是
显示另存为窗口	–	–	–	是
文件大小优先顺序	是	–	是	是
预览	是	是	是	是
分辨率	是	是	是	是
扫描类型	是	是	是	是
文档尺寸	是	是	是	是
亮度	是	是	是	是
对比度	是	是	是	是
连续扫描	是	是	是	是
双面扫描	是	是	是	是
身份证扫描	是	是	是	是
高级模式	是	是	是	是
默认值	是	是	是	是

文件类型

选择扫描数据要使用的文件类型。

对于图像、电子邮件和文件

- Windows Bitmap (*.bmp)
- JPEG (*.jpg)(建议大多数用户扫描图片时使用)
- TIFF 单页 (*.tif)
- TIFF 多页 (*.tif)
- Portable Network Graphics (*.png)
- PDF 单页 (*.pdf)(建议用于扫描和共享文档)
- PDF 多页 (*.pdf)(建议用于扫描和共享文档)
- PDF/A 单页 (*.pdf)(建议用于扫描和共享文档)
- PDF/A 多页 (*.pdf)(建议用于扫描和共享文档)
- 高压缩 PDF 单页 (*.pdf)
- 高压缩 PDF 多页 (*.pdf)
- 安全 PDF 单页 (*.pdf)
- 安全 PDF 多页 (*.pdf)
- 可搜索 PDF 单页 (*.pdf)
- 可搜索 PDF 多页 (*.pdf)

- **XML Paper Specification (*.xps)**(在 Windows 7、Windows 8 和 Windows 10 操作系统下，并使用支持 XML Paper Specification (XML 纸张规格) 文件的应用程序时，XML Paper Specification (XML 纸张规格) 可用)

对于电子邮件和文件

- **Microsoft Office Word (*.docx)**
- **Microsoft Office PowerPoint (*.pptx)**
- **Microsoft Office Excel (*.xlsx)**

适用于 OCR

- **HTML 3.2 (*.htm)**
- **HTML 4.0 (*.htm)**
- **Microsoft Excel 2003, XP (*.xls)**
- **RTF Word 2000 (*.rtf)**
- **WordPad (*.rtf)**
- **WordPerfect 9, 10 (*.wpd)**
- **Text (*.txt)**
- **可搜索 PDF 单页 (*.pdf)**
- **可搜索 PDF 多页 (*.pdf)**

目标应用程序

从下拉列表中选择目标应用程序。

OCR 语言

将 OCR 语言设置为与扫描文档的文本相匹配的语言。

文件名称

点击**更改**可更改文件名的前缀。

扫描位置

选择**文件夹**或 **SharePoint** 单选按钮，以指定您想要保存扫描文档的目标位置。

目标文件夹

点击文件夹图标，浏览并选择您想用于保存扫描文档的文件夹。

显示文件夹

选择此选项可在扫描后自动显示目标文件夹。

显示另存为窗口

选择此选项可在每次扫描时都指定扫描图像的保存位置。

文件大小优先顺序

调整扫描图像的数据压缩比。左右拖动**文件大小优先顺序**滑块可更改文件大小。

预览

选择**预览**选项，可在扫描前预览并裁剪图像。

分辨率

从**分辨率**下拉列表中选择扫描分辨率。分辨率越高，所占内存就越大，传输时间也就越长，但是可以获得更加精细的扫描图像。

扫描类型

从一系列扫描颜色深度选项中选择扫描类型。

- **自动**

  用于任何类型的文档。此模式会自动设定适合文档的颜色深度。

- **黑白**

  用于文本或艺术线条。

- **灰色（误差扩散）**

  用于照片图像或图形。（误差扩散是在不使用真灰色点的情况下创建模拟灰色图像的方法。黑点以特殊图案排布，形成灰色效果。）

- **真灰色**

  用于照片图像或图形。由于使用多达 256 级灰度阴影，因而此模式更为精确。

- **24 位彩色**

  用于创建色彩最精确的图像。此模式使用多达 1680 万种色彩扫描图像，但所需内存最大，且传输时间最长。

文档尺寸

从**文档尺寸**下拉列表中选择文档的精确尺寸。

- 如果选择 **1 至 2 (A4)** 选项，扫描的图像将被拆分为两个 A5 尺寸的文档。

亮度

向右或向左拖动滑块设定**亮度**级别，使图像变亮或变暗。如果扫描的图像太亮，请降低亮度级别后重新扫描文档。如果扫描的图像太暗，请提高亮度级别后重新扫描文档。您还可以在相应字段中输入数值来设定**亮度**级别。

对比度

向右或向左拖动滑块可提高或降低**对比度**级别。级别提高时可以突出图像的深浅区域，级别降低时可以更好地再现灰色区域的细节。您还可以在相应字段中输入数值来设定**对比度**级别。

连续扫描

选择此选项可扫描多个页面。扫描完一页后，可以选择继续扫描，也可以选择结束扫描。

双面扫描

选中此复选框可扫描文档的两面。使用自动双面扫描功能时，必须根据原稿的布局选择**长边装订**或**短边装订**选项，以确保创建的数据文件能正常显示。

(MFC-L8900CDW)

身份证扫描

选中此复选框可将身份证的两面扫描到同一页面上。

高级模式

点击扫描设置对话框中的**高级模式**按钮，配置高级设置。

- **去除透背/图案**
  - **去除背景色**

    可去除原稿的底色，从而使得扫描数据更清晰。

- **旋转图像**

  旋转扫描图像。

- **跳过空白页**

  从扫描结果中删除文档的空白页面。

- **显示扫描结果**

  在计算机屏幕上显示保存的总页数和跳过的空白页数。

- **ADF 自动歪斜校正**

  使用自动进稿器扫描文档时，设备将自动更正文档的歪斜部分。

默认值

选择此选项将所有设置恢复为出厂默认值。

相关信息

- 使用 ControlCenter4 高级模式进行扫描 (Windows)

使用 Nuance™ PaperPort™ 14SE 或其他 Windows® 应用程序进行扫描

可使用 Nuance™ PaperPort™ 14SE 应用程序进行扫描。

- 要下载 Nuance™ PaperPort™ 14SE 应用程序，点击 （**Brother Utilities(Brother 实用程序)**），选择左侧操作栏中的**更多选项**，然后点击 **PaperPort**。
- Nuance™ PaperPort™ 14SE 支持 Windows 7、Windows 8、Windows 8.1 和 Windows 10。
- 关于每个应用程序的详细使用说明，点击应用程序的**帮助**菜单，然后点击**帮助**功能区中的**入门指南**。

这些步骤中的扫描说明适用于 PaperPort™ 12SE。其他 Windows 应用程序的操作步骤与此类似。PaperPort™ 12SE 支持 TWAIN 和 WIA 两个驱动程序；这些步骤以 TWAIN 驱动程序（推荐）为例。

1. 装入原稿。
2. 启动 PaperPort™ 14SE。
   执行以下操作中的一项：
   - Windows 7
     在计算机上，点击 （**开始**）> **所有程序** > **Nuance PaperPort 14** > **PaperPort**。
   - Windows 8
     点击 （**PaperPort**）。
   - Windows 10
     点击 **Nuance PaperPort 14** > **PaperPort**。
3. 点击**桌面**菜单，然后点击**桌面**功能区中的**扫描设置**。
   扫描或获取照片窗格显示在屏幕的左侧。
4. 从可用扫描仪列表中，选择 **TW-Brother XXX-XXXX** 或 **TW-Brother XXX-XXXX LAN**（其中，MFC-XXXX 为设备的型号名称）。若要使用 WIA 驱动程序，请选择前缀为“WIA”的 Brother 驱动程序。
5. 在**扫描或获取照片**窗格中选中**显示扫描仪对话框**复选框。
6. 点击**扫描**。
   将出现扫描仪设置对话框。

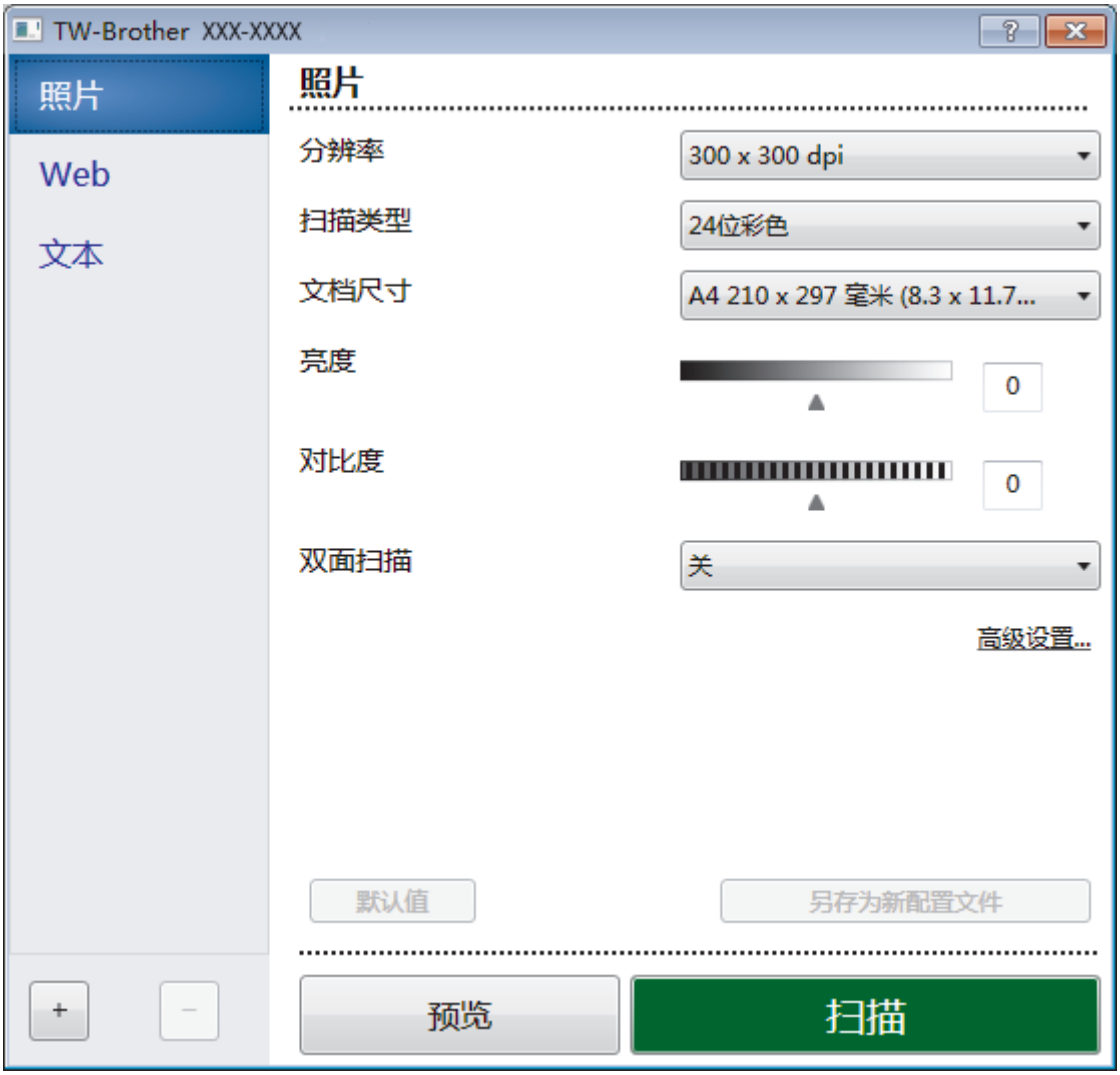

7. 如有需要，在扫描仪设置对话框中调整设置。
8. 点击**文档尺寸**下拉列表，然后选择所需文档尺寸。

要扫描文档的两面（MFC-L8900CDW）：
仅当使用自动进稿器时才能进行自动双面扫描。
无法使用预览功能预览图像。

9. 若要在扫描前预览并裁剪图像，请选择**预览**。
10. 点击**扫描**。
    设备开始扫描。

相关信息

- 从计算机扫描（Windows）
- TWAIN 驱动程序设置（Windows）

TWAIN 驱动程序设置（Windows）

- 请注意，项目名称和可分配值可能会因设备的不同而有所不同。
- 仅当从**扫描类型**设置中选择**灰色（误差扩散）**、**真灰色**或 **24 位彩色**选项时，**对比度**选项才可用。

1. **扫描**

   根据您想扫描的原稿类型，选择**照片**、**Web** 或**文本**选项。

扫描（图像类型）		分辨率	扫描类型
照片	适用于扫描照片图像。	300 x 300 dpi	**24 位彩色**
Web	适用于将扫描图像添加至网页。	100 x 100 dpi	**24 位彩色**
文本	适用于扫描文本文档。	200 x 200 dpi	**黑白**

2. **分辨率**

   从**分辨率**下拉列表中选择扫描分辨率。 分辨率越高，所占内存就越大，传输时间也就越长，但是可以获得更加精细的扫描图像。

3. **扫描类型**

   从一系列扫描颜色深度选项中选择扫描类型。

   - **黑白**

     用于文本或艺术线条。

   - **灰色（误差扩散）**

     用于照片图像或图形。（误差扩散是在不使用真灰色点的情况下创建模拟灰色图像的方法。黑点以特殊图案排布，形成灰色效果。）

   - **真灰色**

     用于照片图像或图形。由于使用多达 256 级灰度阴影，因而此模式更为精确。

   - **24 位彩色**

     用于创建色彩最精确的图像。此模式使用多达 1680 万种色彩扫描图像，但所需内存最大，且传输时间最长。

4. **文档尺寸**

   从预设扫描尺寸范围内选择文档的精确尺寸。

   如果选择**自定义**，将显示**自定义文档尺寸**对话框，可在该对话框中指定文档尺寸。

5. **亮度**

   向右或向左拖动滑块设定**亮度**级别，使图像变亮或变暗。如果扫描的图像太亮，请降低亮度级别后重新扫描文档。如果扫描的图像太暗，请提高亮度级别后重新扫描文档。您还可以在相应字段中输入数值来设定亮度级别。

6. **对比度**

   向右或向左拖动滑块可提高或降低**对比度**级别。 级别提高时可以突出图像的深浅区域，级别降低时可以更好地再现灰色区域的细节。 您还可以在相应字段中输入数值来设定对比度级别。

7. **双面扫描**

   扫描文档的两面：使用自动双面扫描功能时，必须从**长边装订**下拉列表中选择**短边装订**或**双面扫描**选项，以便在翻转页面时按照所需方式翻转。

   (MFC-L8900CDW)

8. **高级设置**

   点击扫描设置对话框中的**高级设置**按钮，配置高级设置。

   - **纸张**
     - **自动歪斜校正**

       设置设备在使用自动进稿器扫描页面时自动更正文档的歪斜部分。
     - **旋转图像**

       旋转扫描图像。
   - **增强功能**
     - **背景处理**
       - **去除透背/图案**

         防止文字透印。
       - **去除背景色**

         可去除原稿的底色，从而使得扫描数据更清晰。
     - **滤除色彩**

       选择要从扫描图像中移除的色彩。
     - **粗体格式设定**

       加粗以强调原稿中的字符。
     - **模糊字符纠正**

       纠正原稿中破损或不完整的字符，以便于阅读。
     - **边缘强调**

       使原稿字符更清晰。
     - **降噪设置**

通过此选择改善和增强扫描图像的质量。选择 **24 位彩色**和 300 x 300 dpi、400 x 400 dpi 或 600 x 600 dpi 扫描分辨率时，**降噪设置**选项可用。

- **纸张处理**
  - **边缘填充**

    使用所选色彩和色调填充扫描图像的四边。
  - **跳过空白页**

    从扫描结果中删除文档的空白页面。
  - **连续扫描**

    选择此选项可扫描多个页面。扫描完一页后，可以选择继续扫描，也可以选择结束扫描。

相关信息

- 使用 Nuance™ PaperPort™ 14SE 或其他 Windows® 应用程序进行扫描

使用 Windows 照片库或 Windows 传真和扫描进行扫描

Windows 照片库或 Windows 传真和扫描应用程序是其他可用于扫描的选项。

- 这些应用程序需要使用 WIA 扫描仪驱动程序。
- 若要在预览原稿后剪切部分页面，必须使用平板扫描器（也称为平板）进行扫描。

1. 装入原稿。
2. 启动您的扫描应用程序。 执行以下操作中的一项：
   - （Windows 照片库）
     点击**文件** > **从照相机或扫描仪导入**。
   - （Windows 传真和扫描）
     点击**文件** > **新建** > **扫描**。
3. 选择您想使用的扫描仪。
4. 点击**导入**或**确定**。
   将出现**新扫描**对话框。

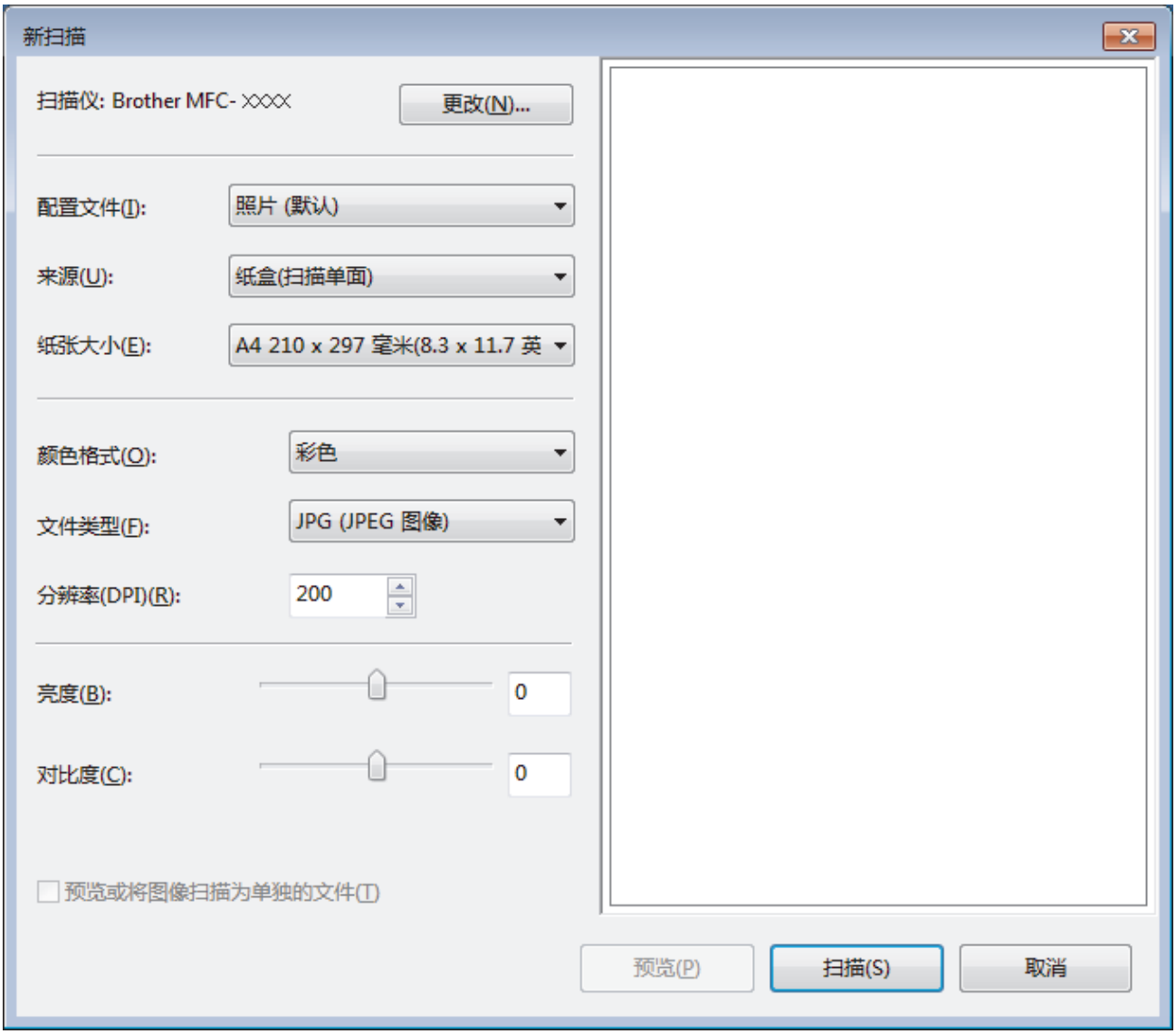

5. 如有需要，在扫描仪设置对话框中调整设置。
   扫描仪的分辨率最高可设置为 1200 dpi。如果需要更高的扫描分辨率，请使用 **Brother Utilities（Brother 实用程序）**的**扫描仪实用程序**软件。
   如果设备支持双面扫描，并且您想扫描文档的两面，请选择**纸盒（扫描双面）**作为**来源**。

6. 点击**扫描**。
   设备开始扫描文档。

相关信息

- 从计算机扫描（Windows）
- WIA 驱动程序设置（Windows）

WIA 驱动程序设置（Windows）

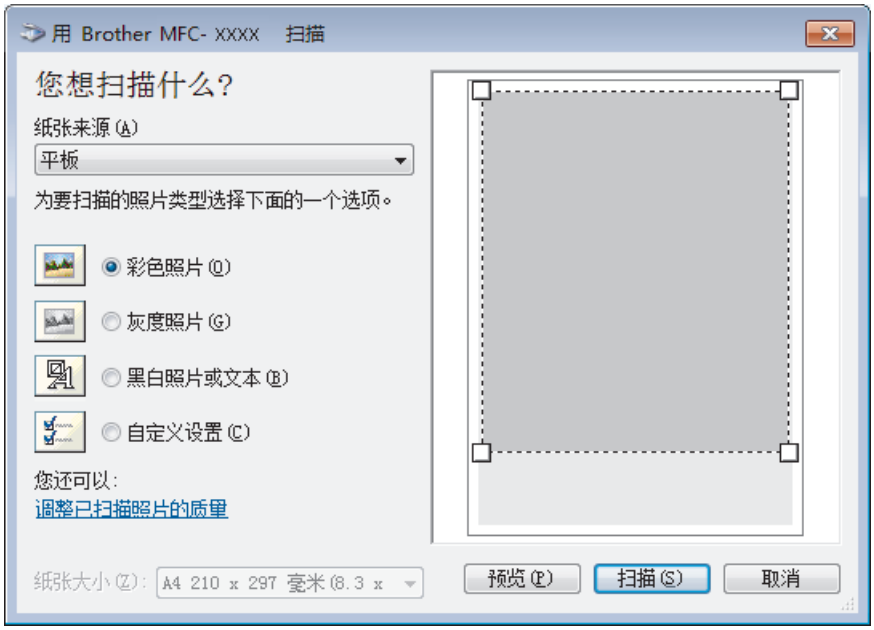

纸张来源

从下拉列表中选择**文档送纸机**或**平板**选项。

照片类型（图像类型）

根据您想扫描的原稿类型，选择**彩色照片**、**灰度照片**、**黑白照片或文本**或**自定义设置**。

若要更改高级设置，请点击**调整已扫描照片的质量**链接。

页面大小

选择**文档送纸机**作为**纸张来源**时，**纸张大小**选项可用。

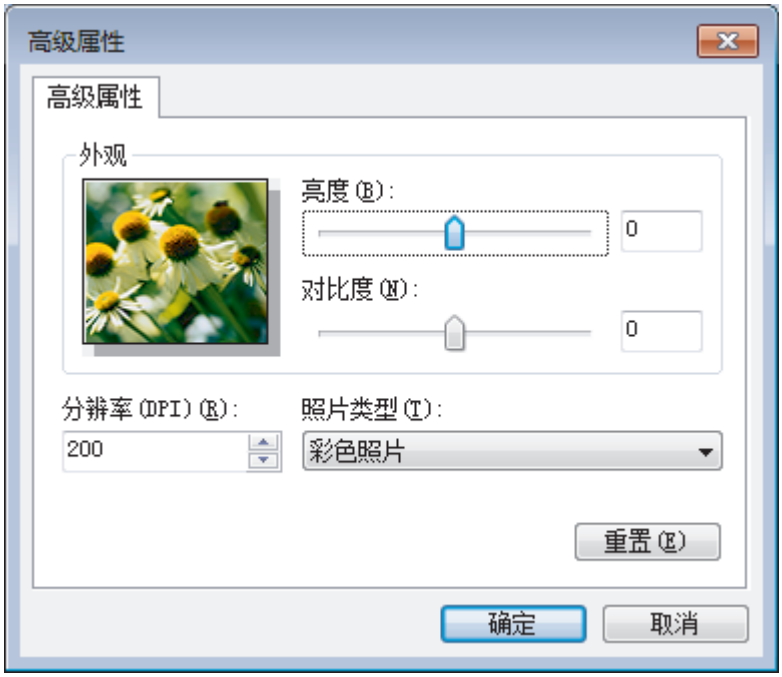

亮度

向左或向右拖动滑块设定**亮度**级别，使图像变暗或变亮。 如果扫描的图像太亮，调低亮度级别后重新扫描文档。 如果扫描的图像太暗，调高亮度级别后重新扫描文档。

对比度

向右或向左拖动滑块可提高或降低**对比度**级别。级别提高时可以突出图像的深浅区域，级别降低时可以更好地再现灰色区域的细节。您还可以在相应字段中输入数值来设定对比度级别。

分辨率(DPI)

从**分辨率(DPI)** 列表中选择扫描分辨率。 分辨率越高，所占内存就越大，传输时间也就越长，但是可以获得更加精细的扫描图像。

相关信息

- 使用 Windows 照片库或 Windows 传真和扫描进行扫描

从计算机扫描（Mac）

使用 Mac 在 Brother 设备上扫描照片和文档时，有几种方法可以选择。 既可使用 Brother 提供的软件应用程序，也可使用您想用的扫描应用程序。

- 使用 ControlCenter2 扫描（Mac）
- 使用 TWAIN 兼容应用程序进行扫描（Mac）
- TWAIN 驱动程序设置（Mac）

使用 ControlCenter2 扫描（Mac）

使用 Brother 的 ControlCenter 软件，可扫描照片并将扫描数据保存为 JPEG、PDF 或其他文件格式。

- 使用 ControlCenter2 扫描（Mac）
- 使用 ControlCenter2 将扫描数据作为 PDF 文件保存至文件夹（Mac）
- 使用 ControlCenter2 自动扫描文档的两面（Mac）
- 使用 ControlCenter2 扫描身份证的两面（Mac）
- 使用 ControlCenter2 扫描到电子邮件附件（Mac）
- 使用 ControlCenter2 扫描到可编辑文本文件（OCR）（Mac）
- ControlCenter2 的扫描设置（Mac）

使用 ControlCenter2 扫描（Mac）

将扫描的照片或图像直接发送到计算机中。

1. 装入原稿。
2. 在 Finder（**查找程序**）菜单栏中，点击**前往** > **应用程序** > **Brother**，然后双击 （**ControlCenter**）图标。
   出现 **ControlCenter2** 屏幕。
3. 点击**扫描**选项卡。

4. 点击**图像**按钮。
   出现扫描设置对话框。

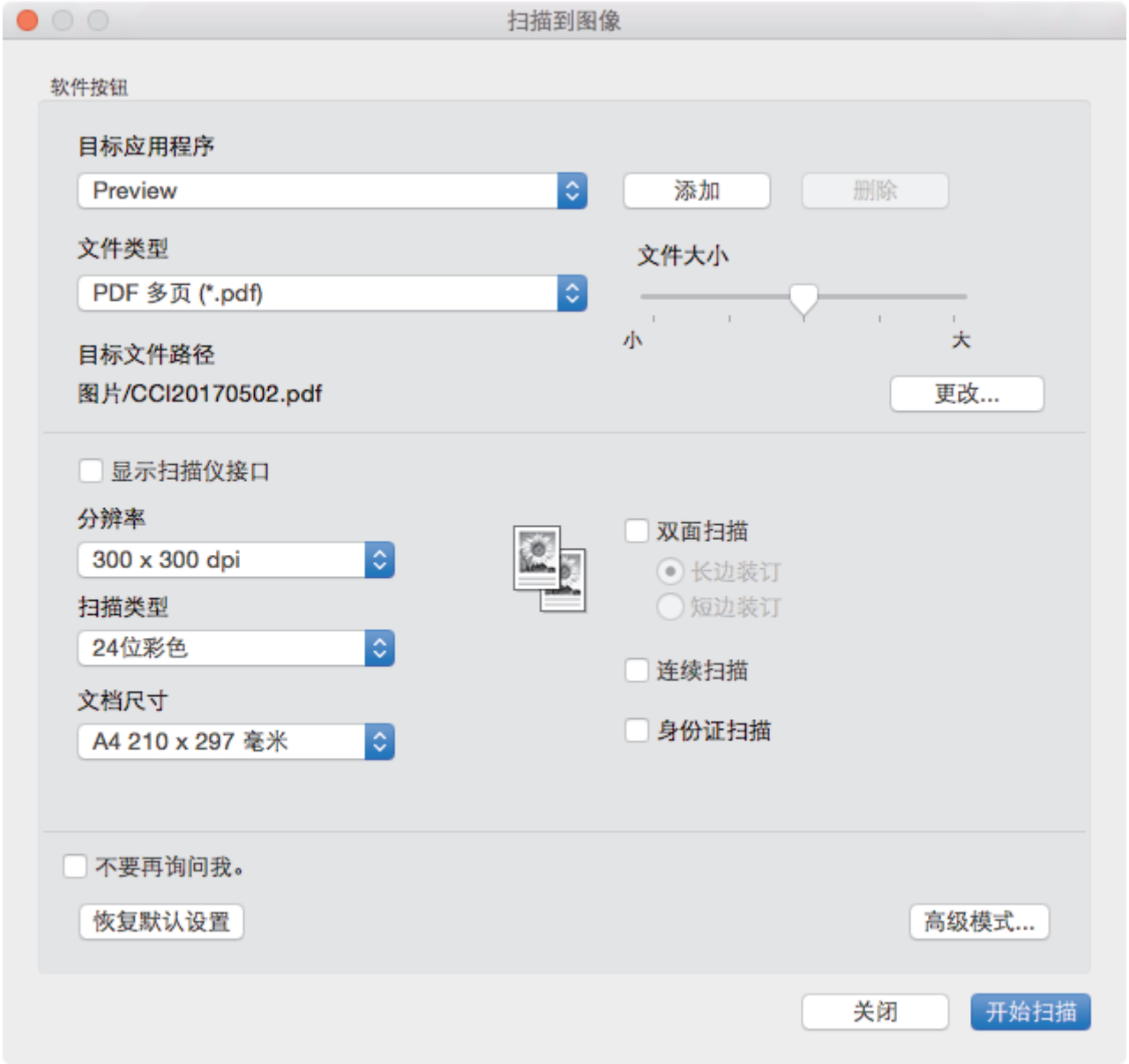

5. 如有需要，更改文件格式、文件名、目标文件路径、分辨率和色彩等扫描设置。

要更改文件名或目标文件路径，点击**更改**。

6. 点击**开始扫描**按钮。
   设备开始扫描。扫描的图像在所选应用程序中打开。

相关信息

- 使用 ControlCenter2 扫描（Mac）

使用 ControlCenter2 将扫描数据作为 PDF 文件保存至文件夹（Mac）

1. 装入原稿。
2. 在 Finder（**查找程序**）菜单栏中，点击**前往** > **应用程序** > **Brother**，然后双击 （**ControlCenter**）图标。
   出现 **ControlCenter2** 屏幕。
3. 点击**扫描**选项卡。

4. 点击**文件**按钮。
   出现扫描设置对话框。

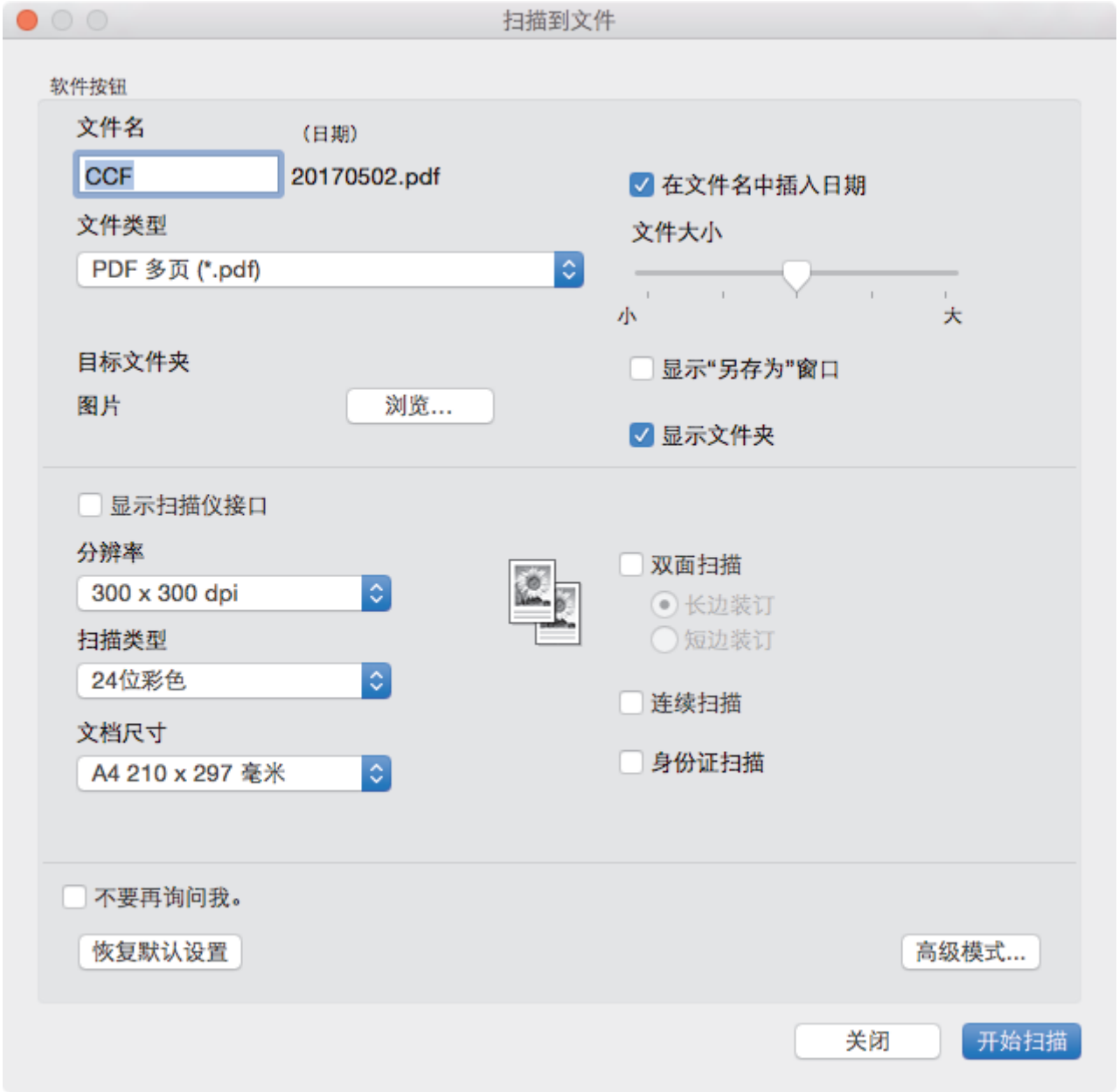

5. 点击**文件类型**弹出菜单，然后选择 PDF 文件。

若要将文档保存为受密码保护的 PDF，请从**加密 PDF (*.pdf)**弹出菜单中选择**文件类型**，并在**密码**和**重新输入密码**字段中输入密码，然后点击**确定**。

6. 如有需要，更改文件名、目标文件夹、分辨率和色彩等扫描设置。
7. 点击**开始扫描**按钮。
   设备开始扫描。 文件将保存在所选文件夹中。

相关信息

- 使用 ControlCenter2 扫描 (Mac)

使用 ControlCenter2 自动扫描文档的两面（Mac）

1. 将文档放入自动进稿器。

要自动扫描文档的两面，必须使用自动进稿器，而不能使用平板扫描器。

2. 在 Finder（**查找程序**）菜单栏中，点击**前往** > **应用程序** > **Brother**，然后双击 （**ControlCenter**）图标。
   出现 **ControlCenter2** 屏幕。
3. 点击**扫描**选项卡。

4. 点击您想使用的扫描类型按钮（**图像**、**OCR**、**电子邮件**或**文件**）。
   出现扫描设置对话框。
5. 选中**双面扫描**复选框。
6. 根据原稿布局，选择**长边装订**或**短边装订**选项。
7. 如有需要，配置其他设置。
8. 点击**开始扫描**按钮。
   设备开始扫描。

您更改了所选“扫描到”操作的默认设置。下次选择扫描类型（**图像**、**OCR**、**电子邮件**或**文件**）执行此操作时，将使用这些设置。

相关信息

- 使用 ControlCenter2 扫描（Mac）

使用 ControlCenter2 扫描身份证的两面（Mac）

1. 将身份证放到平板扫描器上。
2. 在 Finder（**查找程序**）菜单栏中，点击**前往** > **应用程序** > **Brother**，然后双击 （**ControlCenter**）图标。
   出现 **ControlCenter2** 屏幕。
3. 点击**扫描**选项卡。

4. 点击**文件**按钮。
   出现扫描设置对话框。

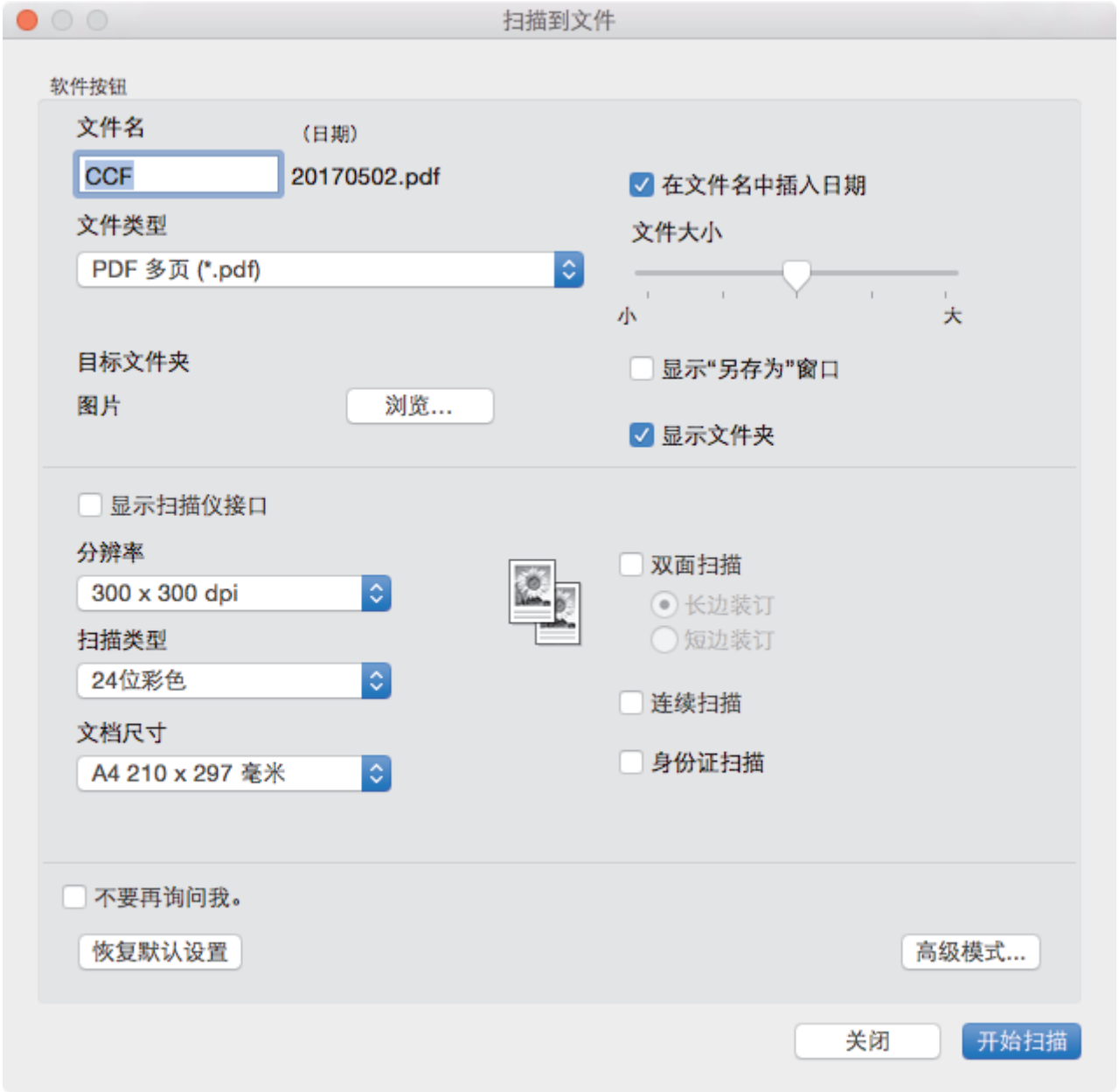

5. 选中**身份证扫描**复选框。
   出现提示对话框。
6. 阅读屏幕提示，然后按 **确定**。
7. 如有需要，配置其他设置。
8. 点击**开始扫描**按钮。
   设备开始扫描身份证的一面。
9. 设备扫描完一面后，将身份证翻面，然后点击**继续**扫描另一面。
10. 点击**完成**。

相关信息

- 使用 ControlCenter2 扫描 (Mac)

使用 ControlCenter2 扫描到电子邮件附件（Mac）

将扫描文档作为电子邮件附件发送。

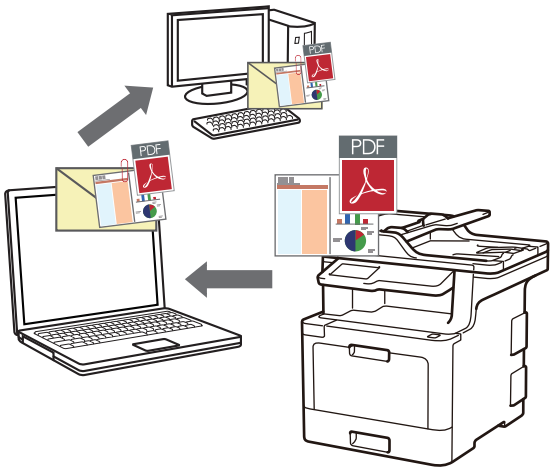

扫描到电子邮件功能不支持网页邮件（Webmail）服务。请使用扫描到图像或扫描到文件功能扫描文档或图片，然后将扫描文件作为附件添加到电子邮件信息中。

1. 装入原稿。
2. 在 Finder（**查找程序**）菜单栏中，点击**前往** > **应用程序** > **Brother**，然后双击 （**ControlCenter**）图标。

   出现 **ControlCenter2** 屏幕。
3. 点击**扫描**选项卡。

4. 点击**电子邮件**按钮。

   出现扫描设置对话框。

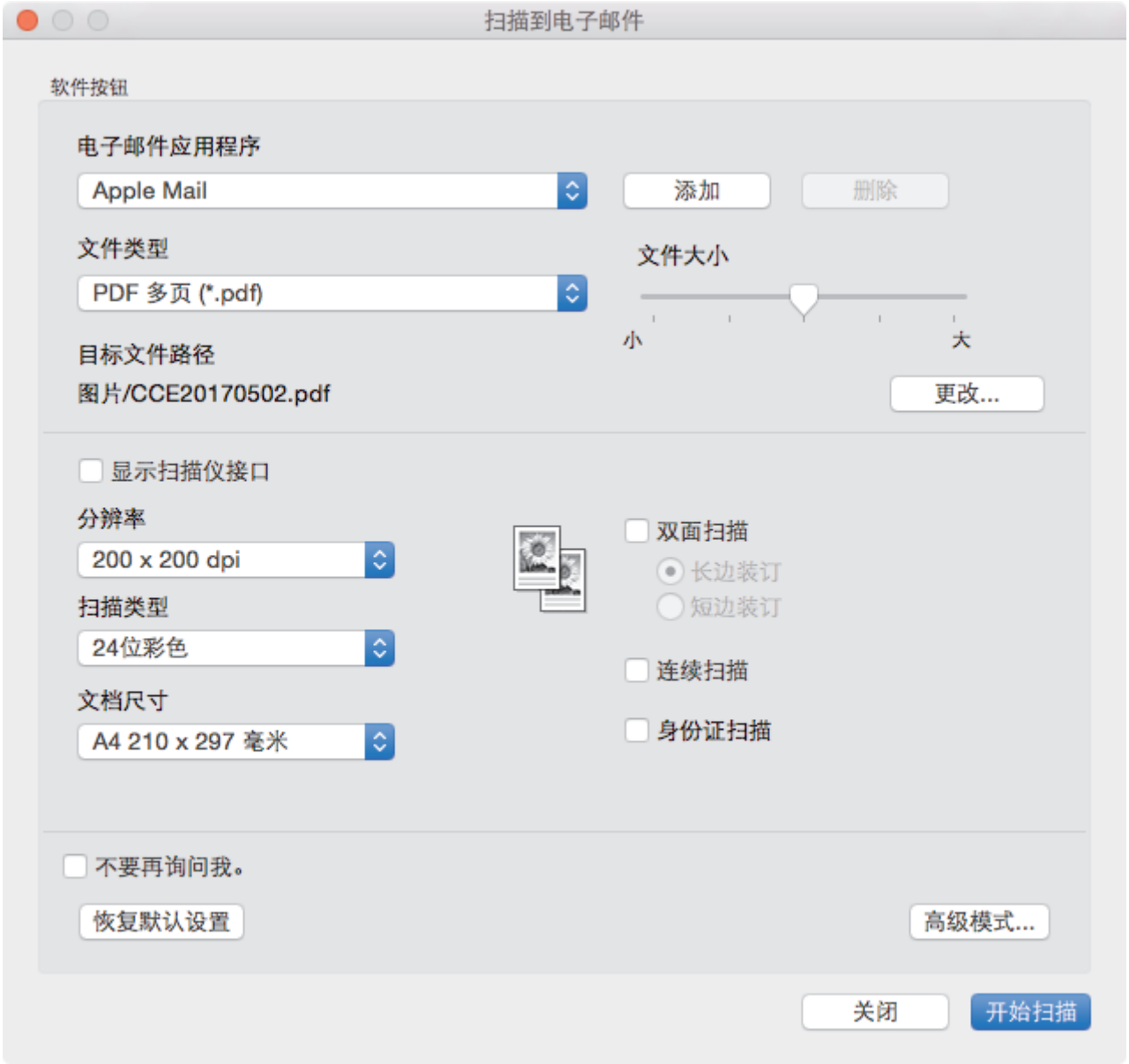

5. 如有需要，更改文件格式、文件名、目标文件路径、分辨率和色彩等扫描设置。

要更改文件名或目标文件路径，点击**更改**。

6. 点击**开始扫描**按钮。
   设备开始扫描。默认的电子邮件应用程序打开，扫描图像作为附件添加到新的空白电子邮件中。

相关信息

- 使用 ControlCenter2 扫描（Mac）

使用 ControlCenter2 扫描到可编辑文本文件（OCR）（Mac）

本设备采用光学字符识别（OCR）技术，可将扫描文档中的字符转换为文本。您可以使用任一文本编辑应用程序编辑此文本。

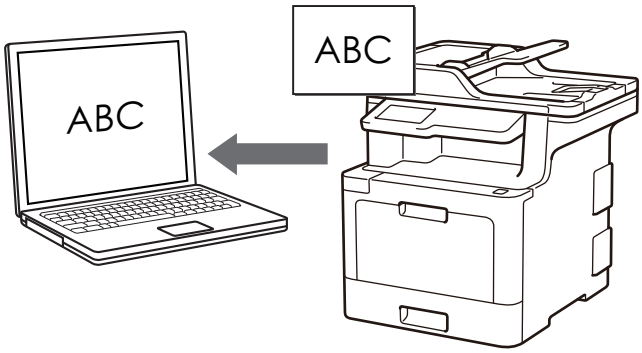

扫描到 OCR 功能可用于扫描特定语言的文档。

1. 装入原稿。
2. 在 Finder（查找程序）菜单栏中，点击前往 > 应用程序 > Brother，然后双击 （ControlCenter）图标。
   出现 ControlCenter2 屏幕。
3. 点击扫描选项卡。

4. 点击 OCR 按钮。
   出现扫描设置对话框。

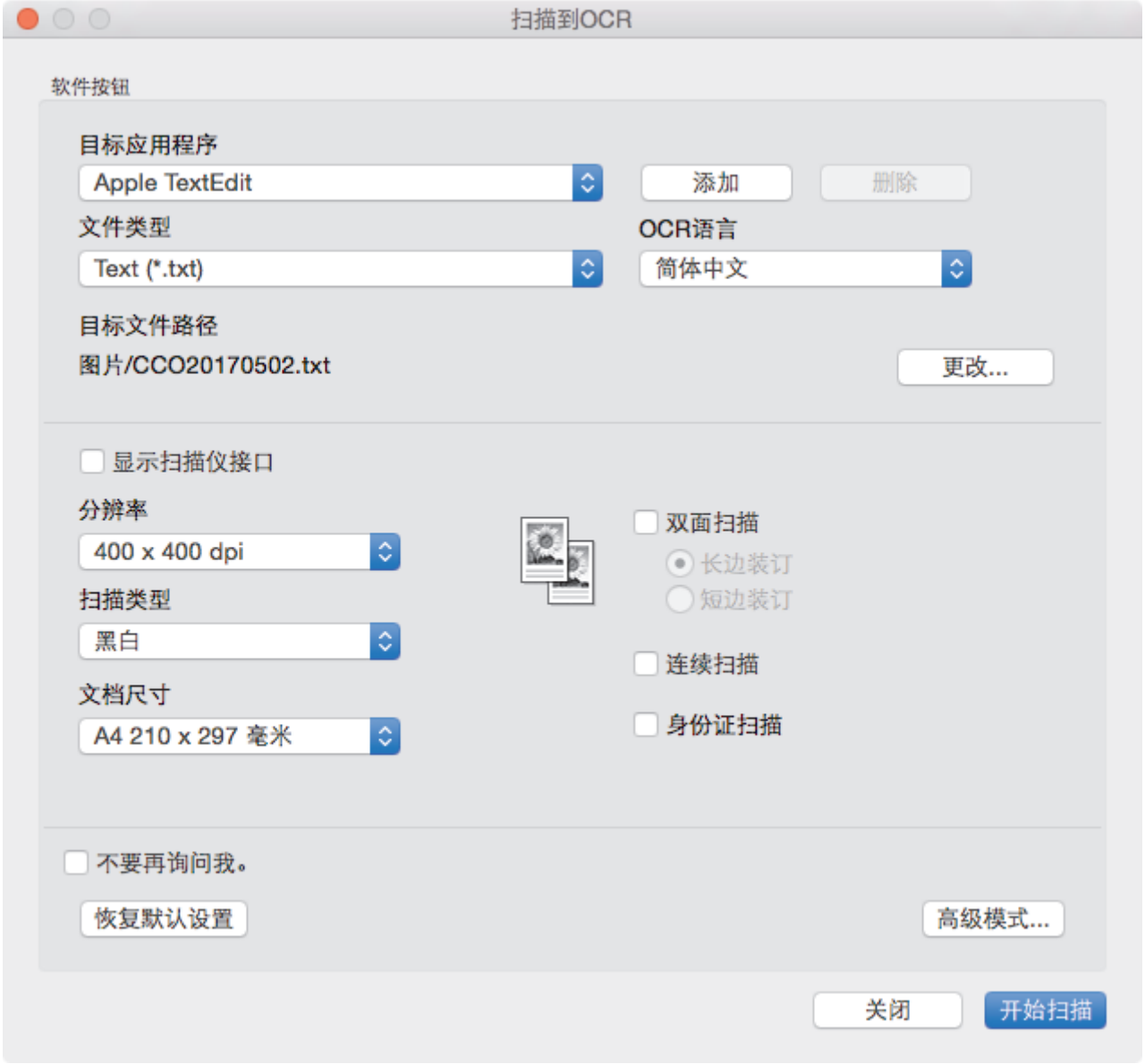

5. 如有需要，更改文件格式、文件名、目标文件路径、分辨率和色彩等扫描设置。

要更改文件名或目标文件路径，点击**更改**。

6. 点击**开始扫描**按钮。
   设备扫描文档并转换为可编辑文本，然后将其发送到默认文字处理应用程序。

相关信息

- 使用 ControlCenter2 扫描（Mac）

ControlCenter2 的扫描设置（Mac）

设置	适用功能			
	图像	**OCR**	**电子邮件**	**文件**
目标应用程序/电子邮件应用程序	是	是	是	–
文件类型	是	是	是	是
文件大小	是	–	是	是
OCR 语言	–	是	–	–
目标文件路径	是	是	是	–
文件名	是	是	是	是
在文件名中插入日期	是	是	是	是
显示“另存为”窗口	–	–	–	是
目标文件夹	是	是	是	是
显示文件夹	–	–	–	是
分辨率	是	是	是	是
扫描类型	是	是	是	是
文档尺寸	是	是	是	是
连续扫描	是	是	是	是
双面扫描	是	是	是	是
身份证扫描	是	是	是	是
显示扫描仪接口	是	是	是	是
高级模式	是	是	是	是
恢复默认设置	是	是	是	是

目标应用程序/电子邮件应用程序

选择要用来打开扫描数据的应用程序。仅可选择计算机上安装的应用程序。

- **添加**

  将应用程序添加到弹出菜单中。

  在**应用程序的名称**字段中输入应用程序名称（最多 30 个字符），然后点击**浏览**按钮选择您需要的应用程序。从弹出菜单中选择**文件类型**选项。

- **删除**

  删除已添加到弹出菜单中的应用程序。

  从**应用程序的名称**弹出菜单中选择所需应用程序，然后点击**删除**。

文件类型

选择扫描数据要使用的文件类型。

文件大小

左右拖动**文件大小**滑块可更改文件大小。

OCR 语言

将 OCR 语言设置为与扫描文档的文本相匹配的语言。

目标文件路径

点击**更改**按钮可更改文件名的前缀和目标文件夹的路径。

文件名

如有需要，输入文件名的前缀。

在文件名中插入日期

自动在扫描图像的文件名中插入日期。

显示“另存为”窗口

选择此选项可在每次扫描时都指定扫描图像的保存位置。

目标文件夹

点击**浏览**选择用于保存扫描文档的文件夹。

显示文件夹

选择**显示文件夹**选项可在扫描后自动显示目标文件夹。

分辨率

从**分辨率**弹出菜单中选择扫描分辨率。分辨率越高，所占内存就越大，传输时间也就越长，但是可以获得更加精细的扫描图像。

扫描类型

从一系列扫描颜色深度选项中选择扫描类型。

- **黑白**

  用于文本或艺术线条。

- **灰色（误差扩散）**

  用于照片图像或图形。（误差扩散是在不使用真灰色点的情况下创建模拟灰色图像的方法。黑点以特殊图案排布，形成灰色效果。）

- **真灰色**

  用于照片图像或图形。由于使用多达 256 级灰度阴影，因而此模式更为精确。

- **24 位彩色**

  用于创建色彩最精确的图像。此模式使用多达 1680 万种色彩扫描图像，但所需内存最大，且传输时间最长。

- **自动**

  用于任何类型的文档。此模式会自动设定适合文档的颜色深度。

文档尺寸

从**文档尺寸**弹出菜单中选择文档的精确尺寸。

- 如果选择 **1 至 2 (A4)** 选项，扫描的图像将被拆分为两个 A5 尺寸的文档。

连续扫描

选择此选项可扫描多个页面。扫描完一页后，可以选择继续扫描，也可以选择结束扫描。

双面扫描

选中此复选框可扫描文档的两面。使用自动双面扫描功能时，必须根据原稿的布局选择**长边装订**或**短边装订**选项，以确保创建的数据文件能正常显示。

(MFC-L8900CDW)

身份证扫描

选中此复选框可将身份证的两面扫描到同一页面上。

显示扫描仪接口

选中此复选框，可在预览文档后裁剪当前扫描页面的一部分。

高级模式

点击扫描设置对话框中的**高级模式**按钮，配置高级设置。

- **亮度**

  向右或向左拖动滑块设定**亮度**级别，使图像变亮或变暗。如果扫描的图像太亮，请降低亮度级别后重新扫描文档。如果扫描的图像太暗，请提高亮度级别后重新扫描文档。

- **对比度**

  向右或向左拖动滑块可提高或降低**对比度**级别。级别提高时可以突出图像的深浅区域，级别降低时可以更好地再现灰色区域的细节。

- **去除背景色**

  可去除原稿的底色，从而使得扫描数据更易于辨认。使用此功能时，有三种设置可供选择：高、中和低。

  （仅适用于**自动**、**真灰色**和 **24 位彩色**选项）

- **旋转图像**

  旋转扫描图像。

- **ADF 自动歪斜校正**

  使用自动进稿器扫描文档时，设备将自动更正文档的歪斜部分。

- **跳过空白页**

  从扫描结果中删除文档的空白页面。

- **显示扫描结果**

  在计算机屏幕上显示保存的总页数和跳过的空白页数。

恢复默认设置

选择此选项将所有设置恢复为出厂默认值。

相关信息

- 使用 ControlCenter2 扫描（Mac）

使用 TWAIN 兼容应用程序进行扫描（Mac）

您也可使用兼容 TWAIN 的应用程序进行扫描。有关扫描步骤的更多信息，请参见应用程序附带的说明书。

1. 启动图形应用程序，选择扫描操作。
   将出现扫描仪设置对话框。

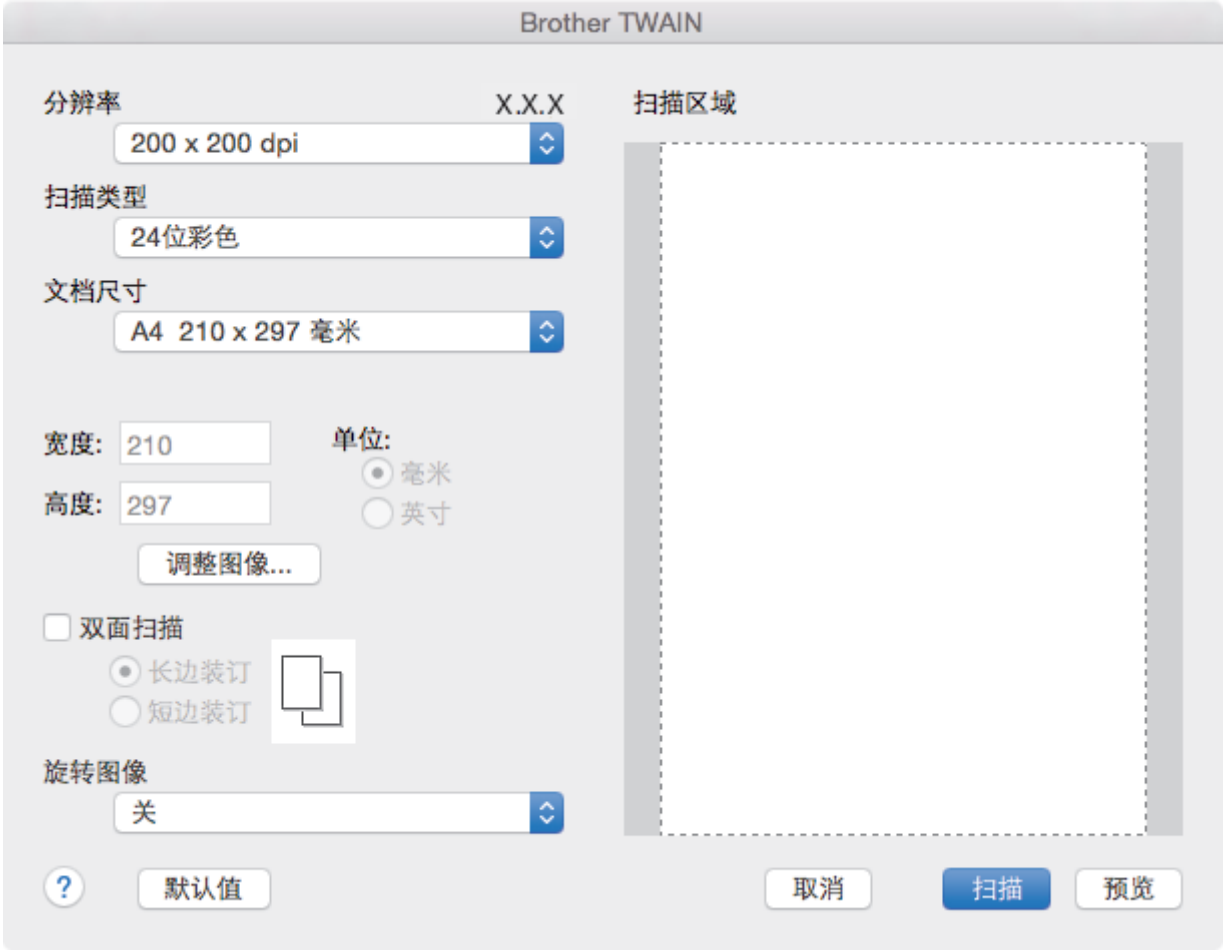

2. 如有需要，更改扫描设置，例如**分辨率**、**扫描类型**或**调整图像**。
3. 点击**文档尺寸**弹出菜单，然后选择所需文档尺寸。
4. 点击**预览**选项，可在扫描前预览并裁剪图像。

- 选择文档尺寸后，按住鼠标键并拖动鼠标指针调整扫描区域。
- 要扫描文档的两面（MFC-L8900CDW）：
  仅当使用自动进稿器时才能进行自动双面扫描。
  无法调整扫描区域。
  无法使用预览功能预览图像。

5. 点击 **扫描**。
   设备开始扫描。

相关信息

- 从计算机扫描（Mac）

TWAIN 驱动程序设置（Mac）

- 项目名称和可分配值可能会因设备的不同而有所不同。
- 仅当从**扫描类型**选项中选择**灰色（误差扩散）**、**真灰色**或 **24 位彩色**时，**对比度**设置才可用。

1. **分辨率**

   从**分辨率**弹出菜单中选择扫描分辨率。 分辨率越高，所占内存就越大，传输时间也就越长，但是可以获得更加精细的扫描图像。

2. **扫描类型**

   从一系列扫描颜色深度选项中选择扫描类型。

   - **黑白**

     用于文本或艺术线条。

   - **灰色（误差扩散）**

     用于照片图像或图形。（误差扩散是在不使用真灰色点的情况下创建模拟灰色图像的方法。黑点以特殊图案排布，形成灰色效果。）

   - **真灰色**

     用于照片图像或图形。由于使用多达 256 级灰度阴影，因而此模式更为精确。

   - **24 位彩色**

     用于创建色彩最精确的图像。此模式使用多达 1680 万种色彩扫描图像，但所需内存最大，且传输时间最长。

3. **文档尺寸**

   从预设扫描尺寸范围内选择文档的精确尺寸。

   - 如果选择**自定义**，可指定文档尺寸。

4. **调整图像**

   点击**调整图像**按钮调整其他图像质量。

亮度

向右或向左拖动滑块设定**亮度**级别，使图像变亮或变暗。 如果扫描的图像太亮，请降低亮度级别后重新扫描文档。如果扫描的图像太暗，请提高亮度级别后重新扫描文档。 也可在框内输入一个数值来设定亮度。

对比度

向右或向左拖动滑块可提高或降低**对比度**级别。级别提高时可以突出图像的深浅区域，级别降低时可以更好地再现灰色区域的细节。也可在框内输入一个数值来设定对比度。

降噪设置

通过此选择改善和增强扫描图像的质量。 选择 24 **位彩色**和 300 x 300 dpi、400 x 400 dpi 或 600 x 600 dpi 扫描分辨率时，**降噪设置**选项可用。

5. **双面扫描**

如果选中此复选框，设备将扫描文档的两面。使用自动双面扫描功能时，必须根据原稿的布局选择**长边装订**或**短边装订**选项，以确保创建的数据文件能正常显示。

(MFC-L8900CDW)

6. **旋转图像**

旋转扫描图像。

相关信息

- 从计算机扫描 (Mac)

使用网络基本管理配置扫描设置

- 使用网络基本管理设置扫描文件名称
- 使用网络基本管理设置扫描作业电子邮件报告

使用网络基本管理设置扫描文件名称

使用网络基本管理设置扫描数据的文件名称。

1. 打开您的网络浏览器。

   在您的浏览器地址栏中输入 "http://machine's IP address/"（其中，"machine's IP address" 为设备的 IP 地址或打印服务器名称）。 例如： http://192.168.1.2

   默认情况下不需要密码。如果之前已经设置了密码，请输入您的密码，然后按 →。
2. 点击**扫描**选项卡。
3. 点击左侧操作栏中的**扫描文件名称**菜单。
4. 从下拉列表中选择**文件名称类型**。
5. 如果您在**文件名称类型**字段中选择了包含日期选项，从下拉菜单中选择**日期**格式。
6. 在**时间**字段中，选择**开**在文件名称中插入时间信息。
7. 在**计数器**字段中，选择**连续**或**每次作业后重置**。

选择**每次作业后重置**时，可能会出现文件名称重复。

8. 如果您想创建用户定义文件名称前缀，在各项扫描功能的用户定义字段中输入文件名称。

使用字符 ?、/、\ 或 * 可能会导致发送错误。

9. 点击 **提交**。

相关信息

- 使用网络基本管理配置扫描设置

使用网络基本管理设置扫描作业电子邮件报告

扫描原稿时，设备将自动向注册的电子邮件地址发送一份扫描作业电子邮件报告。

1. 打开您的网络浏览器。

   在您的浏览器地址栏中输入 "http://machine's IP address/"（其中，"machine's IP address" 为设备的 IP 地址或打印服务器名称）。 例如： http://192.168.1.2

   默认情况下不需要密码。如果之前已经设置了密码，请输入您的密码，然后按 →。
2. 点击**扫描**选项卡。
3. 点击左侧操作栏中的**扫描作业电子邮件报告**菜单。
4. 在**管理员地址**字段中，输入电子邮件地址。
5. 对于所需扫描功能，选择**开**发送扫描作业电子邮件报告。
6. 点击 **提交**。

相关信息

- 使用网络基本管理配置扫描设置

复印

- 复印文档
- 放大或缩小复印图像
- 使用页面布局功能进行 N 合 1 复印
- 排序复印件
- 复印身份证
- 在纸张两面复印（双面复印）
- 复印选项

复印文档

1. 确保您在纸盒中装入了正确尺寸的纸张。
2. 执行以下操作中的一项：
   - 将原稿*正面朝上*放入自动进稿器中。
     （如果您要复印多页，Brother 建议您使用自动进稿器。）

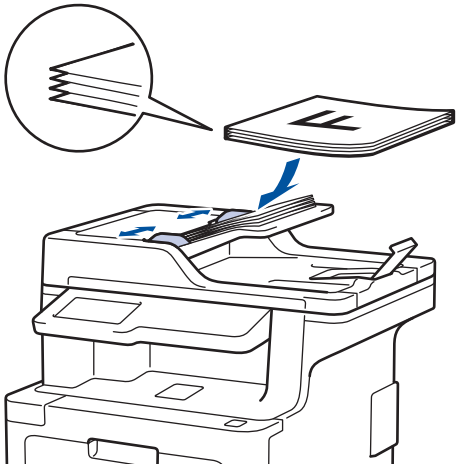

   - 将原稿*正面向下*放到平板扫描器上。

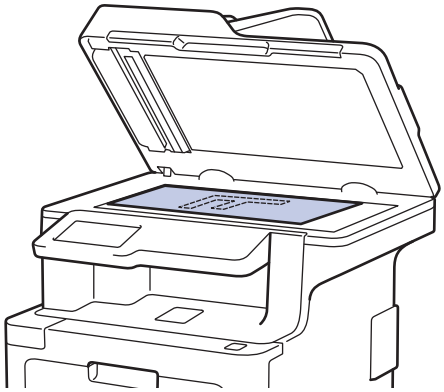

3. 按 [复印]。

液晶显示屏上将显示：

4. 如有需要，更改复印设置。

- 001（份数）

  可按以下任一方式输入所需份数：

  - 按液晶显示屏上的 + 或 −。
  - 按操作面板上的数字。

- [选项]

  按 选项 只更改下一份复印的复印设置。

  - 完成后按[确定]。（如果显示[确定]按钮。）
  - 新选项选择完成后，可按[另存为 快捷方式]按钮将其保存。

- [快速复印]

  按 > 访问预设复印设置。

- 当前设置指示

  按以下图标或显示区域仅为下一份复印更改这些设置。

  - [放大/缩小]
  - [浓度]
  - [纸盒用途]
  - [双面复印]

5. 按[启动彩色]或[启动黑白]。

要停止复印，请按 ✕。

相关信息

- 复印

放大或缩小复印图像

选择放大或缩小比率以调整复印数据的大小。

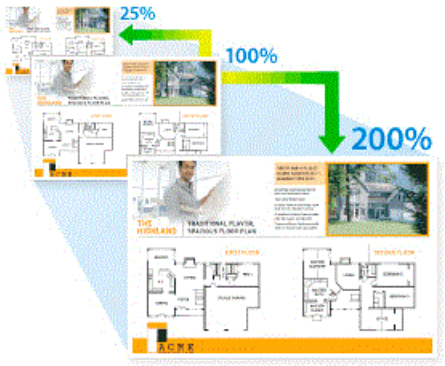

1. 装入原稿。
2. 按 [复印]。
3. 输入所需份数。
4. 按[选项] > [放大/缩小]。
5. 向上或向下滑动屏幕或者按 ▲ 或 ▼ 显示可用选项，然后按所需选项。
6. 执行以下操作中的一项：
   - 如果选择[放大]或[缩小]，按您想使用的放大或缩小比例。
   - 如果选择[自定义(25-400%)]，按 （退格键）清除显示的比例，或者按 ◀ 移动光标，然后输入范围介于[25]至[400]之间的放大或缩小比例。
     按 [确定]。
   - 如果选择了 [100%]，请转到下一步。
7. 完成后按[确定]。（如果显示[确定]按钮。）
8. 按[启动彩色]或[启动黑白]。

相关信息

- 复印

使用页面布局功能进行 N 合 1 复印

N 合 1 复印功能可将两页或四页文档复印在一张纸上，从而有效节省纸张。

1. 装入原稿。
2. 按 [复印]。
3. 输入所需份数。
4. 按 [选项] > [页面布局]。
5. 向上或向下滑动屏幕或者按 ▲ 或 ▼ 显示选项，然后按所需选项。

选项	说明
[2 合 1（纵向）]	
[2 合 1（横向）]	
[4 合 1（纵向）]	
[4 合 1（横向）]	
[2 合 1（身份证）]	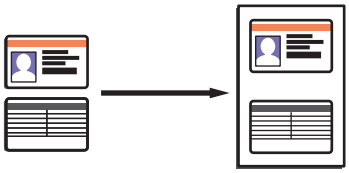 使用平板扫描器。

6. 完成后按 [确定]。（如果显示 [确定] 按钮。）
7. 按 [启动彩色] 或 [启动黑白]。
   如果原稿已放入自动进稿器，则设备将扫描当前页面并开始打印。
8. **如果正在使用平板扫描器，重复以下步骤扫描原稿的每个页面：**
   - 将下一页放到平板扫描器上，然后按 [继续] 扫描页面。
   - 扫描完所有页面后，按 [完成]。

相关信息

- 复印

排序复印件

对多份复印件进行排序。页面的堆叠顺序与送入的顺序相同，即：1、2、3 等。

1. 装入原稿。
2. 按 [复印]。
3. 输入所需份数。
4. 按 [选项] > [堆叠/排序] > [排序]。
5. 完成后按 [确定]。（如果显示 [确定] 按钮。）
6. 按 [启动彩色] 或 [启动黑白]。
   如果原稿已放入自动进稿器，则设备将扫描当前页面并开始打印。
7. **如果正在使用平板扫描器，重复以下步骤扫描原稿的每个页面：**
   - 将下一页放到平板扫描器上，然后按 [继续] 扫描页面。
   - 扫描完所有页面后，按 [完成]。

相关信息

- 复印

复印身份证

使用[2 合 1 身份 证复印]功能将身份证的两面按照原始尺寸复印到同一页面上。

- 您仅可以在适用法律允许的范围内复印身份证。更多详细信息 ➤➤ *产品安全手册*

1. 将身份证*正面朝下*放到平板扫描器的左上角附近。

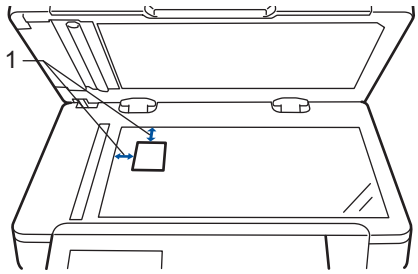

1：距离 4.0 毫米或以上（顶部、左侧）

2. 按 [复印]。
3. 按[选项] > [页面布局] > [2 合 1(身份证)]。
4. 完成后按[确定]。（如果显示[确定]按钮。）
5. 输入所需份数。
6. 按[启动彩色]或[启动黑白]。
   设备将扫描身份证的一面。
7. >设备扫描完第一面后，将身份证翻面。

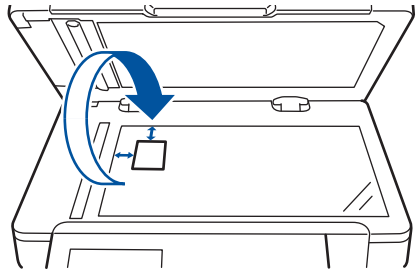

8. 按[继续]扫描另一面。

相关信息

- 复印

在纸张两面复印（双面复印）

双面复印可减少纸张的使用量。

- 必须先从以下选项中选择一个双面复印布局，方能启动双面复印。
- 原稿布局决定了应选择的双面复印布局。
- x 要使用自动双面复印功能，必须将原稿放入自动进稿器中。
- 对双面文档进行手动双面复印时，使用平板扫描器。
- 使用双面复印选项时，选择 A4 尺寸的纸张。

纵向

双面到双面

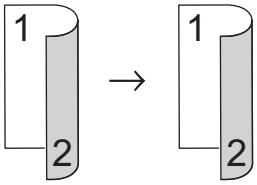

单面到双面（长边翻页）

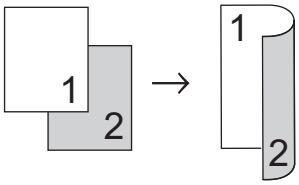

单面到双面（短边翻页）

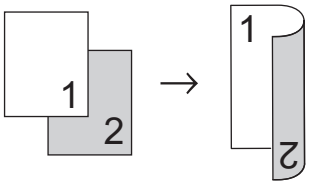

横向

双面到双面

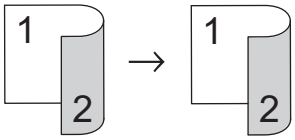

单面到双面（长边翻页）

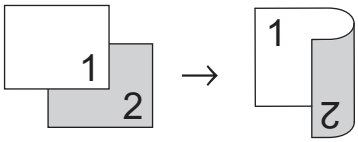

单面到双面（短边翻页）

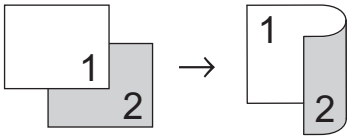

1. 装入原稿。

提示

- 对于双面扫描型号：将双面文档装入自动进稿器中。如果使用平板扫描器处理双面文档，选择［单面⇒双面］选项。
- 对于单面扫描型号：将双面文档放在平板扫描器上。

2. 按 ［复印］。
3. 输入所需份数。
4. 按［选项］ > ［双面复印］。
5. 执行以下操作中的一项：
   - 要对双面文档进行双面复印，按［双面⇒双面］。
   - 要对单面文档进行双面复印，请执行以下步骤：
     a. 要更改布局选项，按［布局］，然后按［长边翻页］或［短边翻页］。
     b. 按 ［单面⇒双面］。
6. 完成后按［确定］。（如果显示［确定］按钮。）
7. 按［启动彩色］或［启动黑白］。
   如果原稿已放入自动进稿器，则设备将扫描当前页面并开始打印。
8. **如果正在使用平板扫描器，重复以下步骤扫描原稿的每个页面：**

- 对于双面文档，沿长边翻转页面以扫描另一面。

   - 将下一页放到平板扫描器上，然后按［继续］扫描页面。
   - 扫描完所有页面后，按［完成］。

相关信息

- 复印

复印选项

若要更改复印设置，按[选项]。

菜单选项	选项	
[质量]	选择符合原稿类型的复印质量。	
[放大/缩小]	[100%]	-
	[放大]	为下一次复印选择放大比例。
	[缩小]	为下一次复印选择缩小比例。
	[自定义(25-400%)]	输入放大或缩小比例。
[浓度]	增加浓度使文本颜色变深。 减小浓度使文本颜色变浅。	
[对比度]	增加对比度使图像更清楚。 降低对比度使图像更柔和。	
[堆叠/排序]	选择堆叠或排序多份复印件。 **堆叠** 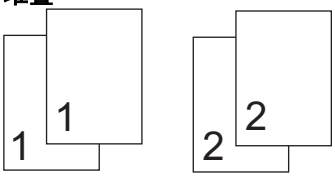 **排序** 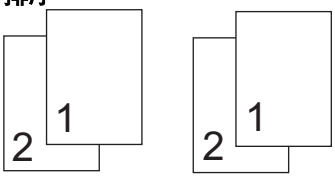	
[页面布局]	选择 N 合 1 或 2 合 1 身份证复印。 **4 合 1** 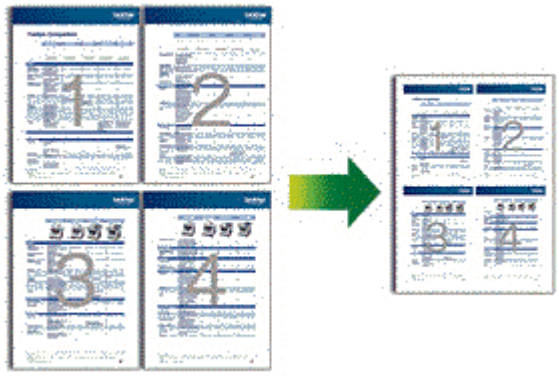	

菜单选项	选项
[双面复印]	选择进行双面复印。 **单面 ➞ 双面** 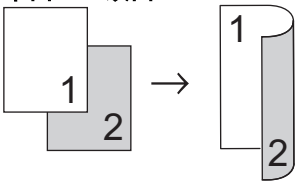 **双面 ➞ 双面** 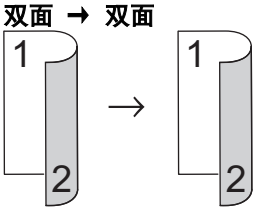 可用选项因型号的不同而有所差异。
[双面复印页面布局] (适用于特定设置)	选择长边装订或短边装订。
[颜色调整]	更改色彩饱和度的默认设置。
[去除背景色]	选择在复印时去除文档的背景颜色。
[纸盒用途]	为下一次复印选择纸盒。
[另存为 快捷方式]	将当前设置添加为快捷方式。

相关信息

- 复印

传真

- 发送传真
- 接收传真
- 语音操作和传真号码
- 电话服务和外接设备
- 传真报告
- PC-FAX

发送传真

- 发送传真
- 从自动进稿器发送双面传真
- 手动发送传真
- 通话结束后发送传真
- 设置传真逻辑（发送和接收顺序）
- 将同一份传真发送至多个接收方（多址发送）
- 在指定时间发送传真（定时传真）
- 取消进行中的传真
- 检查和取消等待的传真
- 传真选项

发送传真

1. 执行以下操作中的一项：
   - 将原稿*正面朝上*放入自动进稿器中。
     （如果您要传真多页，Brother 建议您使用自动进稿器。）

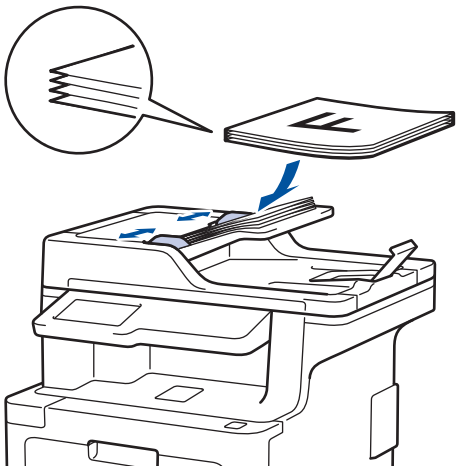

   - 将原稿*正面向下*放到平板扫描器上。

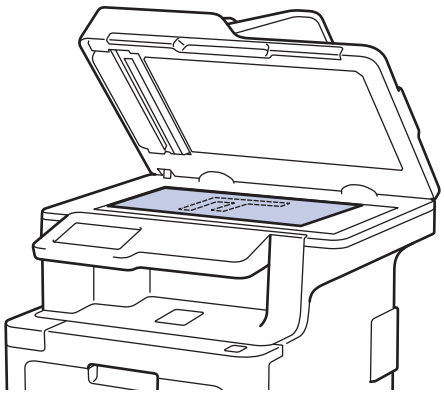

2. 按 [传真]。
3. 输入传真号码。
   - **使用拨号盘**
     按数字按键输入传真号码。

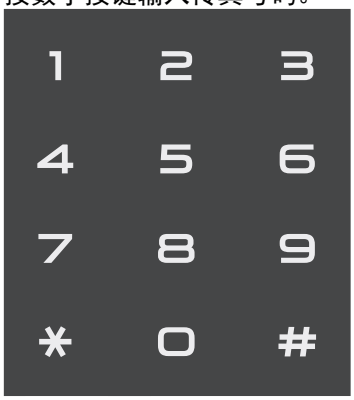

   - **使用地址簿**
     按 [地址簿]，然后执行以下操作中的一项：
     - 向上或向下滑动屏幕或者按 ▲ 或 ▼ 显示所需号码，然后按所显示号码。
     - 按 [搜索]，然后输入名称，再按[确定]。按您想拨打的名称。

     完成后按[应用]。

- **使用通话记录**

  按 [通话记录]，然后按 [拨出记录] 选项。

  向上或向下滑动屏幕或者按 ▲ 或 ▼ 显示所需传真号码，然后按所显示号码。

  要发送传真，按 [应用]。

4. 按 [传真启动]。

   设备将扫描并发送文档。

   如果将原稿放到平板扫描器上，请遵循下表中的说明进行操作。

选项	说明
[是]	若要扫描下一页，按 [是] 选项，然后将下一页原稿放到平板扫描器上。 按 [确定] 扫描页面。
[否]	扫描完最后一页后，按 [否] 选项。 设备将发送文档。

要停止传真，请按 ，然后按 。

相关信息

- 发送传真

从自动进稿器发送双面传真

发送双面传真之前，必须先选择双面扫描格式。根据您的文档布局，选择长边或短边。

1. 装入原稿。
2. 按 ［传真］ > ［选项］ > ［双面传真］。
3. 执行以下操作中的一项：
   - 若原稿从长边翻页，请按［双面扫描： 长边］选项。
   - 若原稿从短边翻页，请按［双面扫描： 短边］选项。
4. 按［确定］。（如果显示［确定］按钮。）
5. 输入传真号码。
6. 按 ［传真启动］。

相关信息

- 发送传真

手动发送传真

如果使用手动传真传输，发送传真时可听到拨号音、振铃声和传真接收提示音。

1. 装入原稿。
2. 按 [传真]。
3. 按[免提]，听取拨号音。
4. 拨叫所需传真号码。
5. 听到传真提示音后，按[传真启动]。
   - 如果正在使用平板扫描器，按[发送]。

相关信息

- 发送传真

通话结束后发送传真

通话结束时，在双方都未挂断之前您可将传真发送到另一方。

1. 请对方稍候，直到听到传真音（提示音）后，再按启动键，然后挂断电话。
2. 装入原稿。
3. 按 [传真启动]。
   - 如果正在使用平板扫描器，按 [发送]。
4. 放回外接电话的听筒。

相关信息

- 发送传真

设置传真逻辑（发送和接收顺序）

可以更改手动传真发送或接收的程序。

如果您经常在通话结束后向/从对方手动发送/接收传真，则您可以将［传真模式］设置为［简易模式］。

如果设置为［简易模式］：仅需按［传真启动］即可手动发送或接收传真。 如果您是呼叫方，请按［传真启动］发送传真。如果您是被叫，请按［传真启动］接收传真。

若设置为［高级模式］：无论您是主叫或被叫，您都可以选择手动发送或接收传真。按［传真启动］时，设备将询问您：［发送/接收?］。如果您想发送传真，请选择［发送］。如果您想接收传真，请选择［接收］。

即使设置为［简易模式］或［高级模式］，如果自动进稿器中有原稿，按［传真启动］即可发送自动进稿器中的原稿。

1. 按 ［设置］ > ［所有设置］ > ［传真］ > ［其它］ > ［传真模式］。

如果设备的主页屏幕上显示［所有设置］菜单，请跳过［设置］菜单。

2. 按［简易模式］或［高级模式］。
3. 按 。

相关信息

- 发送传真

将同一份传真发送至多个接收方（多址发送）

使用多址发送功能可将同一份传真发送至多个传真号码。

1. 装入原稿。
2. 按 [传真] > [选项] > [多址发送]。
3. 按 [添加号码]。

   可按以下方式在多址发送中添加号码：

   - 按[添加号码]，然后使用液晶显示屏输入号码。

     按 [确定]。

   如果您想使用电子邮件地址进行多址发送，按 ，输入电子邮件地址，然后按[确定]。

   （对于某些型号，必须先下载网络传真，才能使用网络传真功能和扫描到邮件服务器功能。）

   - 按[从地址簿添加]。向上或向下滑动屏幕或者按 ▲ 或 ▼ 显示您想添加到多址发送的号码。选中多址发送的复选框。选中所需的所有号码后，按[确定]。
   - 按[在地址簿中搜索]。按名称，然后按[确定]。按所需名称，然后按您想添加的号码。
4. 完成后按[确定]。

   设备显示 时，按 。

5. 按[传真启动]。结束多址发送时，设备将打印多址发送报告，显示拨号结果。

   - 设备的可用内存根据内存中作业类型和用于多址发送的号码数量的不同而不同。若将所有可用号码都用于多址发送，则双向访问和定时传真将不可使用。
   - 如果显示[内存已满]信息，按 停止作业。若已扫描两个或以上页面，按[现在发送]发送设备内存中的部分。

相关信息

- 发送传真
- 取消正在处理的多址发送

取消正在处理的多址发送

多址发送过程中，可以取消当前正在发送的传真或整个多址发送作业。

1. 按 。
2. 按 。
3. 执行以下操作中的一项：
   - 要取消整个多址发送，按[全部 多址发送]。
   - 要取消当前作业，按液晶显示屏上正在拨打的名称或号码。
   - 若要退出而不取消作业，按 。

相关信息

- 将同一份传真发送至多个接收方（多址发送）

在指定时间发送传真（定时传真）

设备内存中最多可存储 50 份待发传真，每份传真的待发时间最长二十四小时。

1. 装入原稿。
2. 按 ［传真］ > ［选项］ > ［定时传真］ > ［定时传真］。
3. 按 ［开］。
4. 按 ［设置时间］。
5. 输入传真的预设发送时间（24 小时制），然后按［确定］。
   （例如：输入 19:45 表示下午 7:45。）
6. 按 ［确定］。

如果设置时间后未显示［确定］按钮，按 返回传真发送屏幕。

7. 输入传真号码。
8. 按 ［传真启动］。
9. 按 。

相关信息

- 发送传真

取消进行中的传真

1. 按 。
2. 设备正在拨号或发送传真时，按 。

   液晶显示屏上将显示［取消任务？］。
3. 按下表中的选项取消或继续正在进行的传真作业。

选项	说明
［是］	设备将取消发送传真作业。
［否］	设备将退出程序而不取消传真作业。

相关信息

- 发送传真

检查和取消等待的传真

通过取消内存中存储的待发传真作业，可在发送前取消传真作业。

1. 按 ［设置］ > ［所有设置］ > ［传真］ > ［残留任务］。

如果设备的主页屏幕上显示［所有设置］菜单，请跳过［设置］菜单。

2. 向上或向下滑动屏幕或者按 ▲ 或 ▼ 滚动查看等待处理的作业，然后按您想取消的作业。
3. 按 ［取消］。
4. 按［是］进行确认，或者按［否］退出而不取消作业。
5. 作业取消完成后，按 。

相关信息

- 发送传真

传真选项

要更改传真发送设置，按［选项］按钮。

选项	说明
［传真分辨率］	设置发出传真的分辨率。 通常可通过更改传真分辨率提高传真的质量。
［双面传真］ (MFC-L8900CDW)	设置双面扫描格式。
［对比度］	调节对比度。 如果原稿页面颜色偏浅或偏深，可以更改对比度以提高传真质量。
［多址发送］	将同一传真信息同时发送到多个传真号码。
［定时传真］	设置要定时发送传真的时间。
［国际模式］	若发送国际传真有困难，将此设置设为开。
［平板扫描尺寸］	调整平板扫描器上的扫描区域至文档大小。
［设定新默认值］	将您的设置保存为默认设置。
［恢复出厂设置］	将所有设置恢复为出厂设置。

按［另存为 快捷方式］可保存当前设置。

相关信息

- 发送传真

接收传真

- 接收模式设置

接收模式设置

- 接收模式概述
- 选择正确的接收模式
- 使用 PC-Fax 接收将接收到的传真传送到计算机（仅适用于 Windows）
- 设置设备应答前的振铃次数（振铃次数）
- 设置传真检测
- 缩小接收到的超大传真的页面尺寸
- 设置已接收传真的双面打印
- 设置传真接收标识
- 通话结束后接收传真

接收模式概述

模式	功能	使用说明
[传真自动]	将对方每个呼叫判断为传真，并发出传真信号。 但在振铃次数内可以接听电话。	出厂设置电话振铃四次。 电话振铃四次后自动发出传真接收信号。 如果设备上外接了电话机，需要经常接听电话时，可将振铃次数设置为四至六次。在振铃次数内可以通过外接电话机进行通话。 [1]
[手动]	设备不判断对方每个呼叫，仅作为普通电话铃声，需您接听后处理。	接听电话。如对方是传真呼叫，请按[传真启动]接收传真（简易模式下）。 如果设备上外接了电话机，可接听电话。 [1]
[PC Fax 接收]	设备自动将接收到的传真转发到正在运行 PC-Fax 软件的计算机上。	设备将接收的传真数据转发到指定的计算机，若设备处于 PC-Fax 模式，将不保存这些传真数据。 选择[PC Fax 接收]时，将备份打印功能选择为开或关。 如果开启备份打印设置，设备将打印接收到的传真。

相关信息

- 接收模式设置

[1] 通话后对方需要发传真时或者对方是传真呼叫时，请按[传真启动]按钮（简易模式下）或在外接电话机上按 *51（须先激活远程代码）发出传真接收信号。

选择正确的接收模式

接收模式的出厂设置为“传真自动”。设备将自动接收所有发送到设备上的传真。另外，本设备有以下三种接收模式。

设置后屏幕显示	出厂设置振铃次数
[传真自动]	振铃次数：四次
[手动]	
[PC Fax 接收]	

1. 按 [设置] > [所有设置] > [传真] > [设置接收] > [接收模式]。

- 如果设备的主页屏幕上显示[所有设置]菜单，请跳过[设置]菜单。

2. 按[传真自动]、[手动]或[PC Fax 接收]。
3. 按 。

相关信息

- 接收模式设置

使用 PC-Fax 接收将接收到的传真传送到计算机（仅适用于 Windows）

开启 PC-Fax 接收功能，本设备会将已接收的传真自动存储到内存中，并将其发送至计算机。 使用计算机查看和存储这些传真。

要将接收到的传真转发到计算机中，必须在计算机上运行 PC-FAX 接收软件。

即使关闭计算机（例如，在晚上或周末），本设备仍会接收传真，并将收到的传真存储到内存中。

打开计算机并运行 PC-FAX 接收软件后，设备会自动将内存中的传真转发到计算机中。

如果选择了[备份打印： 开]，设备还将打印传真。

1. 按 [设置] > [所有设置] > [传真] > [设置接收] > [接收模式] > [PC Fax 接收]。

如果设备的主页屏幕上显示[所有设置]菜单，请跳过[设置]菜单。

2. 按[确定]， ，然后遵循液晶显示屏提示进行操作。

- 在设置 PC-Fax 接收前，必须先在计算机上安装 MFL-Pro Suite 软件。确保计算机与设备连接并已打开。
- PC-Fax 接收不适用于 Mac 操作系统。
- 如果本设备显示错误信息而无法打印内存中的传真，可用此项设置将传真转发到计算机中。

3. 按[<USB>]或用于接收传真的计算机名称（适用于网络用户），然后按[确定]。
4. 按[备份打印： 开]或[备份打印： 关]。
5. 按 。

相关信息

- 接收模式设置

设置设备应答前的振铃次数（振铃次数）

当设备有电话呼叫时，您将听到正常的电话铃声。 振铃的次数可在振铃次数选项中进行设置。

- 振铃次数设置用于设定设备在传真自动模式下应答来电前振铃的次数。
- 如果设备的同一线路上还有外接电话或分机，请选择最大振铃次数。

1. 按 ［设置］ > ［所有设置］ > ［传真］ > ［设置接收］ > ［振铃次数］。

如果设备的主页屏幕上显示［所有设置］菜单，请跳过［设置］菜单。

2. 按所需响铃次数。

若选择［0］，则设备将立即应答，而线路将不振铃（仅适用于部分国家/地区）。

3. 按 。

相关信息

- 接收模式设置

设置传真检测

如果传真检测设置为开：即使您接听来电，设备仍会自动接收传真。 液晶显示屏上显示［正在接收］或听筒中传出唧唧声时，只需放回听筒， 设备即可接收传真。

如果传真检测设置为关：如果您在设备旁并拿起听筒应答传真呼叫，请按下表中的按钮接收传真。如果在分机或外接电话上应答来电，按 *51。

适用型号	若要接收传真
MFC-L8900CDW	［传真启动］和［接收］

- 如果此功能设置为［开］，但是拿起分机或外接电话听筒时设备未连接传真呼叫，此时，请按远程激活代码 *51。
- 如果在同一条电话线上从计算机发送传真，且设备中途阻止传真发送，请将传真检测设为［关］。

1. 按 ［设置］ > ［所有设置］ > ［传真］ > ［设置接收］ > ［传真检测］。

如果设备的主页屏幕上显示［所有设置］菜单，请跳过［设置］菜单。

2. 按［开］或［关］。
3. 按 。

相关信息

- 接收模式设置

缩小接收到的超大传真的页面尺寸

如果启用自动缩小功能，设备会缩小接收的每个传真页面以匹配您的纸张。 设备将根据传真页面尺寸和当前的纸张尺寸设置来计算缩小比例。

1. 按 [设置] > [所有设置] > [传真] > [设置接收] > [自动缩小]。

如果设备的主页屏幕上显示[所有设置]菜单，请跳过[设置]菜单。

2. 按[开]或[关]。
3. 按 。

相关信息

- 接收模式设置

设置已接收传真的双面打印

当[双面]设为[开]时，设备会在纸张的两面打印接收的传真。

- 此功能仅可使用 A4 尺寸的纸张（60 ～ 105 克/平方米）。
- 启用双面打印时，设备将自动缩小接收的传真页面，以适合纸盒中的纸张尺寸。

1. 按 [设置] > [所有设置] > [传真] > [设置接收] > [双面]。

如果设备的主页屏幕上显示[所有设置]菜单，请跳过[设置]菜单。

2. 按[开]或[关]。
3. 按 。

相关信息

- 接收模式设置

设置传真接收标识

可设置设备在接收的每页传真顶端居中打印接收的日期和时间。

- 确保设备已设定了当前的日期和时间。
- 使用网络传真时，不显示接收时间和日期。

1. 按 [设置] > [所有设置] > [传真] > [设置接收] > [传真接收标志]。

如果设备的主页屏幕上显示[所有设置]菜单，请跳过[设置]菜单。

2. 按[开]或[关]。
3. 按 。

相关信息

- 接收模式设置

通话结束后接收传真

如果您使用连接至本 Brother 设备的电话进行通话，且对方也使用连接至对方传真设备的电话进行通话，通话结束时，在双方都未挂断之前对方可将传真发送给您。

本设备的自动进稿器必须为空。

1. 请对方将原稿装入其设备中并按启动或发送键。
2. 听到 CNG 音频（缓慢重复的哔哔声）时，按[传真启动]。

如果设备正在自动重拨，待其结束后再试一次。

3. 当[传真模式]选项设置为[高级模式]时，按[接收]接收传真。
4. 放回外接听筒。

相关信息

- 接收模式设置

语音操作和传真号码

- 语音操作
- 存储传真号码
- 设置多址发送组
- 组合使用地址簿号码

语音操作

- 发送音频信号

发送音频信号

如果您使用的是脉冲拨号服务，但必须发送音频信号（例如：至电话银行），请遵循以下步骤。如果您使用的是音频拨号服务，则无需此功能即可发送音频信号。

1. 按 ［传真］。
2. 按 ［免提］。
3. 按设备液晶显示屏上的 #。
   此后拨叫的数字将发送音频信号。

通话结束后，设备将恢复脉冲拨号服务。

相关信息

- 语音操作

存储传真号码

- 存储地址簿号码
- 更改或删除地址簿名称或号码

存储地址簿号码

1. 按 [传真] > [地址簿]。
2. 执行以下步骤：
   a. 按[编辑]。
   b. 按[添加新的地址]。
   c. 按[名称]。
   d. 使用液晶显示屏输入名称（最多 16 个字符），然后按[确定]。
   e. 按[拼音]。
   f. 使用液晶显示屏输入拼音（最多 16 个字符），然后按[确定]。
   g. 按[地址]。
   h. 使用液晶显示屏输入传真或电话号码（最多 20 个数字），然后按[确定]。

   - 要存储用于网络传真或扫描到邮件服务器的电子邮件地址，按 ，输入电子邮件地址，然后按[确定]。

   i. 按[确定]。

   要再存储一个地址簿号码，重复上述步骤。
3. 按 。

相关信息

- 存储传真号码
- 从拨出记录存储地址簿号码

从拨出记录存储地址簿号码

可从拨出记录中存储地址簿号码。

1. 按 [传真] > [通话记录] > [拨出记录]。
2. 向上或向下滑动屏幕或者按 ▲ 或 ▼ 显示所需号码，然后按所显示号码。
3. 按[编辑] > [添加到地址簿] > [名称]。

要删除号码，按[编辑] > [删除]。按[是]进行确认。

4. 使用液晶显示屏输入名称（最多 16 个字符）。
5. 按[确定]。
6. 按[确定]确认您想存储的传真或电话号码。
7. 按 。

相关信息

- 存储地址簿号码

更改或删除地址簿名称或号码

1. 按 [传真] > [地址簿] > [编辑]。
2. 执行以下操作中的一项：
   - 按[更改]编辑名称或传真/电话号码。

     向上或向下滑动屏幕或者按 ▲ 或 ▼ 显示您想更改的号码，然后按所显示号码。
     - 要更改名称，按 [名称]。使用液晶显示屏输入新名称（最多 16 个字符），然后按[确定]。
     - 要更改传真或电话号码，按[地址]。 使用液晶显示屏输入新传真或电话号码（最多 20 个数字），然后按[确定]。

     按[确定]结束操作。

     如何输入文本：

     要更改字符，按 ◀ 或 ▶ 移动光标以突出显示不正确的字符，然后按 。

     输入新字符。
   - 要删除号码，按[删除]。
     - 按您想删除的传真或电话号码，号码旁显示红色复选标记时表示已选中，然后按[确定]。
3. 按 。

相关信息

- 存储传真号码

设置多址发送组

使用可存储在地址簿（部分型号中的单键拨号或快速拨号）中的组拨号时，可将同一传真信息发送给多个传真号码。

首先需将传真号码逐个存储到地址簿中。然后，可将它们存入一个组。每个组使用一个地址簿（部分型号中的单键拨号或快速拨号）编号。

适用型号	组的最大数量	每个大组中的最大号码数量
MFC-L8900CDW	20 个组	299 个号码

1. 按 [传真] > [地址簿]。
2. 执行以下步骤：
   a. 按[编辑] > [设置组拨号] > [名称]。
   b. 使用液晶显示屏输入组名称（最多 16 个字符），然后按[确定]。
   c. 按 [添加/删除]。
   d. 按您想添加到组中的地址簿号码，它们旁边会显示红色复选标记，然后按[确定]。
   e. 阅读并确认所选名称和号码的列表，然后按[确定]保存该组。

   若要存储其他多址发送组，重复上述步骤。
3. 按 。

相关信息

- 语音操作和传真号码
- 更改多址发送组名称
- 删除多址发送组
- 添加或删除多址发送组成员

更改多址发送组名称

1. 按 [传真] > [地址簿] > [编辑] > [更改]。
2. 向上或向下滑动屏幕或者按 ▲ 或 ▼ 显示所需组，然后按所显示组名称。
3. 按 [名称]。
4. 使用液晶显示屏输入新的组名称（最多 16 个字符），然后按 [确定]。

如何更改已存储的名称：

要更改字符，按 ◀ 或 ▶ 移动光标以突出显示不正确的字符，然后按 。

输入新字符。

5. 按 [确定]。
6. 按 。

相关信息

- 设置多址发送组

删除多址发送组

1. 按 [传真] > [地址簿] > [编辑] > [删除]。
2. 向上或向下滑动屏幕或者按 ▲ 或 ▼ 显示所需组，然后按所显示组名称。
3. 按 [确定]。
4. 按 。

相关信息

- 设置多址发送组

添加或删除多址发送组成员

1. 按 [传真] > [地址簿] > [编辑] > [更改]。
2. 向上或向下滑动屏幕或者按 ▲ 或 ▼ 显示所需组，然后按所显示组名称。
3. 向上或向下滑动屏幕或者按 ▲ 或 ▼ 显示 [添加/删除] 选项，然后按 [添加/删除]。
4. 向上或向下滑动屏幕或者按 ▲ 或 ▼ 显示您想添加或删除的号码。
5. 对您想更改的每个号码执行以下操作：
   - 要向组中添加号码，按该号码的复选框，它旁边会显示复选标记。
   - 要从组中删除号码，按该号码的复选框，它旁边的复选标记将会被清除。
6. 按 [确定]。
7. 按 [确定]。
8. 按 。

相关信息

- 设置多址发送组

组合使用地址簿号码

当发送传真时，有时您想从多个长途传真号码进行选择，费率随着时间和目的地的不同而有所不同。

您可将一些连续的号码按顺序分割并组合设置存储为独立的地址簿号码。 您甚至可使用拨号盘手动拨号。
例如： 您可能已在设备中存储了 "01632" 和 "960555"，如下表所示。

适用型号	“01632” 存储位置	“960555” 存储位置
MFC-L8900CDW	地址簿： Brother 1	地址簿： Brother 2

使用这两个速拨号，按以下步骤可拨打 "01632-960555"。

1. 按 ［传真］ > ［地址簿］。
2. 向上或向下滑动屏幕或者按 ▲ 或 ▼ 显示 Brother 1 的号码。
3. 按此号码。
4. 按［应用］。
5. 按 ［地址簿］。
6. 按［确定］。
7. 向上或向下滑动屏幕或者按 ▲ 或 ▼ 显示 Brother 2 的号码。
8. 按此号码。
9. 按［应用］。
10. 按 ［传真启动］。
    设备将拨打 "01632-960555"。

要临时更改号码，可使用液晶显示屏按相应号码来代替部分号码。 例如，要将号码更改为 "01632-960556"，您可以使用地址簿输入号码 (Brother 1：01632)，按［应用］，然后使用液晶显示屏按 960556。

如果在拨号过程中想听到其他的拨号音或信号，则可按［暂停］在号码中插入一个暂停。

相关信息

- 语音操作和传真号码

电话服务和外接设备

- 外接电话和分机
- 多线连接（PABX）

外接电话和分机

- 连接外接或分机电话
- 通过外接电话和分机操作
- 使用远程代码

连接外接或分机电话

可将单机电话按下图所示连接到您的设备上。

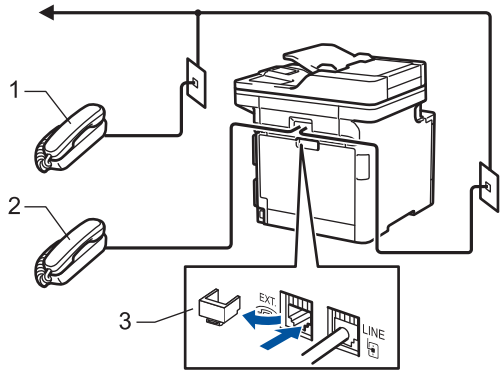

1 分机
2 外接电话
3 保护帽

相关信息

- 外接电话和分机

通过外接电话和分机操作

若在分机或外接电话上应答传真呼叫，使用远程激活代码可使设备应答呼叫。 按下远程激活代码 *51 时，设备开始接收传真。

如果设备应答语音电话并发出伪/双振铃提示您接听来电，按远程取消激活代码 #51 可在分机上接听来电。

如果您接听了呼叫但无人应答：

您可能在手动接收传真。

按 *51 并等待唧唧声，或者等到液晶显示屏上显示［正在接收］，然后挂断电话。

也可使用传真检测功能使设备自动应答呼叫。

相关信息

- 外接电话和分机

使用远程代码

远程激活代码

若在分机或外接电话上应答传真呼叫，按远程激活代码 *51 可使设备接收传真。听到唧唧声后，放回听筒。

若在外接电话上应答传真呼叫，按下表中的按钮可使设备接收传真：（[传真模式] 选项设置为 [高级模式] 时。）

适用型号	若要使设备接收传真
MFC-L8900CDW	[传真启动] 和 [接收]

相关信息

- 外接电话和分机
- 更改远程代码

更改远程代码

预设远程激活代码为 *51。预设远程取消激活代码为 #51。如果远程访问外接应答电话设备时经常断线，请尝试使用数字 0 ～ 9、*、# 更改三位数远程代码。

1. 按 [设置] > [所有设置] > [传真] > [设置接收] > [远程代码]。

如果设备的主页屏幕上显示[所有设置]菜单，请跳过[设置]菜单。

2. 执行以下操作中的一项：
   - 若要更改远程激活代码，按[传真接收]。输入新代码，然后按[OK]。
   - 若要更改远程取消激活代码，按[电话应答]。输入新代码，然后按[OK]。
   - 若不想更改代码，转到下一步。
   - 若要关闭（或开启）远程代码，按[远程代码]，然后按[关]（或[开]）。
3. 按 。

相关信息

- 使用远程代码

多线连接（PABX）

大多数办公室使用中央电话交换系统。

使用任意一款 Brother 设备时，Brother 均建议您将其连接至专用线路。 即使特定 PABX 可能与特定型号的传真设备兼容，但是 Brother 不保证设备可以正常操作。

如果连接传真设备到 PABX（专用自动交换分机）便于您的操作，Brother 建议您联系为您安装电话交换系统的电信局，并由他们为您连接传真设备。

Brother 不建议使用 PABX 线路。 PABX 的常规限制可能导致传真设备的某些功能无法正常使用。

相关信息

- 电话服务和外接设备

传真报告

传输验证报告和传真日志可用于确认传真传输的结果。

- 打印传真日志

打印传真日志

可以设置设备按特定时间间隔打印日志。

1. 按 [设置] > [所有设置] > [传真] > [报告设置] > [日志周期] > [日志周期]。
2. 按[每 50 份传真]或[关]。

[每 50 份传真]：设备内存中存储的接收和传输日志数据达到 50 次时，将打印日志。

3. 按 。

相关信息

- 传真报告

PC-FAX

- PC-FAX (Windows)
- PC-FAX (Mac)(仅发送)

PC-FAX (Windows)

- PC-FAX 概述 (Windows)
- 使用 PC-FAX 发送传真 (Windows)
- 将传真接收到计算机 (Windows)

PC-FAX 概述 (Windows)

使用 Brother PC-FAX 软件可直接从设备发送传真，从而节省纸张、节约时间。

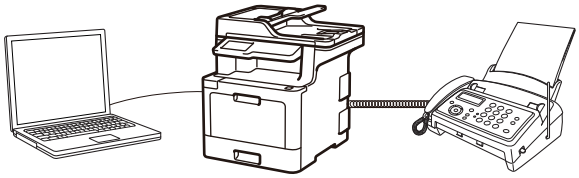

- 配置 PC-FAX (Windows)
- 配置 PC-Fax 地址簿 (Windows)

配置 PC-FAX （Windows）

使用 PC-FAX 发送传真前，在 **PC-FAX 设置**对话框的每个选项卡中个性化设置发送选项。

1. 执行以下操作中的一项：
   - Windows 7

     点击 （开始） > **所有程序** > **Brother** > **Brother Utilities**(**Brother 实用程序**)。

     点击下拉列表并选择本设备的型号名称（如果尚未选择）。点击左侧操作栏中的 **PC-FAX**，然后点击**设置发送**。
   - Windows 8 和 Windows 10

     启动 （**Brother Utilities**(**Brother 实用程序**)），然后点击下拉列表并选择本设备的型号名称（如果尚未选择）。点击左侧操作栏中的 **PC-FAX**，然后点击**设置发送**。

   将显示 **PC-FAX 设置**对话框。

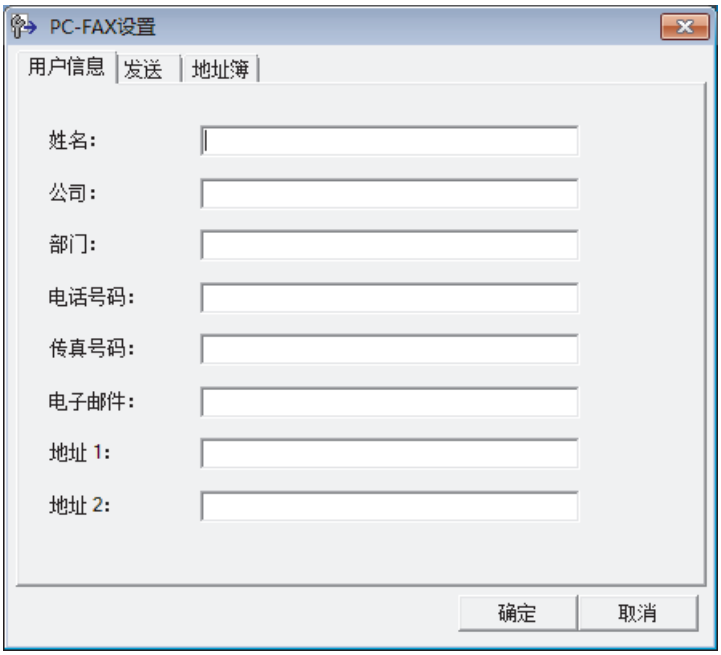

2. 执行以下操作中的一项：
   - 点击**用户信息**选项卡，然后在各字段中输入用户信息。

   对于自定义传真标题和封页，每个 Microsoft 帐户都有其自己的自定义**用户信息**屏幕。

   - 点击**发送**选项卡，然后在**外线访问**字段中输入访问外线所需的号码（如有需要）。 选中**包括标题**复选框以添加标题信息。
   - 点击**地址簿**选项卡，然后从**选择地址簿**下拉列表选择您想用于进行 PC-FAX 的地址簿。
3. 点击**确定**。

相关信息

- PC-FAX 概述 （Windows）

配置 PC-Fax 地址簿 (Windows)

添加、编辑或删除成员和组来个性化设置 Brother **地址簿**。

- 添加成员到 PC-FAX 地址簿 (Windows)
- 创建 PC-FAX 地址簿中的成员或组 (Windows)
- 编辑 PC-FAX 地址簿中的成员或组信息 (Windows)
- 删除 PC-FAX 地址簿中的成员或组 (Windows)
- 导出 PC-FAX 地址簿 (Windows)
- 导入信息到 PC-FAX 地址簿 (Windows)

添加成员到 PC-FAX 地址簿 (Windows)

如果您想使用 Brother PC-FAX 软件发送传真，需要在 PC-Fax 地址薄中添加新成员及其传真信息。

1. 执行以下操作中的一项：
   - Windows 7

     点击 （开始） > **所有程序** > **Brother** > **Brother Utilities(Brother 实用程序)**。

     点击下拉列表并选择本设备的型号名称（如果尚未选择）。点击左侧操作栏中的 **PC-FAX**，然后点击**地址簿（发送）**。
   - Windows 8 和 Windows 10

     启动 （**Brother Utilities(Brother 实用程序)**），然后点击下拉列表并选择本设备的型号名称（如果尚未选择）。点击左侧操作栏中的 **PC-FAX**，然后点击**地址簿（发送）**。

   将显示**地址簿**对话框。

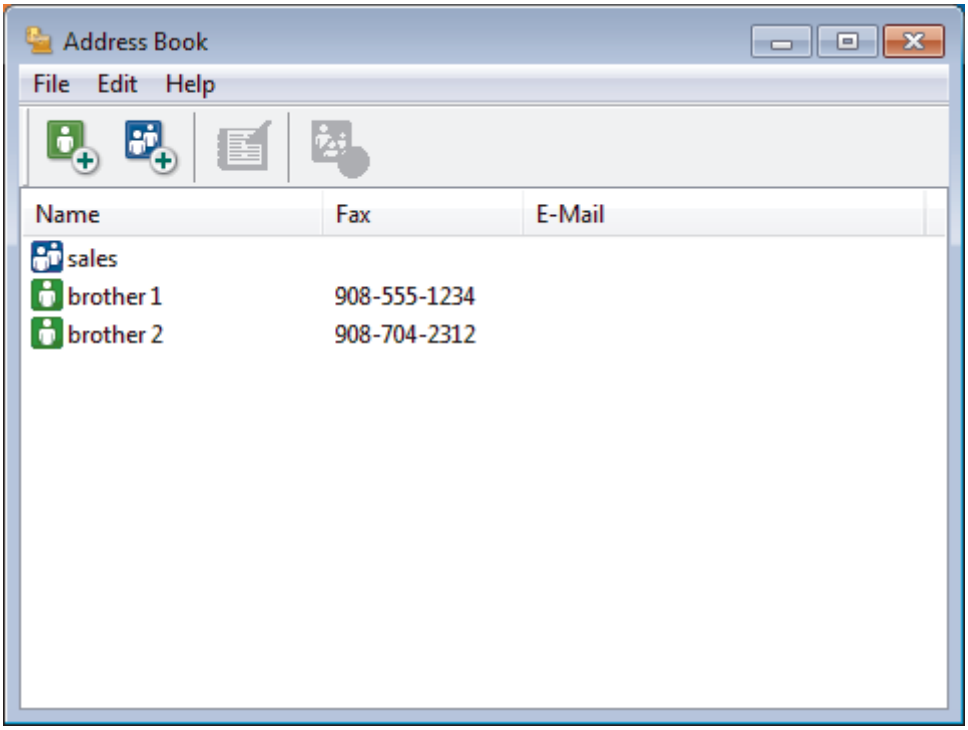

2. 点击 。

   将出现**地址簿成员设置**对话框。

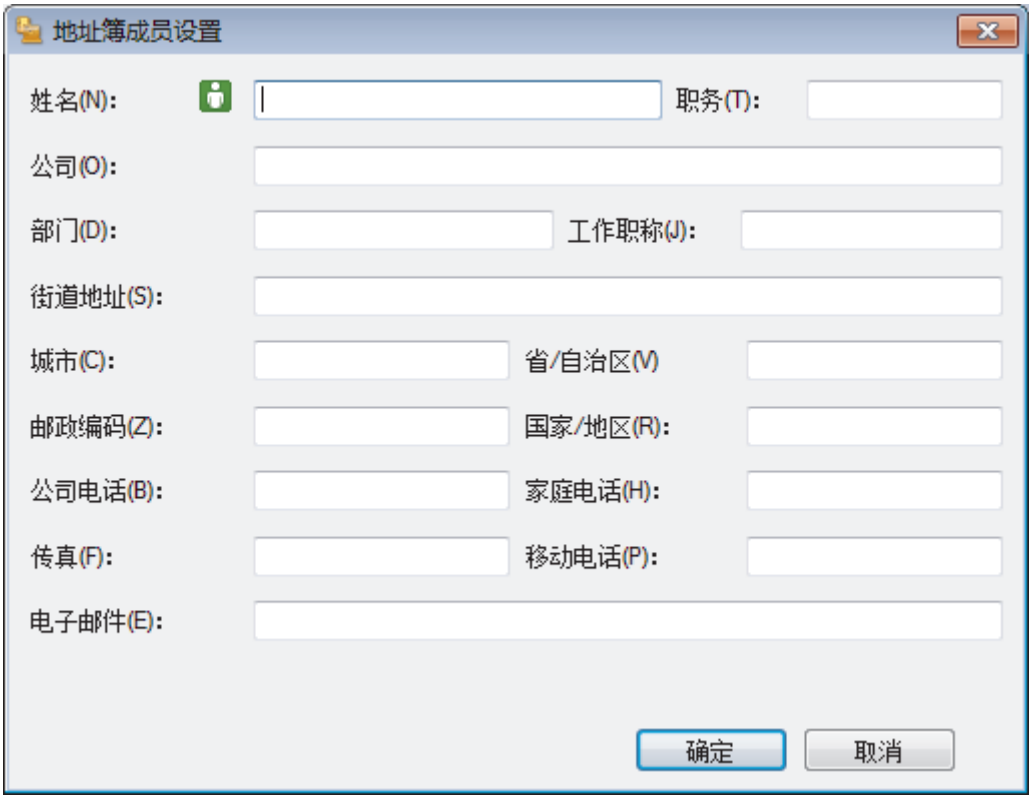

3. 在相应字段中输入成员信息。 仅**姓名**为必填字段。
4. 点击**确定**。

相关信息

- 配置 PC-Fax 地址簿 (Windows)

创建 PC-FAX 地址簿中的成员或组 (Windows)

可创建组将相同的 PC-FAX 一次多址发送到多个接收者。

1. 执行以下操作中的一项：
   - Windows 7

     点击 （开始） > **所有程序** > **Brother** > **Brother Utilities(Brother 实用程序)**。

     点击下拉列表并选择本设备的型号名称（如果尚未选择）。点击左侧操作栏中的 **PC-FAX**，然后点击**地址簿（发送）**。
   - Windows 8 和 Windows 10

     启动 （**Brother Utilities(Brother 实用程序)**），然后点击下拉列表并选择本设备的型号名称（如果尚未选择）。点击左侧操作栏中的 **PC-FAX**，然后点击**地址簿（发送）**。

   将显示**地址簿**对话框。

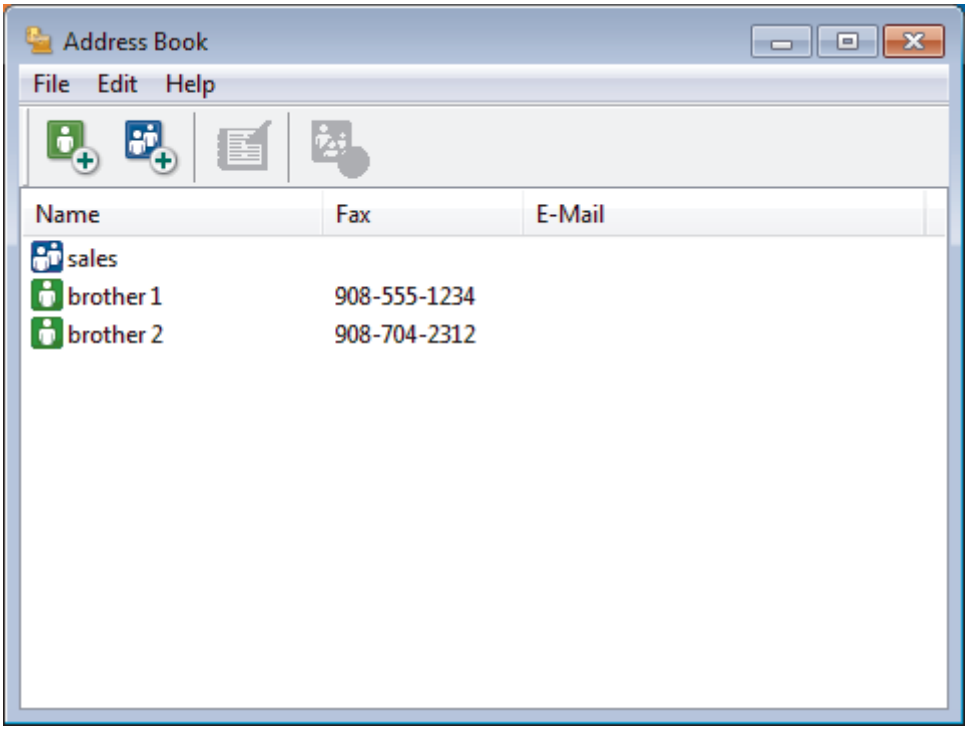

2. 点击 。

   将出现**地址簿组设置**对话框。

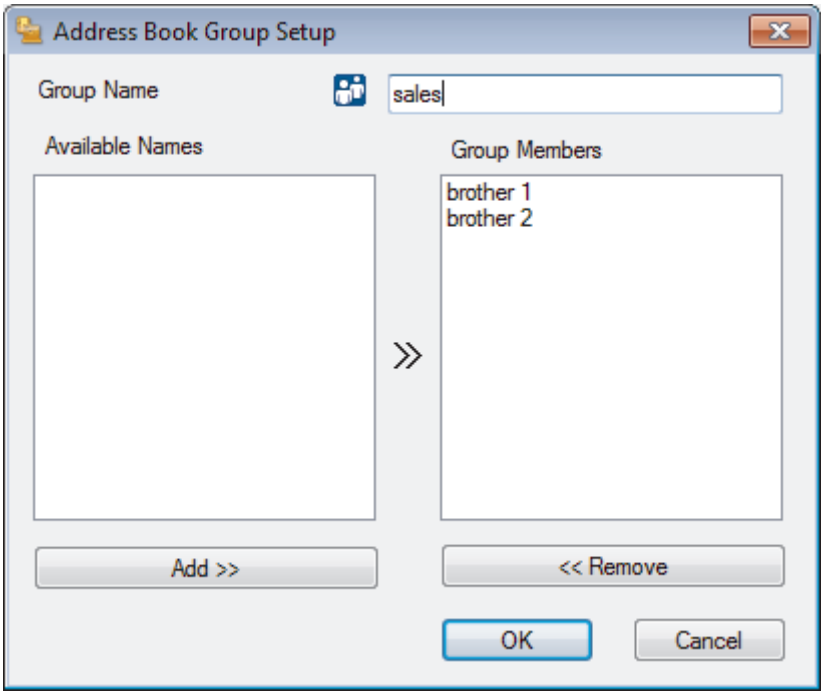

3. 在**组名称**字段中输入新组的名称。
4. 在**可用名称**字段中，选择想包含在组中的各个名称，然后点击**添加 >>**。
   添加到组中的成员将出现在**组成员**框中。
5. 完成后，点击**确定**。

每个组最多可包含 50 个成员。

相关信息

- 配置 PC-Fax 地址簿 (Windows)

编辑 PC-FAX 地址簿中的成员或组信息（Windows）

1. 执行以下操作中的一项：
   - Windows 7

     点击 （**开始**）> **所有程序** > **Brother** > **Brother Utilities**(**Brother 实用程序**)。

     点击下拉列表并选择本设备的型号名称（如果尚未选择）。点击左侧操作栏中的 **PC-FAX**，然后点击**地址簿（发送）**。
   - Windows 8 和 Windows 10

     启动 （**Brother Utilities**(**Brother 实用程序**)），然后点击下拉列表并选择本设备的型号名称（如果尚未选择）。点击左侧操作栏中的 **PC-FAX**，然后点击**地址簿（发送）**。

   将显示**地址簿**对话框。

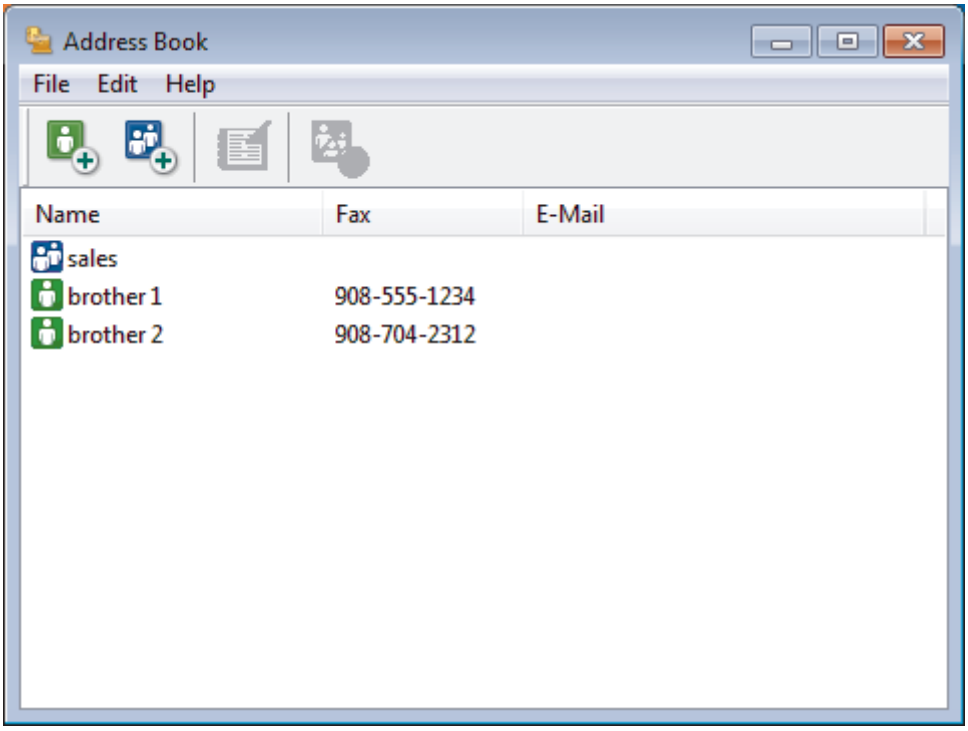

2. 选择想要编辑的成员或组。
3. 点击 （**属性**）。
4. 更改成员或组的信息。
5. 点击**确定**。

相关信息

- 配置 PC-Fax 地址簿（Windows）

删除 PC-FAX 地址簿中的成员或组（Windows）

1. 执行以下操作中的一项：
   - Windows 7

     点击 （开始）> **所有程序** > **Brother** > **Brother Utilities**(**Brother 实用程序**)。

     点击下拉列表并选择本设备的型号名称（如果尚未选择）。点击左侧操作栏中的 **PC-FAX**，然后点击**地址簿（发送）**。
   - Windows 8 和 Windows 10

     启动 （**Brother Utilities**(**Brother 实用程序**)），然后点击下拉列表并选择本设备的型号名称（如果尚未选择）。点击左侧操作栏中的 **PC-FAX**，然后点击**地址簿（发送）**。

   将显示**地址簿**对话框。

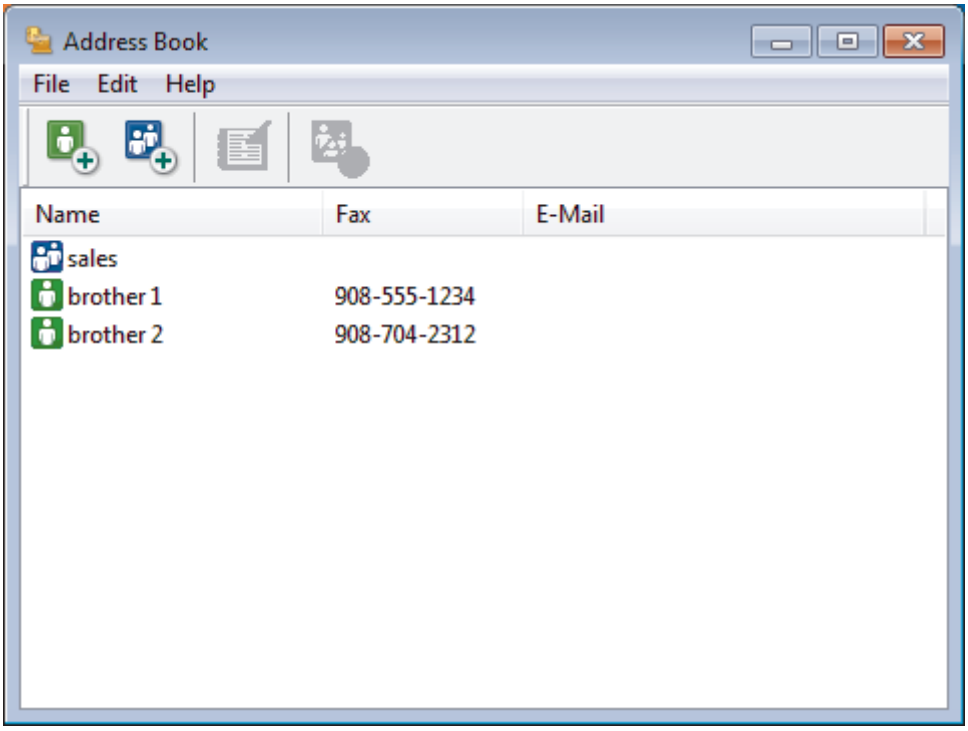

2. 选择想要删除的成员或组。
3. 点击 （**删除**）。
4. 出现确认对话框时，点击**确定**。

相关信息

- 配置 PC-Fax 地址簿（Windows）

导出 PC-FAX 地址簿 (Windows)

可将地址簿导出为 ASCII 文本文件 (*.csv)、vCard (电子名片) 或**远程设置拨号数据**，并将其保存到计算机上。

- 导出**地址簿**数据时不能导出组设置。

1. 执行以下操作中的一项：
   - Windows 7

     点击 (开始) > **所有程序** > **Brother** > **Brother Utilities(Brother 实用程序)**。

     点击下拉列表并选择本设备的型号名称 (如果尚未选择)。点击左侧操作栏中的 **PC-FAX**，然后点击**地址簿 (发送)**。
   - Windows 8 和 Windows 10

     启动 (**Brother Utilities(Brother 实用程序)**)，然后点击下拉列表并选择本设备的型号名称 (如果尚未选择)。点击左侧操作栏中的 **PC-FAX**，然后点击**地址簿 (发送)**。

   将显示**地址簿**对话框。

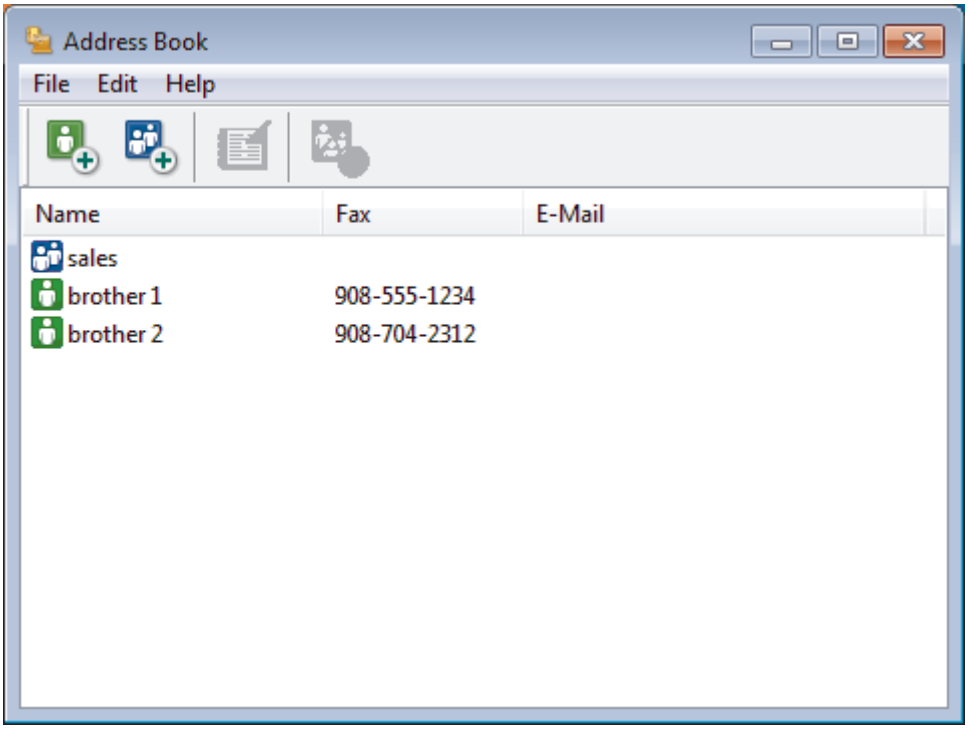

2. 点击**文件**菜单，然后选择**导出**。
3. 选择以下选项中的一项：
   - **文本**

     将出现**选择项目**对话框。 转到步骤 4。
   - **vCard**

     选择此选项之前必须选择想从地址簿导出的号码。

     找到要保存 vCard 的文件夹，并在**文件名**字段中输入 vCard 名称，然后点击**保存**。
   - **远程设置拨号数据**

     找到要保存数据的文件夹，并在**文件名**字段中输入文件名，然后点击**保存**。
4. 在**可用项目**字段中选择想要导出的数据，然后点击**添加 >>**。

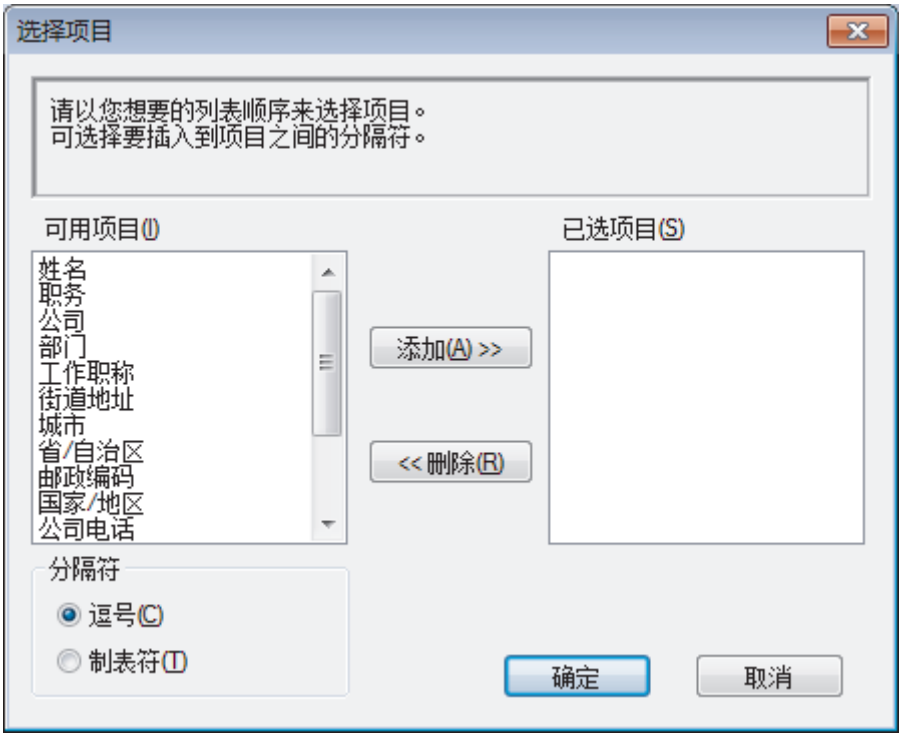

请按照您要列出的顺序选择和添加项目。

5. 若要导出为 ASCII 文件，在**分隔符**部分选择**制表符**或**逗号**选项分隔数据字段。
6. 点击**确定**。
7. 找到计算机上要保存数据的文件夹，输入文件名，然后点击**保存**。

相关信息

- 配置 PC-Fax 地址簿 (Windows)

导入信息到 PC-FAX 地址簿 (Windows)

可导入 ASCII 文本文件 (*.csv)、vCards (电子名片) 或**远程设置拨号数据**到地址簿中。

1. 执行以下操作中的一项：
   - Windows 7

     点击 (开始) > **所有程序** > **Brother** > **Brother Utilities(Brother 实用程序)**。

     点击下拉列表并选择本设备的型号名称 (如果尚未选择)。点击左侧操作栏中的 **PC-FAX**，然后点击**地址簿 (发送)**。
   - Windows 8 和 Windows 10

     启动 (**Brother Utilities(Brother 实用程序)**)，然后点击下拉列表并选择本设备的型号名称 (如果尚未选择)。点击左侧操作栏中的 **PC-FAX**，然后点击**地址簿 (发送)**。

   将显示**地址簿**对话框。

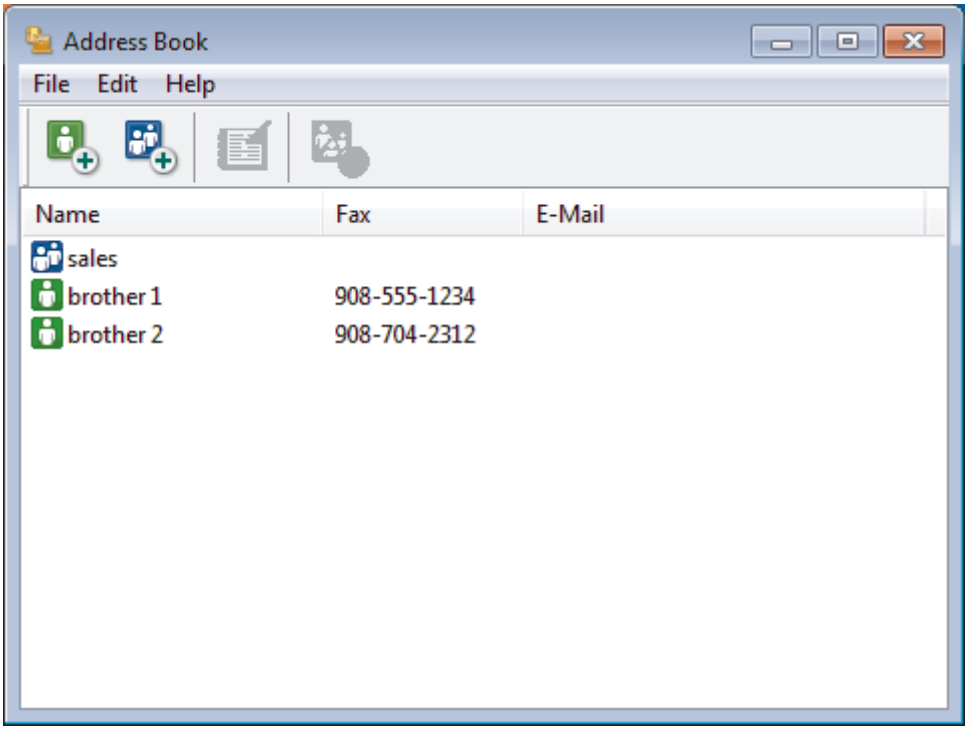

2. 点击**文件**菜单，然后选择**导入**。
3. 选择以下选项中的一项：
   - **文本**

     将出现**选择项目**对话框。 转到步骤 4。
   - **vCard**

     转到步骤 7。
   - **远程设置拨号数据**

     转到步骤 7。
4. 在**可用项目**字段中选择想要导入的数据，然后点击**添加 >>**。

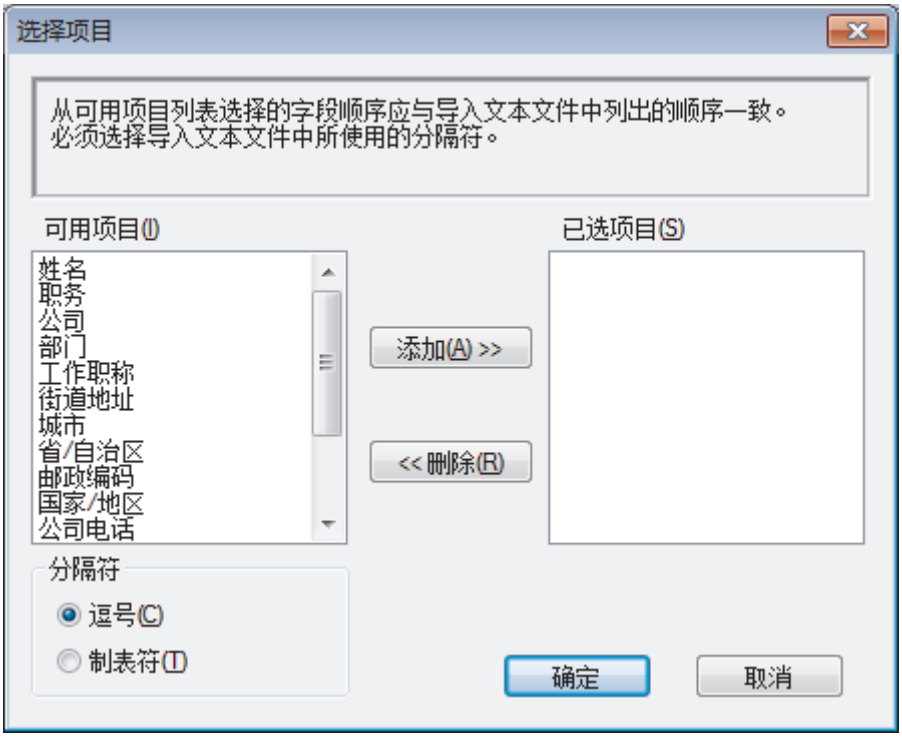

您必须按导入文本文件中所列的字段顺序从**可用项目**列表选择和添加字段。

5. 若要导入 ASCII 文件，在**分隔符**部分选择**制表符**或**逗号**选项分隔数据字段。
6. 点击**确定**。
7. 找到您想用于导入数据的文件夹，输入文件名，然后点击**打开**。

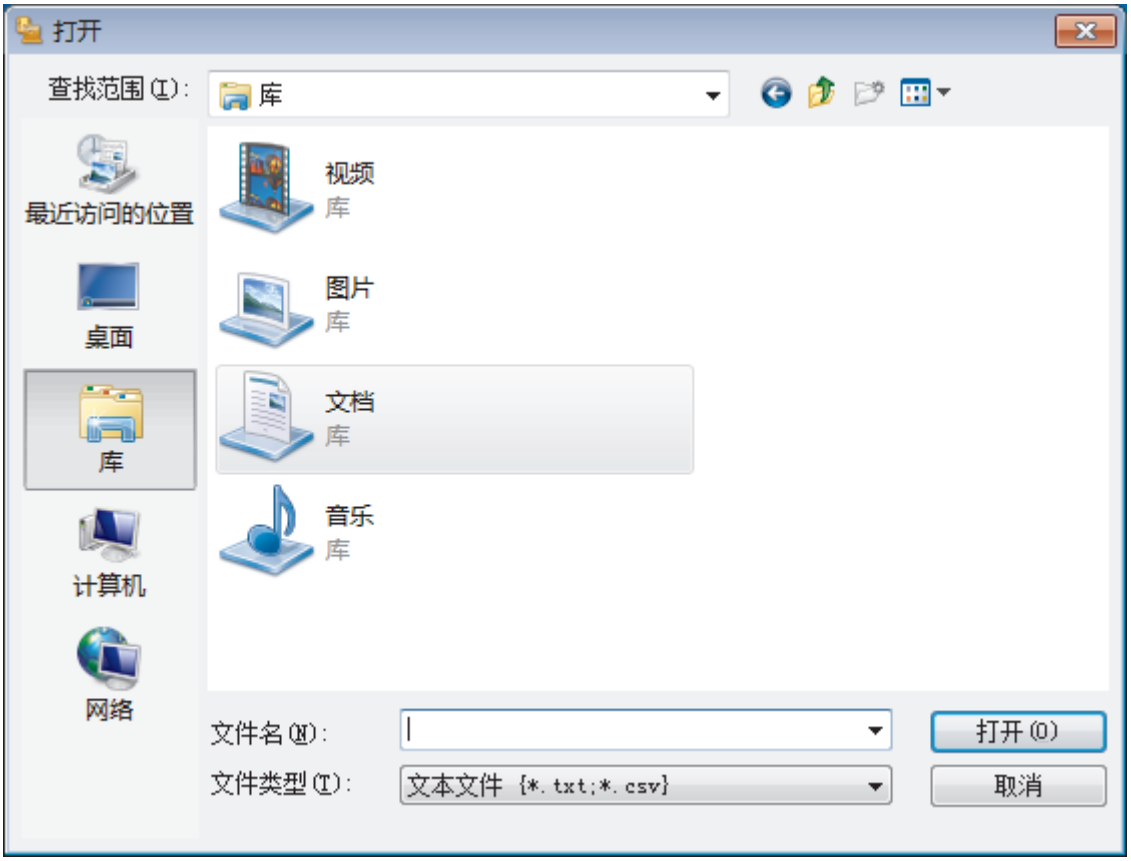

相关信息

- 配置 PC-Fax 地址簿 (Windows)

使用 PC-FAX 发送传真 (Windows)

PC-FAX 仅支持黑白传真。 即使原来的数据是彩色传真而且接收传真的设备支持彩色传真，也将发送黑白传真。

1. 在计算机的任一应用程序内创建一个文件。
2. 在您的应用程序中选择打印命令。
3. 选择 **Brother PC-FAX** 作为打印机，然后完成打印操作。

   出现 **Brother PC-FAX** 对话框。

4. 使用以下任一方法，输入传真号码：
   - 点击拨号盘上的数字输入号码，然后点击 **添加发送地址**。

   如果选中**拨号限制**复选框，将显示确认对话框，以便您使用拨号盘再次输入传真号码。 此功能有助于防止将传真发送到错误的目的地。

   - 点击**地址簿**按钮，然后从地址簿中选择一个成员或组。

   发生错误时，点击**全部清除**删除全部输入内容。

5. 要包括封页，选中**添加封面**复选框。 也可点击 创建或编辑封页。
6. 点击**开始**发送传真。

   - 要取消传真，点击**取消**。
   - 要重拨某一号码，点击**重拨**显示最近五个传真号码，从中选择所需号码后点击**开始**。

相关信息

- PC-FAX (Windows)

将传真接收到计算机 (Windows)

使用 Brother PC-FAX 软件，可将传真接收到计算机中，筛选传真，然后仅打印需要的传真。

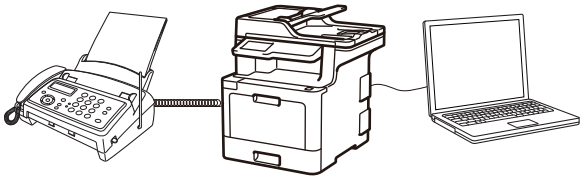

- 使用 PC-FAX 接收软件接收传真 (Windows)

使用 PC-FAX 接收软件接收传真 (Windows)

Brother PC-FAX 接收软件用于在计算机上浏览并保存传真。该软件在安装 Brother 软件和驱动程序时自动安装，并在本地或网络连接设备中运行。

- PC-FAX 接收仅支持黑白传真。

计算机关闭时，设备将继续接收并存储传真到 Brother 设备的内存中。设备的液晶显示屏上将显示存储的接收传真的数量。启动此应用程序时，软件会立即将所有接收的传真转发到计算机中。如果您想让设备在传真发送到计算机之前或计算机关闭前打印一份备份，可启用备份打印选项。您可以从 Brother 设备配置备份打印设置。

相关信息

- 将传真接收到计算机 (Windows)
- 在计算机上运行 Brother PC-FAX 接收 (Windows)
- 浏览接收到的 PC-FAX 信息 (Windows)

在计算机上运行 Brother PC-FAX 接收 (Windows)

Brother 建议选中**计算机启动时启动 PC-FAX 接收**复选框，这样软件将在计算机启动时自动启动并将传真传输至计算机。

1. 执行以下操作中的一项：
   - Windows 7

     点击 (开始) > **所有程序** > **Brother** > **Brother Utilities(Brother 实用程序)**。

     点击下拉列表并选择本设备的型号名称 (如果尚未选择)。点击左侧操作栏中的 **PC-FAX**，然后点击**接收**。
   - Windows 8 和 Windows 10

     启动 (**Brother Utilities(Brother 实用程序)**)，然后点击下拉列表并选择本设备的型号名称 (如果尚未选择)。点击左侧操作栏中的 **PC-FAX**，然后点击**接收**。
2. 确认信息并点击**是**。

   出现 **PC-FAX 接收**窗口。 (**PC-Fax Receive (准备就绪)**) 图标也将显示在计算机任务栏中。

相关信息

- 使用 PC-FAX 接收软件接收传真 (Windows)
- 设置计算机进行 PC-FAX 接收 (Windows)
- 将 Brother 设备添加到 PC-FAX 接收 (Windows)

设置计算机进行 PC-FAX 接收 (Windows)

1. 双击计算机任务栏中的 (**PC-Fax Receive (准备就绪)**) 图标。

   出现 **PC-FAX 接收**窗口。
2. 点击 **设置**。
3. 根据需要配置这些选项：

   首选项

   配置为启动 Windows 时自动启动 PC-FAX 接收。

   保存

   配置保存 PC-FAX 文件的路径并选择接收文档格式。

   上传至

   配置 SharePoint 服务器路径并选择自动或手动上传(仅适用于管理员)的选项。

   设备

   选择您想让其接收 PC-FAX 的 Brother 设备。

   锁定 (仅适用于管理员)

   以上设置选项是限制没有管理员权限的用户配置。

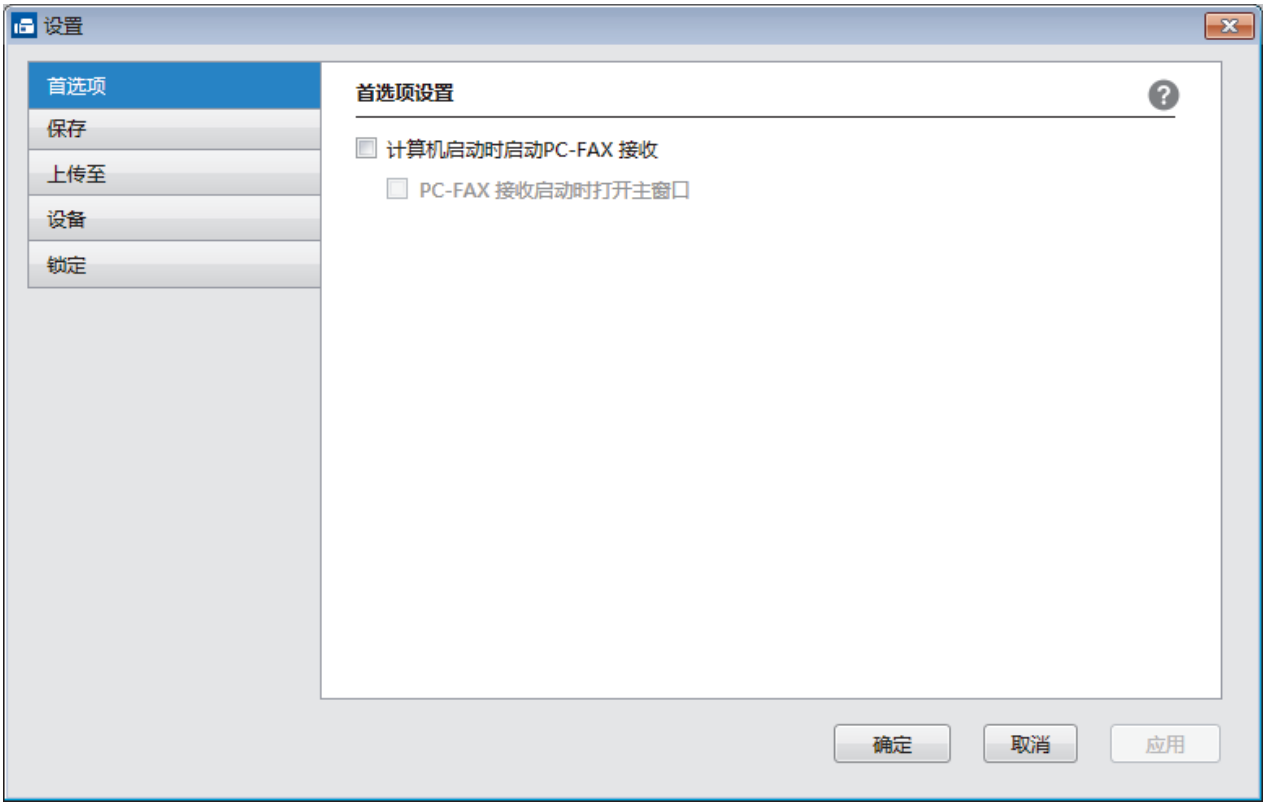

4. 点击 **确定**。

相关信息

- 在计算机上运行 Brother PC-FAX 接收 (Windows)

将 Brother 设备添加到 PC-FAX 接收 (Windows)

- 若您遵循网络用户说明安装设备，则设备已完成网络配置。

1. 双击计算机任务栏中的 (**PC-Fax Receive (准备就绪)**) 图标。

   出现 **PC-FAX 接收**窗口。
2. 点击 **设置**。
3. 点击**设备** > **添加**。

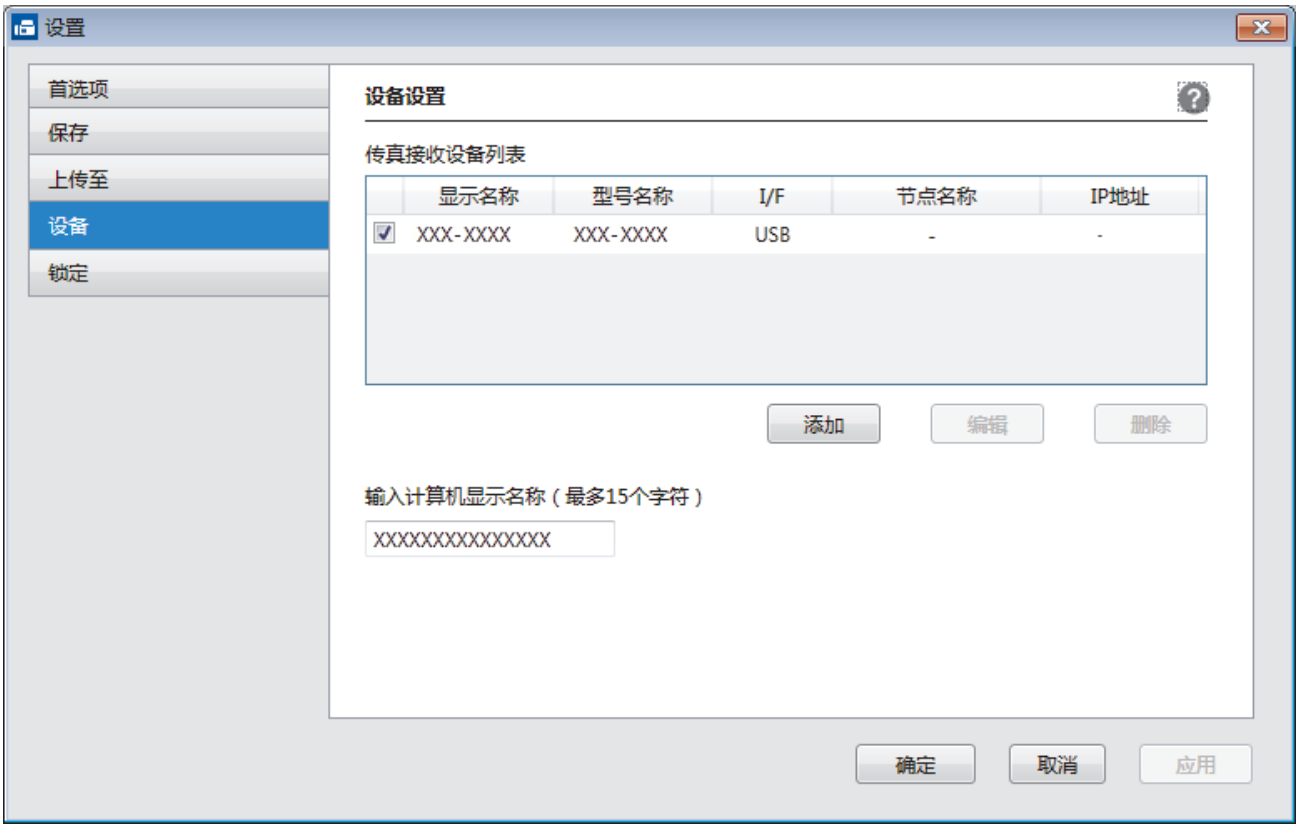

4. 选择合适的连接方式。

   从以下自动搜索结果中选择您的设备。

   将显示已连接的 Brother 设备。从列表中选择设备。点击 **确定**。

   通过 IP 地址指定您的设备

   在 **IP 地址**字段中输入设备的 IP 地址，然后点击**确定**。

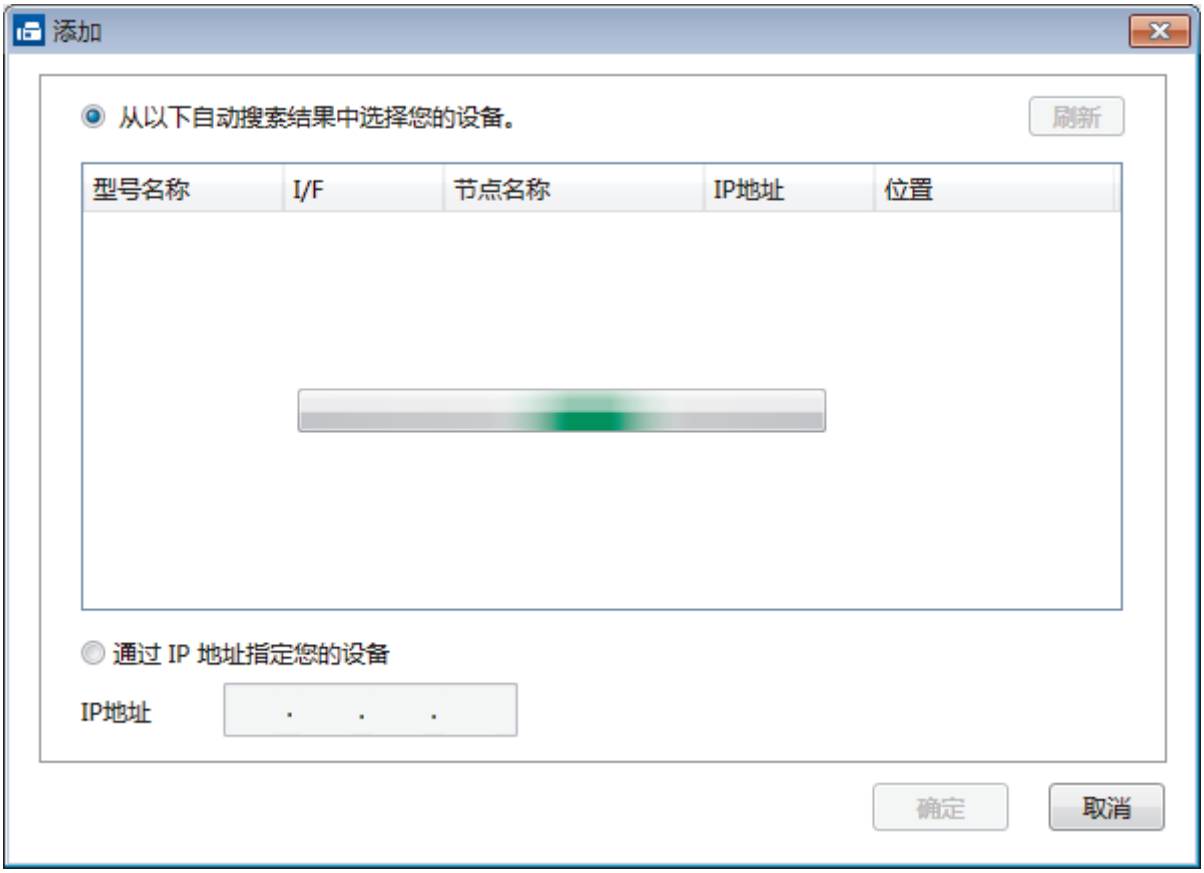

5. 要更改要显示在设备液晶显示屏上的计算机名称，在**输入计算机显示名称（最多 15 个字符）**字段中输入新名称。
6. 点击 **确定**。

相关信息

- 在计算机上运行 Brother PC-FAX 接收 (Windows)

浏览接收到的 PC-FAX 信息 (Windows)

接收状态

图标	指示状态
	待机模式 无未读信息
	正在接收信息
	信息已收到 未读信息

1. 双击计算机任务栏中的 (**PC-Fax Receive (准备就绪)**) 图标。

   出现 **PC-FAX 接收**窗口。

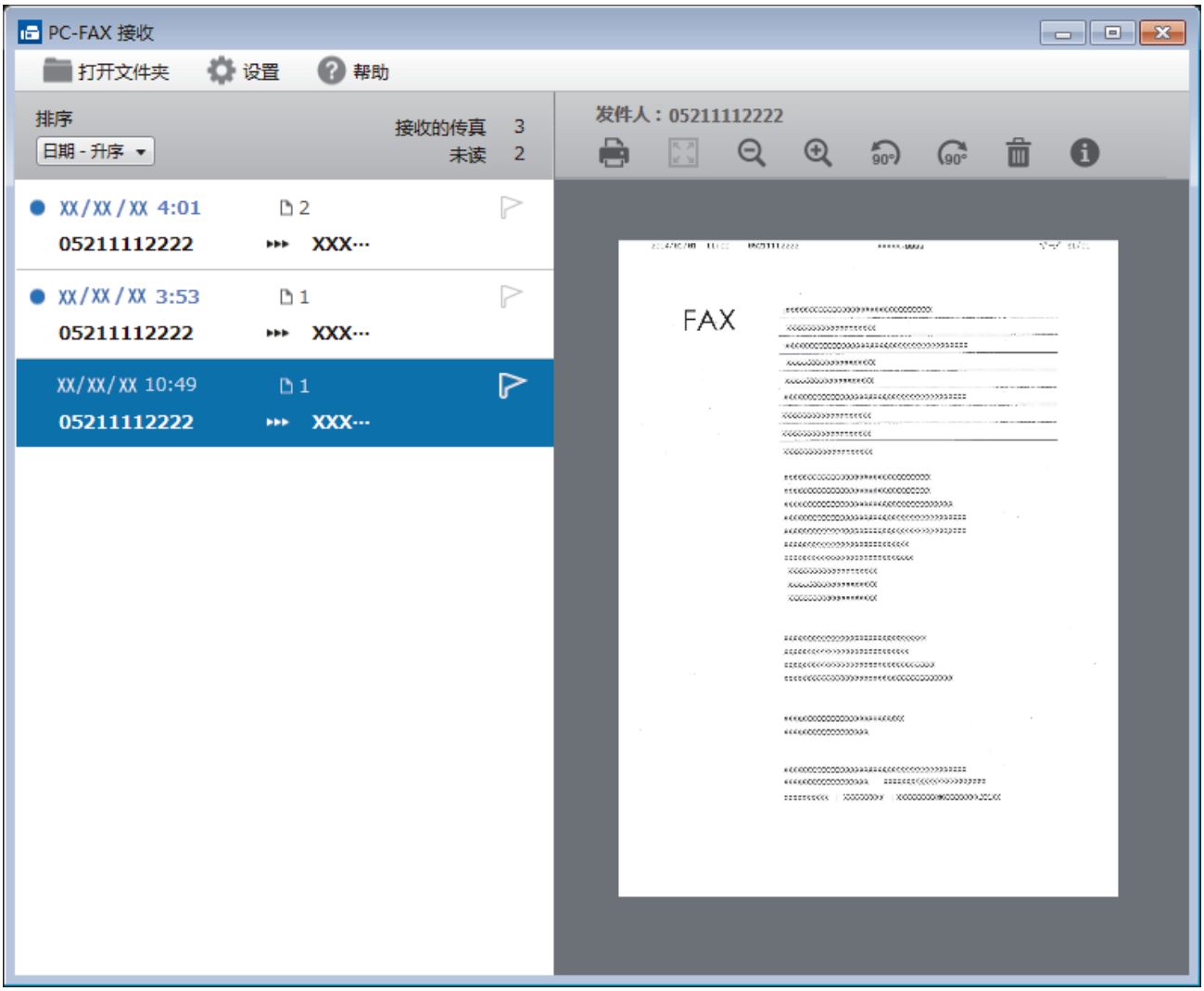

2. 点击列表中的任何传真即可进行浏览。
3. 结束后，点击窗口右上角的 关闭窗口。

即使关闭窗口后，PC-FAX 接收仍为激活状态且 (**PC-Fax Receive (准备就绪)**) 图标继续显示在计算机任务栏中。要关闭 PC-FAX 接收，点击计算机任务栏中的图标，然后点击**关闭**。

相关信息

- 使用 PC-FAX 接收软件接收传真 (Windows)

PC-FAX (Mac)(仅发送)

使用 Brother PC-FAX 软件，可直接从 Mac 计算机发送传真，无需进行打印。 此功能有助于节省纸张、节约时间。

- 从应用程序发送传真 (Mac)

从应用程序发送传真 （Mac）

PC-FAX 仅支持黑白传真。 即使原来的数据是彩色传真而且接收传真的设备支持彩色传真，也将发送黑白传真。

1. 在 Mac 应用程序中创建一个文档。
2. 在 Apple TextEdit 等应用程序中，点击**文件**菜单，然后选择**打印**。
3. 点击应用程序弹出菜单，然后选择**发送传真**选项。

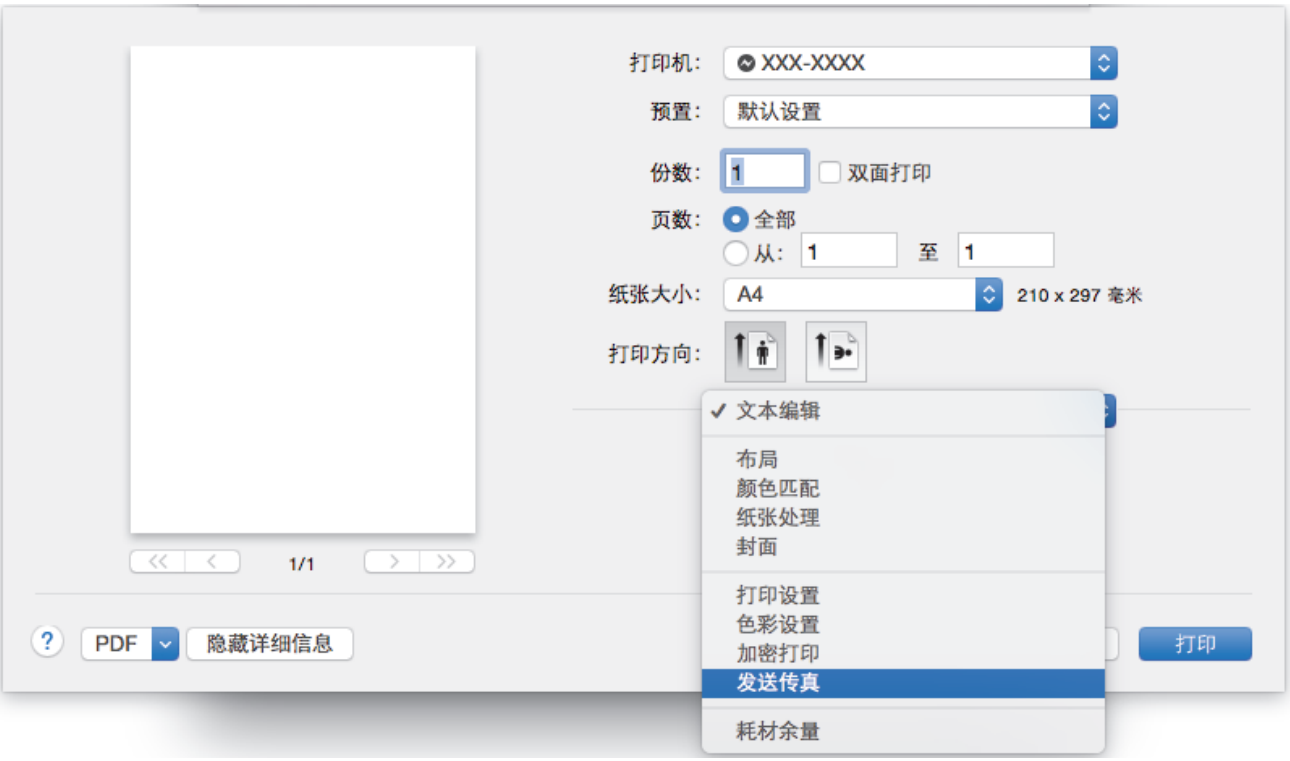

4. 点击**输出**弹出菜单，然后选择**传真**选项。

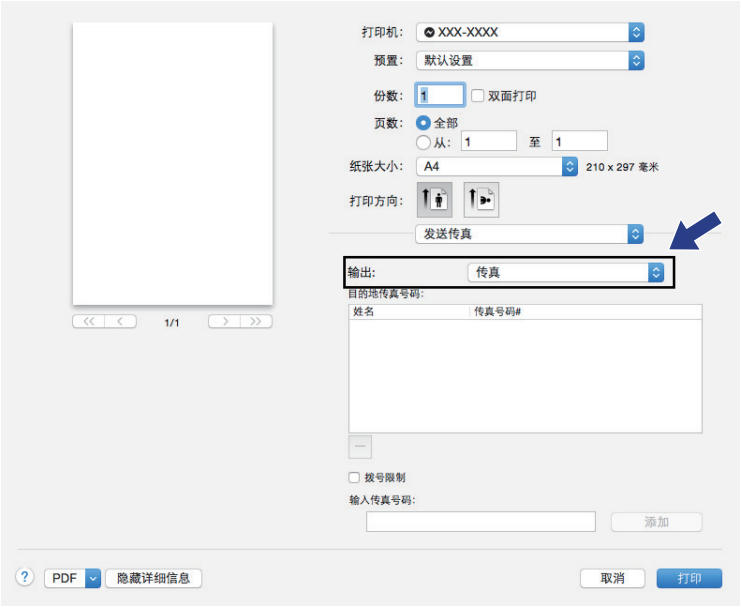

5. 在**输入传真号码**字段中输入传真号码，然后点击**添加**。
   传真号码将显示在**目的地传真号码**字段中。

若要将同一份传真发送到多个号码，请在输入第一个传真号码后点击**添加**按钮，然后输入下一个传真号码。输入的目的地传真号码都将在**目的地传真号码**字段中列出。

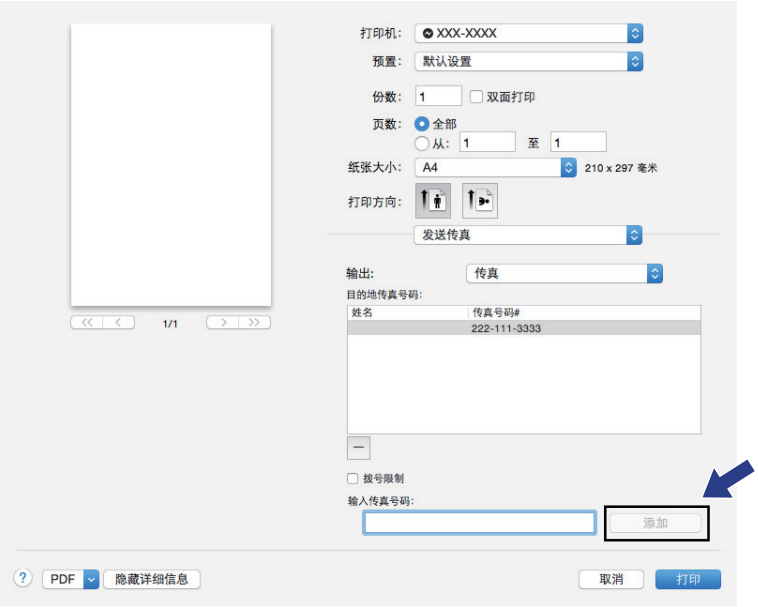

6. 点击**打印**发送传真。

相关信息

- PC-FAX（Mac）（仅发送）

直接从 USB 闪存盘打印数据

您可以直接打印数码相机介质卡或 USB 闪存盘中的照片。
支持的文件类型是 PDF、JPEG、TIFF、XPS 和 PRN。

- 兼容的 USB 闪存盘
- 直接打印 USB 闪存盘或支持大容量存储的数码相机中的数据
- 创建直接打印的 PRN 文件（Windows）

兼容的 USB 闪存盘

重要事项

USB 直接接口仅支持 USB 闪存盘和使用 USB 大容量存储器标准的数码相机。除此之外，不支持其他任何 USB 设备。

兼容的 USB 闪存盘	
USB 类别	USB 大容量存储器类别
USB 大容量存储器子类别	SCSI 或 SFF-8070i
传输协议	仅批量传输
格式 [1]	FAT12/FAT16/FAT32/exFAT
扇区大小	最大 4096 字节
加密	不支持加密设备。

相关信息

- 直接从 USB 闪存盘打印数据

[1] 不支持 NTFS 格式。

直接打印 USB 闪存盘或支持大容量存储的数码相机中的数据

- 确保数码相机已打开。
- 请务必将您的数码相机从 PictBridge 模式切换为大容量存储模式。

重要事项

为避免损坏设备，切勿将数码相机或 USB 闪存盘以外的任何装置插入 USB 直接打印接口。

USB 端口位置（前视图）

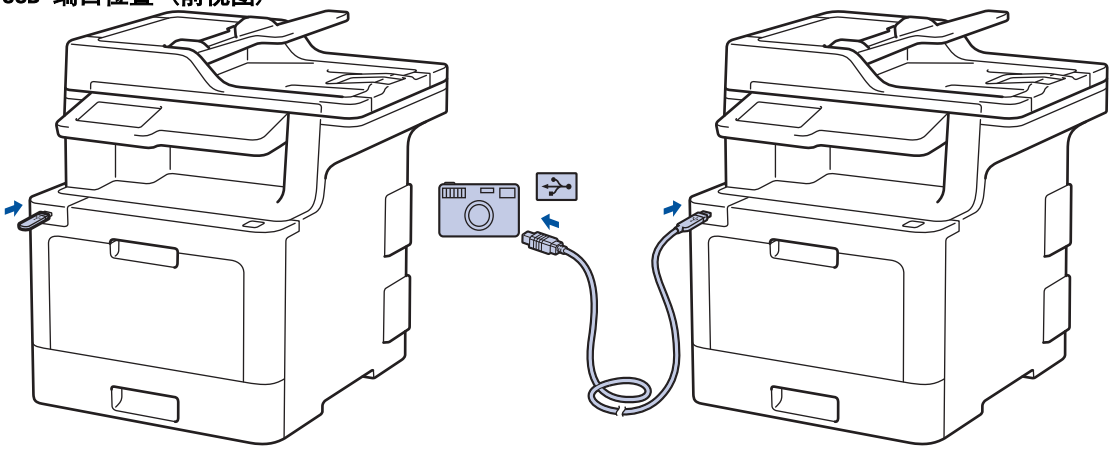

1. 将 USB 闪存盘或数码相机连接至 USB 直接接口。触摸屏上将自动显示 USB 菜单，用于确认 USB 闪存盘或数码相机已正确连接。

- 发生错误时，触摸屏上将不会显示 USB 菜单。
- 当设备处于深度休眠模式时，即使将 USB 闪存盘连接到 USB 直接打印接口，触摸屏上也不会显示任何信息。按触摸屏激活设备。
- 如果本设备的安全功能锁设置为开，则可能无法使用直接打印功能。

2. 按 [直接打印]。
3. 向上或向下滑动屏幕或者按 ▲ 或 ▼ 显示您想打印的文件，然后选择所显示文件。

若要打印文件索引，按触摸屏上的 [索引打印]。按 [启动黑白] 或 [启动彩色] 打印数据。

4. 执行以下操作中的一项：
   - 若要更改设置，按 [打印设置]。转到下一步。
   - 如果您想使用默认设置，输入所需份数，然后按 [启动黑白] 或 [启动彩色]。
5. 选择您想更改的打印设置：
   - [纸张类型]
   - [纸张尺寸]
   - [多页]
   - [方向]
   - [双面]
   - [逐份打印]
   - [纸盒用途]
   - [打印质量]
   - [PDF 选项]

根据文件类型不同，上述某些设置可能不会显示。

6. 按 [确定]。
7. 输入所需份数。
8. 按 [启动黑白] 或 [启动彩色] 打印数据。
9. 按 。

重要事项

设备还未完成打印前，切勿将 USB 闪存盘从 USB 直接打印接口中拔出或断开数码相机与 USB 直接打印接口的连接。

相关信息

- 直接从 USB 闪存盘打印数据

创建直接打印的 PRN 文件（Windows）

这些说明可能因打印应用程序和操作系统的不同而不同。

1. 在您的应用程序中选择打印命令。
2. 选择本设备的型号名称，然后选择打印到文件选项。
3. 完成打印操作。
4. 输入所需信息保存文件。

如果计算机仅提示您输入文件名，您也可以通过输入目录名称指定用于保存文件的文件夹（例如：C:\Temp\FileName.prn）。

如果已经将 USB 闪存盘连接到计算机上，您可以直接将文件保存到 USB 闪存盘中。

相关信息

- 直接从 USB 闪存盘打印数据

网络

- 支持的基本网络功能
- 网络管理软件和实用程序
- 配置 Brother 设备无线网络的其他方法
- 高级网络功能
- 适用于高级用户的技术信息

支持的基本网络功能

打印服务器因操作系统版本的不同而支持多种不同的功能。使用下表查看各操作系统所支持的网络功能和连接。

操作系统	Windows 7 Windows 8 Windows 10	Windows Server 2008/2012/2012 R2/2016	macOS v10.10.5 macOS v10.11.x macOS v10.12
打印	是	是	是
扫描	是		是
PC Fax 发送	是		是
PC Fax 接收	是		
BRAdmin Light	是	是	
BRAdmin Professional	是	是	
网络基本管理	是	是	是
远程设置	是		是
状态监控器（状态监视器）	是		是
驱动程序配置向导	是	是	
纵向配对	是		

- 请转到兄弟(中国)商业有限公司的技术服务支持网站（www.95105369.com）上您的设备型号的**驱动和软件**页面下载最新版本的 Brother BRAdmin Light。
- 请转到兄弟（中国）商业有限公司的技术服务支持网站（www.95105369.com）上您的设备型号的**驱动和软件**页面下载最新版本的 Brother BRAdmin Professional 实用程序。

相关信息

- 网络

网络管理软件和实用程序

使用管理实用程序配置和更改本 Brother 设备的网络设置。

- 了解网络管理软件和实用程序
- 使用计算机更改设备设置
- 使用网络基本管理更改设备设置

了解网络管理软件和实用程序

网络基本管理

网络基本管理实用程序使用标准网络浏览器通过超文本传输协议（HTTP）或基于安全套接字层的超文本传输协议（HTTPS）对设备进行管理。在您的浏览器中输入本设备的 IP 地址以访问和更改打印服务器设置。

BRAdmin Light（Windows）

BRAdmin Light 实用程序用于对网络中的 Brother 设备进行初始设置。 该实用程序可以搜索您网络中的 Brother 产品、查看状态以及配置 IP 地址等基本网络设置。

请转到兄弟（中国）商业有限公司的技术服务支持网站（www.95105369.com）上您的设备型号的**驱动和软件**页面下载 BRAdmin Light。

- 若您正在使用 Windows 防火墙或反间谍软件或防病毒应用软件的防火墙功能，请暂时禁用防火墙。确认可以进行打印时，请遵循相关说明配置软件设置。

BRAdmin Professional（Windows）

BRAdmin Professional 用于对网络中的 Brother 设备进行更高级的管理。该实用程序可以在您的网络中搜索 Brother 产品，并可以通过一个简单的 Windows 浏览器屏幕查看设备状态，该屏幕通过不同的颜色来反映各设备的不同状态。您可以配置网络和设备设置，同时还可以通过局域网中的 Windows 计算机升级设备固件。BRAdmin Professional 还可以记录网络上 Brother 设备的活动，并导出日志数据。如果您想监控本地连接的设备，请在客户端计算机上安装 Print Auditor Client 软件。该实用程序允许您使用 BRAdmin Professional 监控通过 USB 接口连接到客户端计算机的设备。

- 请转到兄弟（中国）商业有限公司的技术服务支持网站（www.95105369.com）上您的设备型号的**驱动和软件**页面下载最新版本的 Brother BRAdmin Professional 实用程序。
- 节点名称：节点名称显示于当前 BRAdmin Professional 窗口中。对于有线网络，默认节点名称为 "BRNxxxxxxxxxxxx"；对于无线网络，默认节点名称为 "BRWxxxxxxxxxxxx"（其中，"xxxxxxxxxxxx" 为本设备的 MAC 地址/以太网地址）。
- 若您正在使用 Windows 防火墙或反间谍软件或防病毒应用软件的防火墙功能，请暂时禁用防火墙。确认可以进行打印时，请遵循相关说明配置软件设置。

远程设置（Windows 和 Mac）

远程设置程序用于通过 Windows 或 Mac 应用程序配置多项设备和网络设置。启动这一应用程序时，设备上的设置将被自动下载至计算机并显示在计算机屏幕上。更改设置时，可以直接将其上传至设备。

此实用程序可用于 USB 或网络连接。

相关信息

- 网络管理软件和实用程序

配置 Brother 设备无线网络的其他方法

若要将本设备连接至无线网络，我们建议您使用 Brother 安装光盘。

- 配置 Brother 设备的无线网络前
- 配置设备的无线网络
- 使用 Wi-Fi Protected Setup™ (WPS) 的一键式方式配置设备的无线网络
- 使用 Wi-Fi Protected Setup™ (WPS) 的 PIN 方式配置设备的无线网络
- 使用设备操作面板安装向导配置设备的无线网络
- 不多址发送 SSID 时配置设备的无线网络
- 配置设备的企业无线网络
- 使用 Wi-Fi Direct®

配置 Brother 设备的无线网络前

尝试配置无线网络前，确认以下各项：

- 如果您正在使用企业无线网络，必须知道用户 ID 和密码。
- 为实现日常文档打印的最佳效果，请将 Brother 设备放置在尽量靠近无线局域网接入点/路由器的地方，并尽量减少中间的障碍物。 两设备间的大型物体和墙壁以及来自其他电气设备的干扰都可能会影响文档数据传输速度。

  由于上述因素的限制，无线连接并非所有类型文档和应用程序的最佳连接方式。若要打印大文件，比如既有文本又有大图形的多页文档，您可以考虑使用数据传送速度较快的有线以太网连接（仅限支持型号）或具有最快处理速度的 USB 连接。
- 虽然本 Brother 设备可以在有线和无线网络（仅限支持型号）中使用，但是一次仅可使用一种连接方式。不过，可同时使用无线网络连接和 Wi-Fi Direct 连接，也可同时使用有线网络连接（仅限支持型号）和 Wi-Fi Direct 连接。

如果您不确定安全信息，请咨询路由器制造商、系统管理员或因特网提供商。

相关信息

- 配置 Brother 设备无线网络的其他方法

配置设备的无线网络

1. 打开计算机，将 Brother 安装光盘插入计算机中。
   - 对于 Windows，请遵循以下说明。
   - 对于 Mac，点击 **Driver Download** 转到兄弟（中国）商业有限公司的技术服务支持网站。请遵循屏幕提示安装打印机驱动程序。
2. 自动显示开始屏幕。

   选择所需语言，然后遵循屏幕提示进行操作。

如果 Brother 安装屏幕未出现，请执行以下操作：

- （Windows 7）

  转到**计算机**。双击 CD/DVD 图标，然后双击 **start.exe**。
- （Windows 8 和 Windows 10）

  点击任务栏中的 （**文件资源管理器**）图标，然后转到**计算机**（**这台电脑**）。双击 CD/DVD 图标，然后双击 **start.exe**。
- 出现**用户帐户控制**屏幕时，点击**是**。

3. 选择**无线网络连接（Wi-Fi）**，然后点击**下一步** 。
4. 遵循屏幕提示执行操作。

完成无线设置后，安装程序将指导您完成操作设备所需的驱动程序和软件安装。 请点击安装对话框中的**下一步** ，然后遵循屏幕提示进行操作。

相关信息

- 配置 Brother 设备无线网络的其他方法

使用 Wi-Fi Protected Setup™ (WPS) 的一键式方式配置设备的无线网络

如果您的无线接入点/路由器支持 WPS (PBC：一键式配置)，您可以从设备的操作面板菜单使用 WPS 配置无线网络设置。

支持 WPS 的路由器或接入点标有如下标志：

1. 按 [设置] > [所有设置] > [网络] > [无线局域网] > [WPS]。

如果设备的主页屏幕上显示[所有设置]菜单，请跳过[设置]菜单。

2. 显示[启用无线局域网?]时，按[是]。
   此操作将启动无线安装向导。要取消，请按 [否]。
3. 触摸屏上显示[在无线接入点/路由器上启动 WPS， 然后按[确定]]时，按无线接入点/路由器上的 WPS 按钮。然后，按设备上的[确定]。本设备将自动检测无线接入点/路由器并尝试连接到无线网络。

如果已成功连接无线设备，设备液晶显示屏上会显示[已连接]。

无线网络设置完成。若要安装操作设备所必需的驱动程序和软件，将 Brother 安装光盘插入计算机中，或转到兄弟 (中国) 商业有限公司的技术服务支持网站 (www.95105369.com) 上您的设备型号的**驱动和软件**页面。

相关信息

- 配置 Brother 设备无线网络的其他方法
- 无线网络报告错误代码

使用 Wi-Fi Protected Setup™ (WPS) 的 PIN 方式配置设备的无线网络

如果您的无线局域网接入点/路由器支持 WPS，您可以使用个人识别码 (PIN) 方式配置无线网络设置。

PIN 方式是由 Wi-Fi Alliance® 开发的连接方式之一。通过向注册器（管理无线局域网的设备）提交 Enrollee（您的设备）创建的 PIN，您可以设置无线网络和安全设置。有关如何访问 WPS 模式的更多信息，请参见无线接入点/路由器附带的说明书。

类型 A

无线局域网接入点/路由器 (1) 兼作注册器时的连接：

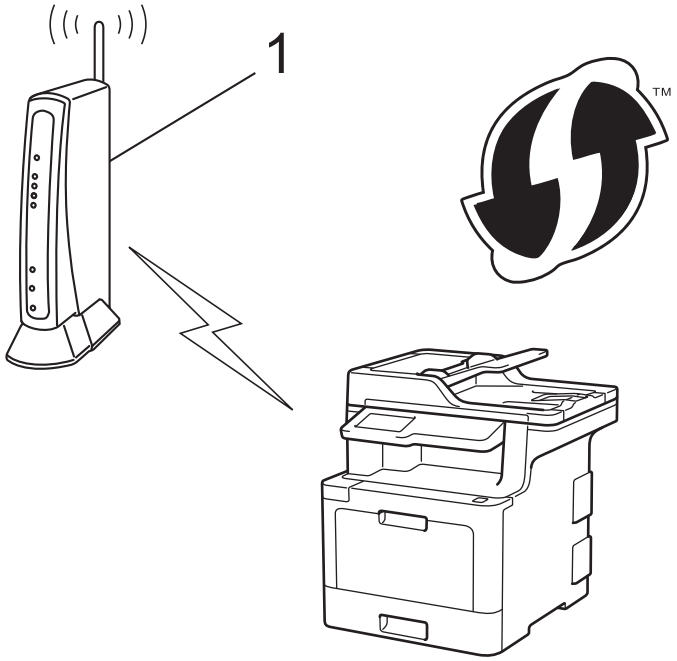

类型 B

当另一台设备 (2)（比如计算机）被用作注册器时的连接：

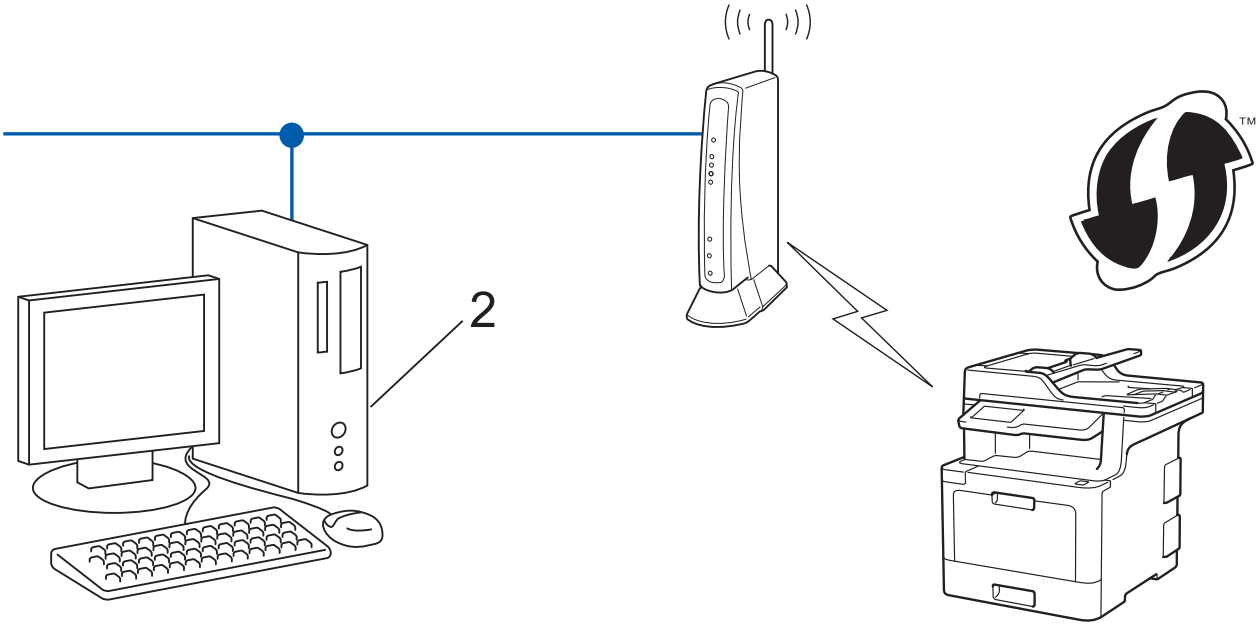

支持 WPS 的路由器或接入点标有如下标志：

1. 按 [设置] > [所有设置] > [网络] > [无线局域网] > [有 PIN 密码的 WPS]。

如果设备的主页屏幕上显示[所有设置]菜单，请跳过[设置]菜单。

2. 显示[启用无线局域网?]时，按[是]。
   此操作将启动无线安装向导。要取消，请按 [否]。
3. 液晶显示屏上显示一个 8 位数的 PIN，然后设备开始搜索无线局域网接入点/路由器。
4. 使用联网的计算机，在您的浏览器地址栏中输入用作注册器的设备的 IP 地址。(例如：http://192.168.1.2)
5. 转到 WPS 设置页面，输入 PIN，然后遵循屏幕提示进行操作。

- 注册器通常是无线局域网接入点/路由器。
- 根据无线局域网接入点/路由器的品牌不同，设置页面也会有所不同。更多信息，请参见您的无线局域网接入点/路由器附带的说明书。

如果您将 Windows 7、Windows 8、或 Windows 10 计算机用作注册器，请完成以下步骤：

6. 执行以下操作中的一项：
   - Windows 7
     点击 （开始） > **设备和打印机** > **添加设备**。
   - Windows 8
     将鼠标移到桌面的右下角。 显示菜单栏时，点击**设置** > **控制面板** > **硬件和声音** > **设备和打印机** > **添加设备**。
   - Windows 10
     点击 > **Windows 系统** > **控制面板**。在**硬件和声音**类别中，点击**添加设备**。

- 要将 Windows 7、Windows 8、或 Windows 10 计算机用作注册器，必须预先在网络中注册。更多信息，请参见您的无线局域网接入点/路由器附带的说明书。
- 如果您将 Windows 7、Windows 8 或 Windows 10 用作注册器，则可以在无线配置之后遵循屏幕提示安装打印机驱动程序。若要安装全套驱动程序和软件包，使用 Brother 安装光盘。

7. 选择您的设备，然后点击**下一步**。
8. 输入设备液晶显示屏上显示的 PIN，然后点击**下一步**。
9. (Windows 7) 选择您的网络，然后点击**下一步**。
10. 点击**关闭**。

如果已成功连接无线设备，设备液晶显示屏上会显示[已连接]。

无线网络设置完成。若要安装操作设备所必需的驱动程序和软件，将 Brother 安装光盘插入计算机中，或转到兄弟（中国）商业有限公司的技术服务支持网站（www.95105369.com）上您的设备型号的**驱动和软件**页面。

相关信息

- 配置 Brother 设备无线网络的其他方法

- 无线网络报告错误代码

使用设备操作面板安装向导配置设备的无线网络

配置设备之前，Brother 建议您记录下您的无线网络设置。 在继续配置过程中需要这些信息。

1. 检查并记录正在连接的计算机当前的无线网络设置。

网络名称 (SSID)

网络密钥

例如：

网络名称 (SSID)
HELLO

网络密钥
12345

- 您的接入点/路由器可能支持使用多个 WEP 密钥，但本 Brother 设备仅支持使用第一个 WEP 密钥。
- 设置过程中如果需要联系 Brother 特约维修站寻求帮助，请务必先准备好 SSID（网络名称）和网络密钥。 我们无法帮助您确定此信息。
- 如果您不确定 SSID 和网络密钥等信息，将无法继续进行无线设置。

  如何查找上述信息

  a. 请参见无线接入点/路由器附带的说明书。
  b. 初始 SSID 可能是制造商的名称或型号名称。
  c. 如果您不确定安全信息，请咨询路由器制造商、系统管理员或因特网供应商。

2. 按 [设置] > [所有设置] > [网络] > [无线局域网] > [设置向导]。

如果设备的主页屏幕上显示[所有设置]菜单，请跳过[设置]菜单。

3. 显示[启用无线局域网?]时，按[是]。
   此操作将启动无线安装向导。要取消，请按 [否]。
4. 设备将搜索网络并显示可用的 SSID 列表。
   如果显示 SSID 列表，向上或向下滑动屏幕或者按 ▲ 或 ▼ 显示您想连接的 SSID，然后按该 SSID。
5. 按[OK]。
6. 执行以下操作中的一项：
   - 如果您正在使用需要网络密钥的认证和加密方法，请输入您在第一步中记录的网络密钥。
     输入所有的字符后，请按[OK]。
   - 如果您的认证方法为开放系统且加密模式为无，请转到下一步。
7. 设备尝试连接到您选择的无线设备。

如果已成功连接无线设备，设备液晶显示屏上会显示[已连接]。

无线网络设置完成。若要安装操作设备所必需的驱动程序和软件，将 Brother 安装光盘插入计算机中，或转到兄弟（中国）商业有限公司的技术服务支持网站（www.95105369.com）上您的设备型号的**驱动和软件**页面。

相关信息

- 配置 Brother 设备无线网络的其他方法
- 如何在 Brother 设备上输入文本
- 无线网络报告错误代码

不多址发送 SSID 时配置设备的无线网络

配置设备之前，Brother 建议您记录下您的无线网络设置。 在继续配置过程中需要这些信息。

1. 检查并记录当前无线网络设置。

网络名称 (SSID)

通信模式	认证方法	加密模式	网络密钥
基础架构	开放系统	无	-
		WEP	
	共享密钥	WEP	
	WPA/WPA2-PSK	AES	
		TKIP	

例如：

网络名称 (SSID)
HELLO

通信模式	认证方法	加密模式	网络密钥
基础架构	WPA2-PSK	AES	12345678

如果您的路由器采用 WEP 加密，请输入用作第一个 WEP 密钥的密钥。 Brother 设备仅支持使用第一个 WEP 密钥。

2. 按 [设置] > [所有设置] > [网络] > [无线局域网] > [设置向导]。

如果设备的主页屏幕上显示[所有设置]菜单，请跳过[设置]菜单。

3. 显示[启用无线局域网?]时，按[是]。
   此操作将启动无线安装向导。要取消，请按 [否]。
4. 设备将搜索网络并显示可用的 SSID 列表。向上或向下滑动屏幕或者按 ▲ 或 ▼ 显示[<新建 SSID>]。按[<新建 SSID>]，然后按[确定]。
5. 输入 SSID 名称，然后按[确定]。
6. 当出现提示时，按[基础架构]。
7. 选择认证方法。
8. 执行以下操作中的一项：
   - 如果选择了[开放系统]选项，按加密类型[无]或 [WEP]。
     如果将加密类型选择为[WEP]选项，选择并输入 WEP 密钥，然后按[确定]。
   - 如果选择[共享密钥]选项，选择并输入 WEP 密钥，然后按[确定]。
   - 如果选择了[WPA/WPA2-PSK]选项，按加密类型[TKIP+AES]或 [AES]。
     输入 WPA 密钥，然后按[确定]。

- Brother 设备仅支持使用第一个 WEP 密钥。

9. 设备将尝试连接到您选择的无线设备。

如果已成功连接无线设备，设备液晶显示屏上会显示[已连接]。

无线网络设置完成。若要安装操作设备所必需的驱动程序和软件，将 Brother 安装光盘插入计算机中，或转到兄弟（中国）商业有限公司的技术服务支持网站（www.95105369.com）上您的设备型号的**驱动和软件**页面。

相关信息

- 配置 Brother 设备无线网络的其他方法
- 我无法完成无线网络设置配置
- 如何在 Brother 设备上输入文本
- 无线网络报告错误代码

配置设备的企业无线网络

配置设备之前，Brother 建议您记录下您的无线网络设置。 在继续配置过程中需要这些信息。

1. 检查并记录当前无线网络设置。

网络名称 (SSID)

通信模式	认证方法	加密模式	用户 ID	密码
基础架构	LEAP	CKIP		
	EAP-FAST/无	AES		
		TKIP		
	EAP-FAST/MS-CHAPv2	AES		
		TKIP		
	EAP-FAST/GTC	AES		
		TKIP		
	PEAP/MS-CHAPv2	AES		
		TKIP		
	PEAP/GTC	AES		
		TKIP		
	EAP-TTLS/CHAP	AES		
		TKIP		
	EAP-TTLS/MS-CHAP	AES		
		TKIP		
	EAP-TTLS/MS-CHAPv2	AES		
		TKIP		
	EAP-TTLS/PAP	AES		
		TKIP		
	EAP-TLS	AES		-
		TKIP		-

例如：

网络名称 (SSID)
HELLO

通信模式	认证方法	加密模式	用户 ID	密码
基础架构	EAP-FAST/MS-CHAPv2	AES	Brother	12345678

- 如果使用 EAP-TLS 认证配置本设备，在开始配置之前，您必须先安装 CA 机构颁发的客户端证书。 关于客户端证书的详细信息，请联系网络管理员。 如果您安装了两个或更多证书，Brother 建议您记录您想使用的证书。
- 如果您使用服务器证书的通用名称验证本设备，Brother 建议您在开始配置前先记录证书的通用名称。 请向您的网络管理员咨询服务器证书的通用名称。

2. 按 [设置] > [所有设置] > [网络] > [无线局域网] > [设置向导]。

如果设备的主页屏幕上显示[所有设置]菜单，请跳过[设置]菜单。

3. 显示[启用无线局域网?]时，按[是]。

   此操作将启动无线安装向导。要取消，请按 [否]。

4. 设备将搜索网络并显示可用的 SSID 列表。向上或向下滑动屏幕或者按 ▲ 或 ▼ 显示[<新建 SSID>]。按[<新建 SSID>]，然后按[确定]。
5. 输入 SSID 名称，然后按[确定]。
6. 当出现提示时，按[基础架构]。
7. 选择认证方法。
8. 执行以下操作中的一项：
   - 如果选择了[LEAP]选项，输入用户 ID，然后按[确定]。 输入密码，然后按[确定]。
   - 如果选择了[EAP-FAST]、[PEAP]或[EAP-TTLS]选项，选择内部验证方法[NONE]、[CHAP]、[MS-CHAP]、[MS-CHAPv2]、[GTC]或[PAP]。

根据您的认证方法，内部认证方法选项会有所不同。

选择加密类型[TKIP+AES]或[AES]。

选择验证方法[无验证]、[CA]或[CA+服务器 ID]。

- 如果选择了[CA+服务器 ID]选项，输入服务器 ID、用户 ID 和密码（如有需要），然后对各选项按[确定]。
- 对于其他选择，输入用户 ID 和密码，然后对各选项按[确定]。

如果您尚未在本设备中导入任何 CA 证书，设备将显示[无验证]。

- 如果选择了[EAP-TLS]选项，选择加密类型[TKIP+AES]或[AES]。

  设备将显示可用客户端证书列表，然后选择证书。

  选择验证方法[无验证]、[CA]或[CA+服务器 ID]。

  - 如果选择了[CA+服务器 ID]选项，输入服务器 ID 和用户 ID，然后对各选项按[确定]。
  - 对于其他选项，输入用户 ID，然后按[确定]。

如果您尚未在本设备中导入任何 CA 证书，设备将显示[无验证]。

9. 设备尝试连接到您选择的无线设备。

如果已成功连接无线设备，设备液晶显示屏上会显示[已连接]。

无线网络设置完成。若要安装操作设备所必需的驱动程序和软件，将 Brother 安装光盘插入计算机中，或转到兄弟（中国）商业有限公司的技术服务支持网站（www.95105369.com）上您的设备型号的**驱动和软件**页面。

相关信息

- 配置 Brother 设备无线网络的其他方法
- 无线网络报告错误代码

使用 Wi-Fi Direct®

- 使用 Wi-Fi Direct 从移动设备打印或扫描
- 配置 Wi-Fi Direct 网络
- 我无法完成无线网络设置配置

使用 Wi-Fi Direct 从移动设备打印或扫描

Wi-Fi Direct 是 Wi-Fi Alliance® 开发的其中一种无线配置方法。通过这种方法，您可以在不使用接入点的情况下，在本 Brother 设备和 Android™ 设备、Windows 设备、iPhone、iPod touch、iPad 等移动设备之间配置一个加密的无线网络。Wi-Fi Direct 支持使用 Wi-Fi Protected Setup™ (WPS) 的一键式或 PIN 方式配置无线网络。此外，您还可通过手动设置 SSID 和密码来配置无线网络。本 Brother 设备的 Wi-Fi Direct 功能支持采用 AES 加密的 WPA2™ 安全机制。

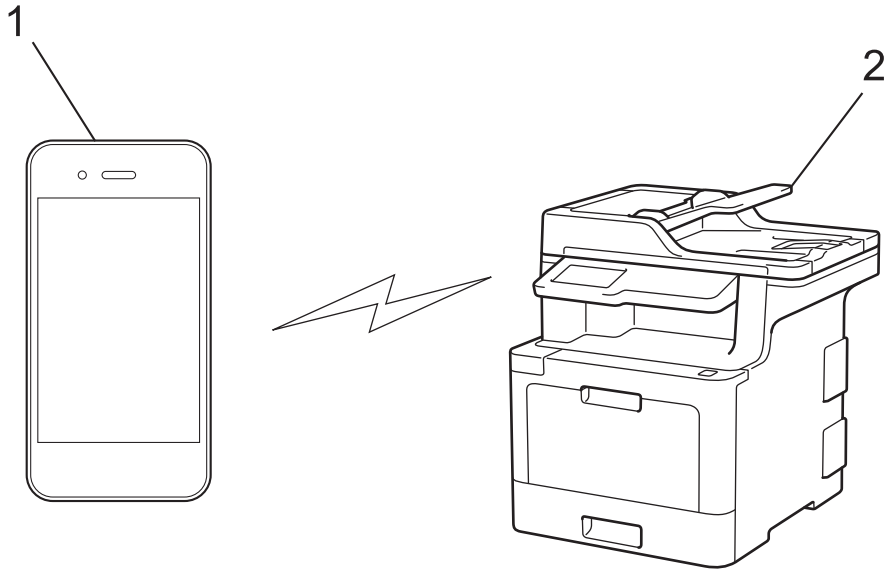

1. 移动设备
2. 您的 Brother 设备

- 虽然本 Brother 设备可以在有线和无线网络中使用，但是一次仅可使用一种连接方式。 不过，可同时使用无线网络连接和 Wi-Fi Direct 连接，也可同时使用有线网络连接（仅适用于支持的型号）和 Wi-Fi Direct 连接。
- 支持 Wi-Fi Direct 的设备可成为组拥有者 (G/O)。 配置 Wi-Fi Direct 网络时，G/O 用作接入点。

相关信息

- 使用 Wi-Fi Direct®

配置 Wi-Fi Direct 网络

从本设备的操作面板配置 Wi-Fi Direct 网络设置。

- Wi-Fi Direct 网络配置概述
- 使用一键式方式配置 Wi-Fi Direct 网络
- 使用 Wi-Fi Protected Setup™ (WPS) 的一键式方式配置 Wi-Fi Direct 网络
- 使用 PIN 方式配置 Wi-Fi Direct 网络
- 使用 Wi-Fi Protected Setup™ (WPS) 的 PIN 方式配置 Wi-Fi Direct 网络
- 手动配置 Wi-Fi Direct 网络

Wi-Fi Direct 网络配置概述

以下说明描述了五种在无线网络环境中配置 Brother 设备的方法。请根据具体环境选择您喜欢的配置方法：

检查移动设备的配置。

1. 您的移动设备是否支持 Wi-Fi Direct？

选项	说明
是	转到步骤 2
否	转到步骤 3

2. 您的移动设备是否支持 Wi-Fi Direct 的一键式配置？

选项	说明
是	➤➤ *相关信息*：使用一键式方式配置 Wi-Fi Direct 网络
否	➤➤ *相关信息*：使用 PIN 方式配置 Wi-Fi Direct 网络

3. 您的移动设备是否支持 Wi-Fi Protected Setup™ (WPS)？

选项	说明
是	转到步骤 4
否	➤➤ *相关信息*：手动配置 Wi-Fi Direct 网络

4. 您的移动设备是否支持 Wi-Fi Protected Setup™ (WPS) 的一键式配置？

选项	说明
是	➤➤ *相关信息*：使用 Wi-Fi Protected Setup™ (WPS) 的一键式方式配置 Wi-Fi Direct 网络
否	➤➤ *相关信息*：使用 Wi-Fi Protected Setup™ (WPS) 的 PIN 方式配置 Wi-Fi Direct 网络

若要在参照“使用 Wi-Fi Direct 进行一键式配置”或“使用 Wi-Fi Direct 进行 PIN 方式配置”配置的 Wi-Fi Direct 网络中使用 Brother iPrint&Scan 功能，您用来配置 Wi-Fi Direct 的设备必须运行 Android™ 4.0 或更高版本。

相关信息

- 配置 Wi-Fi Direct 网络
- 使用一键式方式配置 Wi-Fi Direct 网络
- 使用 Wi-Fi Protected Setup™ (WPS) 的一键式方式配置 Wi-Fi Direct 网络
- 使用 PIN 方式配置 Wi-Fi Direct 网络
- 使用 Wi-Fi Protected Setup™ (WPS) 的 PIN 方式配置 Wi-Fi Direct 网络
- 手动配置 Wi-Fi Direct 网络

使用一键式方式配置 Wi-Fi Direct 网络

若您的移动设备支持 Wi-Fi Direct，则可遵循以下步骤配置 Wi-Fi Direct 网络：

当设备接收到来自移动设备的 Wi-Fi Direct 连接请求时，液晶显示屏上将显示消息[收到 Wi-Fi Direct 连接请求。 按[确定]连接。]。按[确定]连接。

1. 按 [设置] > [所有设置] > [网络] > [Wi-Fi Direct] > [按钮]。

   如果设备的主页屏幕上显示[所有设置]菜单，请跳过[设置]菜单。

2. 设备液晶显示屏上显示[在其他设备上激活 Wi-Fi Direct。 然后按[确定]。]时，激活移动设备上的 Wi-Fi Direct 功能（有关说明，请参见移动设备的使用说明书）。按本设备上的[OK]。

   Wi-Fi Direct 设置随即启动。要取消，请按 。

3. 执行以下操作中的一项：
   - 当本 Brother 设备为组拥有者（G/O）时，将您的移动设备直接连接到本设备。
   - 当本 Brother 设备不是 G/O 时，本设备将显示可以用于配置 Wi-Fi Direct 网络的设备名称。选择您想连接的移动设备。按[重新扫描]可重新搜索可用设备。
4. 如果已成功连接移动设备，设备液晶显示屏上会显示[已连接]。Wi-Fi Direct 网络设置已完成。基于移动设备的打印及扫描说明书（适用于 Brother iPrint&Scan）包含有关从移动设备进行打印或扫描到移动设备的信息。请转到兄弟（中国）商业有限公司的技术服务支持网站（www.95105369.com）上您设备型号的**产品手册**页面查看此说明书。

相关信息

- 配置 Wi-Fi Direct 网络
- Wi-Fi Direct 网络配置概述

使用 Wi-Fi Protected Setup™ (WPS) 的一键式方式配置 Wi-Fi Direct 网络

若您的移动设备支持 WPS (PBC：一键式配置)，则可遵循以下步骤配置 Wi-Fi Direct 网络：

当设备接收到来自移动设备的 Wi-Fi Direct 连接请求时，液晶显示屏上将显示消息[收到 Wi-Fi Direct 连接请求。 按[确定]连接。]。按[确定]连接。

1. 按 [设置] > [所有设置] > [网络] > [Wi-Fi Direct] > [组拥有者]。

   如果设备的主页屏幕上显示[所有设置]菜单，请跳过[设置]菜单。

2. 按[开]。
3. 向上或向下滑动或者点击 ▲ 或 ▼ 选择[按钮]选项。 按[按钮]。
4. 设备的液晶显示屏上显示[在其他设备上激活 Wi-Fi Direct。 然后按[确定]。]时，激活移动设备上的 WPS 一键式配置方法 (有关说明，请参见移动设备的使用说明书)。 按本 Brother 设备上的[OK]。

   Wi-Fi Direct 设置随即启动。 要取消设置，按 。
5. 如果已成功连接移动设备，设备液晶显示屏上会显示[已连接]。Wi-Fi Direct 网络设置已完成。基于移动设备的打印及扫描说明书 (适用于 Brother iPrint&Scan) 包含有关从移动设备进行打印或扫描到移动设备的信息。请转到兄弟 (中国) 商业有限公司的技术服务支持网站 (www.95105369.com) 上您设备型号的**产品手册**页面查看此说明书。

相关信息

- 配置 Wi-Fi Direct 网络
- Wi-Fi Direct 网络配置概述

使用 PIN 方式配置 Wi-Fi Direct 网络

若您的移动设备支持 Wi-Fi Direct 的 PIN 方式，则可遵循以下步骤配置 Wi-Fi Direct 网络：

当设备接收到来自移动设备的 Wi-Fi Direct 连接请求时，液晶显示屏上将显示消息[收到 Wi-Fi Direct 连接请求。 按[确定]连接。]。按[确定]连接。

1. 按 [设置] > [所有设置] > [网络] > [Wi-Fi Direct] > [PIN 码]。

   如果设备的主页屏幕上显示[所有设置]菜单，请跳过[设置]菜单。

2. 设备液晶显示屏上显示[在其他设备上激活 Wi-Fi Direct。 然后按[确定]。]时，激活移动设备上的 Wi-Fi Direct 功能（有关说明，请参见移动设备的使用说明书）。按本设备上的[OK]。

   Wi-Fi Direct 设置随即启动。要取消，请按 。

3. 执行以下操作中的一项：
   - 当本 Brother 设备为组拥有者（G/O）时，本设备将等待您的移动设备发出的连接请求。 显示[PIN 码]时，在本设备上输入移动设备上显示的 PIN。 按[OK]完成设置。

     如果本 Brother 设备上显示 PIN，请在移动设备上输入此 PIN。
   - 当本 Brother 设备不是 G/O 时，本设备将显示可以用于配置 Wi-Fi Direct 网络的设备名称。选择您想连接的移动设备。按[重新扫描]可重新搜索可用设备。
4. 执行以下操作中的一项：
   - 按[显示 PIN 码]在本设备上显示 PIN，然后在移动设备上输入此 PIN。 转到下一步。
   - 按[输入 PIN 码]在本设备上输入移动设备上显示的 PIN，然后按[OK]。转到下一步。

     若您的移动设备没有显示 PIN，请按 Brother 设备上的 。 返回第一步重试。
5. 如果已成功连接移动设备，设备液晶显示屏上会显示[已连接]。Wi-Fi Direct 网络设置已完成。基于移动设备的打印及扫描说明书（适用于 Brother iPrint&Scan）包含有关从移动设备进行打印或扫描到移动设备的信息。请转到兄弟（中国）商业有限公司的技术服务支持网站（www.95105369.com）上您设备型号的**产品手册**页面查看此说明书。

相关信息

- 配置 Wi-Fi Direct 网络
- Wi-Fi Direct 网络配置概述

使用 Wi-Fi Protected Setup™ (WPS) 的 PIN 方式配置 Wi-Fi Direct 网络

若您的移动设备支持 Wi-Fi Protected Setup™ (WPS) 的 PIN 方式，则可遵循以下步骤配置 Wi-Fi Direct 网络：

当设备接收到来自移动设备的 Wi-Fi Direct 连接请求时，液晶显示屏上将显示消息[收到 Wi-Fi Direct 连接请求。 按[确定]连接。]。按[确定]连接。

1. 按 [设置] > [所有设置] > [网络] > [Wi-Fi Direct] > [组拥有者]。

   如果设备的主页屏幕上显示[所有设置]菜单，请跳过[设置]菜单。

2. 按[开]。
3. 向上或向下滑动或者点击 ▲ 或 ▼ 选择[PIN 码]选项。 按[PIN 码]。
4. 显示[在其他设备上激活 Wi-Fi Direct。 然后按[确定]。]时，激活移动设备上的 WPS PIN 配置方法（有关说明，请参见移动设备的使用说明书），然后按本 Brother 设备上的[OK]。

   Wi-Fi Direct 设置随即启动。 要取消设置，按 。
5. 本设备将等待您的移动设备发出的连接请求。 显示[PIN 码]时，在本设备上输入移动设备上显示的 PIN。 按[OK]。
6. 如果已成功连接移动设备，设备液晶显示屏上会显示[已连接]。Wi-Fi Direct 网络设置已完成。基于移动设备的打印及扫描说明书（适用于 Brother iPrint&Scan）包含有关从移动设备进行打印或扫描到移动设备的信息。请转到兄弟（中国）商业有限公司的技术服务支持网站（www.95105369.com）上您设备型号的**产品手册**页面查看此说明书。

相关信息

- 配置 Wi-Fi Direct 网络
- Wi-Fi Direct 网络配置概述

手动配置 Wi-Fi Direct 网络

若您的移动设备不支持 Wi-Fi Direct 和 WPS，则必须手动配置 Wi-Fi Direct 网络。

当设备接收到来自移动设备的 Wi-Fi Direct 连接请求时，液晶显示屏上将显示消息[收到 Wi-Fi Direct 连接请求。 按[确定]连接。]。按[确定]连接。

1. 按 [设置] > [所有设置] > [网络] > [Wi-Fi Direct] > [手动]。

如果设备的主页屏幕上显示[所有设置]菜单，请跳过[设置]菜单。

2. 设备将显示 SSID 名称和密码，持续两分钟。转到您移动设备的无线网络设置屏幕，选择 SSID 名称，然后输入密码。
3. 如果已成功连接移动设备，设备液晶显示屏上会显示[已连接]。Wi-Fi Direct 网络设置已完成。基于移动设备的打印及扫描说明书（适用于 Brother iPrint&Scan）包含有关从移动设备进行打印或扫描到移动设备的信息。请转到兄弟（中国）商业有限公司的技术服务支持网站（www.95105369.com）上您设备型号的**产品手册**页面查看此说明书。

相关信息

- 配置 Wi-Fi Direct 网络
- Wi-Fi Direct 网络配置概述

高级网络功能

- 打印网络配置报告
- 使用网络基本管理配置邮件服务器设置
- 配置 Brother 设备的电子邮件或网络传真（I-Fax）
- I-Fax 选项
- 使用发送传真至服务器功能
- 打印无线网络报告
- 配置和操作 LDAP 搜索
- 使用网络基本管理与 SNTP 服务器同步时间

打印网络配置报告

网络配置报告会列出包括网络打印服务器设置在内的网络配置。

- 节点名称：节点名称显示于当前网络配置报告中。 对于有线网络，默认节点名称为 "BRNxxxxxxxxxxxx"；对于无线网络，默认节点名称为 "BRWxxxxxxxxxxxx"（其中，"xxxxxxxxxxxx" 为本设备的 MAC 地址/以太网地址）。
- 如果网络配置报告上的 [IP Address]显示为 0.0.0.0，请稍等一分钟后重试。
- 您可以在该报告上找到设备的 IP 地址、子网掩码、节点名称和 MAC 地址等设置信息，例如：
  - IP 地址：192.168.0.5
  - 子网掩码：255.255.255.0
  - 节点名称：BRN000ca0000499
  - MAC 地址：00-0c-a0-00-04-99

1. 按 [设置] > [所有设置] > [打印报告] > [网络配置]。

如果设备的主页屏幕上显示[所有设置]菜单，请跳过[设置]菜单。

2. 按 [是]。
3. 按 。

相关信息

- 高级网络功能
- 在哪里能找到 Brother 设备的网络设置？
- 使用网络连接修复工具（Windows）
- 我想检查我的网络设备是否正确运行
- 访问网络基本管理
- 使用网络基本管理配置千兆位以太网设置

使用网络基本管理配置邮件服务器设置

使用网络基本管理配置本 Brother 设备与您的邮件服务器连接。

1. 打开您的网络浏览器。
2. 在您的浏览器地址栏中输入 "http://machine's IP address"（其中，"machine's IP address" 为本设备的 IP 地址）。

   例如：

   http://192.168.1.2
3. 默认情况下不需要密码。 如果之前已经设置了密码，请输入您的密码，然后点击 →。
4. 点击**网络**选项卡。
5. 点击左侧操作栏中的**协议**菜单。
6. 在 **POP3/IMAP4/SMTP** 字段中，点击**高级设置**，确保**状态**为**已启用**。

7. 选择您想配置的邮件服务器。
8. 输入邮件服务器的必要设置。

> 如果您选择 IMAP4 选项，必须仅使用单字节字符输入邮件文件夹的完整路径，然后输入 “Inbox” 作为根邮件文件夹。

9. 完成后，点击**提交**。
   将显示**测试发送和接收电子邮件配置**对话框。

10. 遵循对话框中的提示测试当前的设置。

相关信息

- 高级网络功能

配置 Brother 设备的电子邮件或网络传真（I-Fax）

使用 I-Fax 之前，请先配置 Brother 设备，使其可与网络和邮件服务器进行通信。 您可以通过设备的操作面板、网络基本管理、远程设置或 BRAdmin Professional 3 配置这些项目。请确保已在设备上配置以下项目：

- IP 地址（如果您已在网络中使用本设备，则设备的 IP 地址已正确配置。）
- 电子邮件地址
- SMTP、POP3、IMAP4 服务器地址/端口/认证方法/加密方法/服务器证书验证
- 信箱名称和密码

若您有任何不确定的项目，请联系系统管理员。

相关信息

- 高级网络功能
- 使用因特网进行传真（I-Fax）
- 电子邮件或网络传真（I-Fax）的初始设置
- 发送网络传真（I-Fax）
- Brother 设备如何接收网络传真（I-Fax）
- 手动轮询服务器
- 计算机如何接收 I-Fax
- 中继多址发送

使用因特网进行传真（I-Fax）

通过网络传真（I-Fax），您可以将因特网作为传输机制发送和接收传真文档。文档将以电子邮件的 TIFF-F 附件形式发送。只要您的计算机上有能够生成和查看 TIFF-F 文件的应用程序，即可发送和接收文档。您可以使用任何 TIFF-F 查看器应用程序。通过设备发送的文档都将被自动转换成 TIFF-F 格式。如果您想从本设备接收信息或向本设备发送信息，您计算机的电子邮件应用程序必须支持多用途因特网邮件扩展（MIME）。

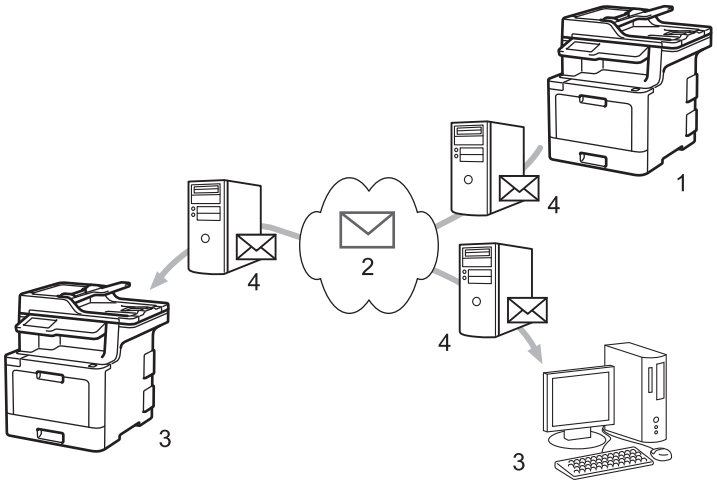

1. 发送方
2. 因特网
3. 接收方
4. 电子邮件服务器

- I-Fax 仅支持发送和接收 Letter 或 A4 格式的黑白文档。

相关信息

- 配置 Brother 设备的电子邮件或网络传真（I-Fax）
- 关于网络传真（I-Fax）的重要信息

关于网络传真（I-Fax）的重要信息

局域网中的 I-Fax 通信与通过电子邮件进行的通信非常相似，但是与使用标准电话线的传真通信不同。 以下是使用 I-Fax 的重要信息：

- 接收方位置、局域网结构、线路（如因特网）的繁忙程度等因素都可能使系统花费比平时更长时间发送错误邮件。
- 发送机密文档时，Brother 建议您使用标准电话线代替因特网（由于其安全性较低）。
- 如果接收方的邮件系统不兼容 MIME，则您无法使用 I-Fax 发送文档。 如有可能请提前查明，并注意部分服务器不会发送错误回复。
- 如果文档过大无法通过 I-Fax 发送，则文档可能无法送达接收方。
- 您无法更改接收到的任何网络邮件的文本字体或大小。

相关信息

- 使用因特网进行传真（I-Fax）

电子邮件或网络传真（I-Fax）的初始设置

发送 I-Fax 前，使用操作面板、网络基本管理或远程设置配置以下可选项目：

- **电子邮件主题**
- **电子邮件信息**
- **大小限制**
- **请求传送通知(发送)**

若您有任何不确定的项目，请联系系统管理员。

相关信息

- 配置 Brother 设备的电子邮件或网络传真（I-Fax）

发送网络传真（I-Fax）

发送 I-Fax 与发送普通传真相似。 确保接收方信息已保存在您的电子邮件地址簿中，然后将您想进行 I-Fax 发送的文档放入 Brother 设备中。

- 如果接收文档的计算机不是运行 Windows Server 2008/2012/2012 R2/2016、Windows 7、Windows 8 或 Windows 10 操作系统，请要求计算机机主安装可浏览 TIFF 文件的软件。
- 若要发送多个页面，请使用自动进稿器。

1. 装入原稿。
2. 执行以下操作中的一项：
   - 如果传真预览设置为[关]，按[传真]。
   - 如果传真预览设置为[开]，按[传真]，然后按[发送 传真]。
3. 若要更改传真发送设置，按[选项]。
4. 向上或向下滑动或者点击 ▲ 或 ▼ 滚动浏览传真设置。当所需设置显示时，按所需设置并选择您的首选项。设置更改完成后，按[确定]。（如果显示[确定]按钮。）
5. 执行以下操作中的一项：
   - 按 ，然后使用触摸屏输入电子邮件地址。
   - 按[地址簿]，选择接收方的电子邮件地址，然后按[应用]。
6. 按 [传真启动]。

   设备开始扫描。文档被扫描后，通过 SMTP 服务器被发送到接收方。扫描过程中可按 取消发送操作。
7. 按 。

相关信息

- 配置 Brother 设备的电子邮件或网络传真（I-Fax）

Brother 设备如何接收网络传真（I-Fax）

Brother 设备接收拨入的 I-Fax 时，将自动打印 I-Fax。 若要接收 I-Fax，Brother 建议您使用操作面板或网络基本管理配置以下可选项目：

- **自动轮询**
- **轮询频率**
- **打印邮件标题**
- **删除/阅读接收错误邮件**
- **发送传送通知(接收)**

有两种接收电子邮件信息的方式：

- 定期 POP3/IMAP4 接收
- POP3/IMAP4 接收（手动开始）

使用 POP3/IMAP4 接收时，设备轮询您的邮件服务器以接收数据。 轮询可按设置好的时间间隔进行（例如：可配置设备以 10 分钟为间隔轮询邮件服务器），或者您可以手动轮询服务器。

- 如果设备开始接收电子邮件数据，液晶显示屏上将显示[正在接收]。电子邮件将被自动打印。
- 接收数据时如果设备中的纸张已用完，接收到的数据将存储在设备的内存中。 重新在纸盒中放入纸张后，数据将被自动打印。
- 设备的临时传真备份功能设置为开时，接收的数据将存储一段时间。
- 如果接收到的邮件不是普通文本格式或附件不是 TIFF-F 格式，设备将打印错误信息"**不支持所附文件格式**"。
- 如果接收的邮件太大，设备将打印错误信息"**电子邮件文件太大**"。
- 如果**删除/阅读接收错误邮件**设置为**开**（默认），则错误邮件将自动从邮件服务器中删除。

相关信息

- 配置 Brother 设备的电子邮件或网络传真（I-Fax）

- 计算机如何接收 I-Fax

手动轮询服务器

1. 按 [设置] > [所有设置] > [网络] > [电子邮件/IFAX] > [手动接收]。

如果设备的主页屏幕上显示[所有设置]菜单，请跳过[设置]菜单。

2. 按[是]进行确认。
3. 液晶显示屏将显示[正在接收]，且设备将打印邮件服务器中的数据。

相关信息

- 配置 Brother 设备的电子邮件或网络传真（I-Fax）

计算机如何接收 I-Fax

计算机接收 I-Fax 时，您的电子邮件应用程序中将接收到一封邮件。 接收的 I-Fax 作为附件添加在电子邮件信息中，邮件信息在其**主题**行中通知您邮件服务器已接收到 I-Fax。 您可以等待本 Brother 设备轮询邮件服务器或手动轮询邮件服务器接收数据。

相关信息

- 配置 Brother 设备的电子邮件或网络传真（I-Fax）
- Brother 设备如何接收网络传真（I-Fax）

中继多址发送

中继多址发送是指本 Brother 设备通过因特网接收信息，然后使用常规电话线路将其中继到其他传真设备。如果您想将文档传真到较远距离或国外，使用中继多址发送功能可节省通信费用。

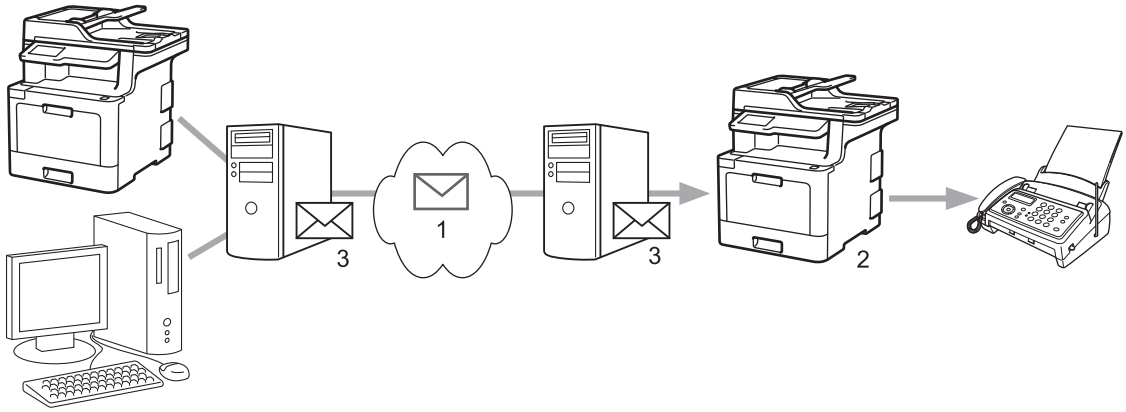

1. 因特网
2. 电话线路
3. 电子邮件服务器

使用 Brother 设备的操作面板或网络基本管理配置以下项目：

- **中继多址发送功能**

  将**中继多址发送功能**设置为**开**。
- **中继网域**

  多址发送文档到传统传真机上的时候配置设备的域名。 若要将本设备用作中继多址发送设备，必须在设备上指定信任域名（符号 “@” 后的名称部分）。 请谨慎选择信任域： 信任域上的任何用户都可以进行中继多址发送。 最多可注册十个域名。
- **中继多址发送报告**

  指定在设备完成中继多址发送后是否打印中继多址发送报告。

相关信息

- 配置 Brother 设备的电子邮件或网络传真（I-Fax）
- 从 Brother 设备进行中继多址发送
- 从计算机进行中继多址发送

从 Brother 设备进行中继多址发送

使用中继多址发送功能将电子邮件从本设备发送到传统传真设备。

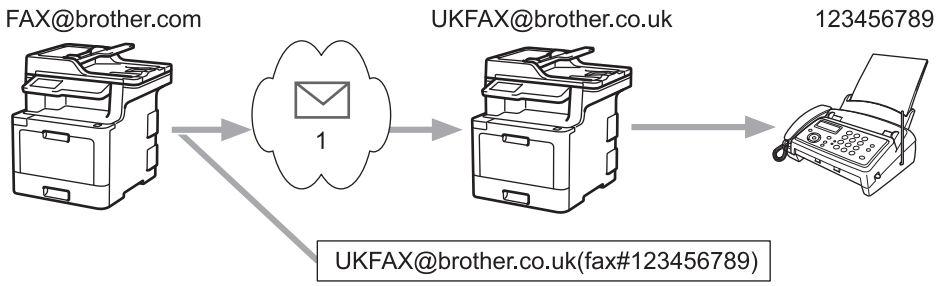

1. 因特网

在此示例中，本设备的电子邮件地址为 FAX@brother.com，您想从本设备发送一份文档至位于英国的电子邮件地址为 UKFAX@brother.co.uk 的设备，而且您想让本设备通过常规电话线路发送文档。

1. 装入原稿。
2. 执行以下操作中的一项：
   - 如果传真预览设置为[关]，按[传真]。
   - 如果传真预览设置为[开]，按[传真]，然后按[发送 传真]。
3. 按 [选项]。
4. 向上或向下滑动屏幕或者按 ▲ 或 ▼ 显示[多址发送]选项。
5. 按 [多址发送]。
6. 按 [添加号码]。
7. 可按以下方式在多址发送中添加电子邮件地址：
   - 按[添加号码]和 ，输入电子邮件地址，然后按[确定]。
   - 按[从地址簿添加]。按您想添加到多址发送的电子邮件地址的复选框。选中您想添加的所有电子邮件地址后，按[确定]。
   - 按[在地址簿中搜索]。输入名称，然后按[确定]。将会显示搜索结果。按所需名称，然后按您想添加到多址发送的电子邮件地址。

   以下示例说明如何输入电子邮件地址和电话号码：

   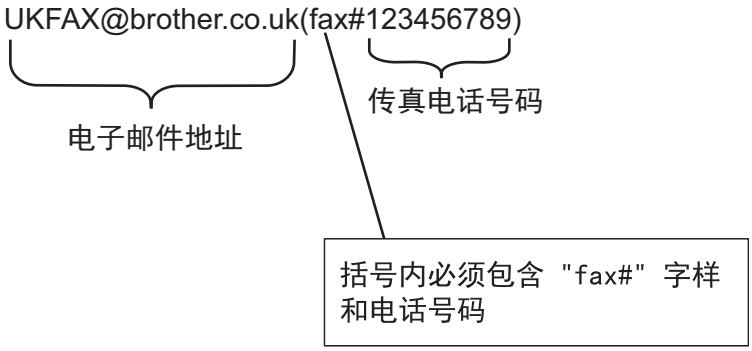

   输入所有传真号码后，按[确定]。

   设备显示 时，按 。

8. 按 [传真启动]。

相关信息

- 中继多址发送

从计算机进行中继多址发送

使用中继多址发送功能从计算机向传统传真设备发送电子邮件。

有些电子邮件应用程序不支持向多个传真号码发送电子邮件。 如果您的电子邮件应用程序不支持多个传真号码，每次您只能中继到一台传真设备上。

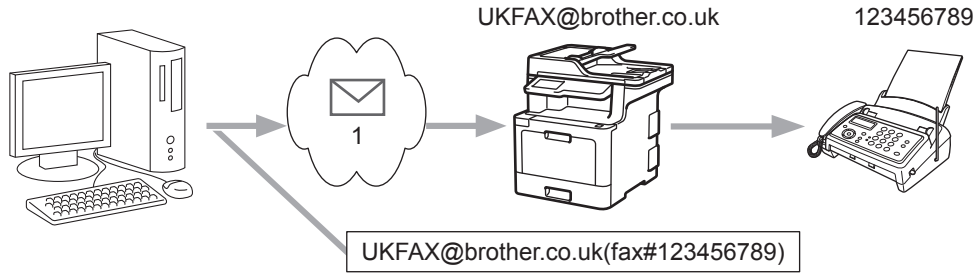

1. 因特网

如果您正在向传统传真设备发送电子邮件，则传真设备的传真号码的输入方法根据所使用的应用程序的不同而不同。

1. 在您的电子邮件应用程序中，创建一个新的邮件信息，然后在“发送到”框中输入中继传输设备的电子邮件地址和第一个传真设备的传真号码。

   以下示例说明如何输入电子邮件地址和传真号码：

   UKFAX@brother.co.uk(fax#123456789)

   电子邮件地址

   传真电话号码

   括号内必须包含 "fax#" 字样和电话号码

   对于 Microsoft Outlook，地址信息必须按以下方式输入到地址簿中：

   名称： fax#123456789

   电子邮件地址： UKFAX@brother.co.uk

2. 在“发送到”框中输入中继传输设备的电子邮件地址和第二个传真设备的传真号码。
3. 发送电子邮件。

相关信息

- 中继多址发送

I-Fax 选项

- 网络传真（I-Fax）验证邮件
- I-Fax 错误邮件

网络传真（I-Fax）验证邮件

- 用于发送的验证邮件，允许您向接收和处理 I-Fax 或电子邮件的接收方请求通知。
- 用于接收的验证邮件，允许您在成功接收和处理 I-Fax 或电子邮件后发送一份默认报告到发送方。

若要使用此功能，请在本 Brother 设备操作面板菜单的[通知]和[设置邮件接收]选项中设置[设置邮件发送]选项。

相关信息

- I-Fax 选项
- 启用传输验证邮件的发送通知
- 启用传输验证邮件的接收通知

启用传输验证邮件的发送通知

1. 按 [设置] > [所有设置] > [网络] > [电子邮件/IFAX] > [设置邮件发送] > [通知]。

如果设备的主页屏幕上显示[所有设置]菜单，请跳过[设置]菜单。

2. 选择[开]或[关]启用或禁用发送通知功能。

   当发送通知设置为开时，传真中将附加一个名为邮件配置通知（MDN）的字段，其中包含信息发送资料。默认情况下，发送通知设置为关。

传真接收设备必须支持 MDN 字段才能发送通知报告。

3. 按 。

相关信息

- 网络传真（I-Fax）验证邮件

启用传输验证邮件的接收通知

1. 按 [设置] > [所有设置] > [网络] > [电子邮件/IFAX] > [设置邮件接收] > [通知]。

如果设备的主页屏幕上显示[所有设置]菜单，请跳过[设置]菜单。

2. 按以下三个可用设置中的一项：

选项	说明
接收通知[开]	当接收通知设置为[开]时，一条模板信息将被回发至发送方，以表示信息已被成功接收和处理。 这些模板信息取决于发送方所请求的操作。 例如： [SUCCESS: Received From <Mail Address>]
接收通知[MDN]	当接收通知设置为 [MDN] 时，如果发送方向 [MDN]（邮件配置通知）字段发送了请求确认，将向发送方回发一个报告，表示已成功进行接收和处理。
接收通知[关]	当接收通知设置为[关]时，所有形式的接收通知都被禁用，不管有无请求均无信息回发至发送方。

- 若要发送传输验证邮件，发送方必须配置以下设置：
  - 将[设置邮件发送]中的[通知]切换为[开]。
  - 将[设置邮件接收]中的[标题]切换为[全部]或[主题＋来自＋至]。
- 若要接收传输验证邮件，接收方必须配置以下设置：
  - 将[设置邮件接收]中的[通知]切换为[开]。

3. 按 。

相关信息

- 网络传真（I-Fax）验证邮件

I-Fax 错误邮件

发送 I-Fax 时，如果发生邮件发送错误，邮件服务器将回发一条错误信息至 Brother 设备，此错误信息将被打印。

接收 I-Fax 时，如果发生错误，将打印一条错误信息，例如 "The message being sent to the machine was not in a TIFF format."（正在向设备发送的信息不是 TIFF 格式）。

若要接收错误邮件并在本设备上打印，请在[设置邮件接收]中将[标题]选项切换为[全部]或[主题＋来自＋至]。

相关信息

- I-Fax 选项

使用发送传真至服务器功能

传真至服务器功能允许设备扫描文档并通过网络将其发送至独立传真服务器。 然后，服务器将该文档作为传真数据通过标准电话线路发送至目标传真号码。 当传真至服务器功能设为开时，来自设备的所有自动传真传输都先发送到传真服务器，然后再发送到目标传真机。

当发送至服务器功能设为开时，您可以使用手动传真功能从设备直接发送传真。

相关信息

- 高级网络功能
- 将传真发送到传真服务器前
- 启用传真至服务器
- 操作传真至服务器

将传真发送到传真服务器前

发送文档至传真服务器时，必须使用该服务器的正确句法。 拨叫的目标传真号码必须带有与传真服务器所用参数相匹配的前缀和后缀。 在大多数情况下，前缀的句法为 “fax=”，后缀的句法为传真服务器电子邮件网关的域名。 此外，后缀必须以 “@” 符号开头。 将前缀和后缀信息保存在设备上后，才能使用传真至服务器的功能。 您可以将目标传真号码保存在地址簿中，还可以使用拨号盘输入目标传真号码（不超过 40 位数字）。 例如： 若想发送文档至 123-555-0001 目标传真号，请使用以下句法：

传真服务器应用程序必须支持电子邮件网关。

相关信息

- 使用发送传真至服务器功能

启用传真至服务器

- 将传真服务器的前缀/后缀地址存储到本 Brother 设备中。

1. 按 [设置] > [所有设置] > [网络] > [传真至服务器]。

如果设备的主页屏幕上显示[所有设置]菜单，请跳过[设置]菜单。

2. 按 [传真至服务器]。
3. 按[开]。
4. 按[前缀]。
5. 使用触摸屏输入前缀，然后按[确定]。
6. 按[后缀]。
7. 使用触摸屏输入后缀，然后按[确定]。
8. 按 。

相关信息

- 使用发送传真至服务器功能

操作传真至服务器

1. 将原稿放入自动进稿器或放在平板扫描器上。
2. 输入传真号码。
3. 按[传真启动]。

设备将通过 TCP/IP 网络发送信息至传真服务器。

相关信息

- 使用发送传真至服务器功能

打印无线网络报告

无线网络报告反映设备的无线状态。 如果无线连接失败，请查看所打印报告上的错误代码。

1. 按 [设置] > [所有设置] > [打印报告] > [无线局域网报告]。

如果设备的主页屏幕上显示[所有设置]菜单，请跳过[设置]菜单。

2. 按 [是]。
   设备将打印无线网络报告。
3. 按 。

如果无法打印无线网络报告，请检查设备是否发生错误。如果没有发现错误，请等待一分钟，然后尝试重新打印报告。

相关信息

- 高级网络功能
- 无线网络报告错误代码
- 我的 Brother 设备无法进行网络打印、扫描或 PC-FAX 接收
- 我想检查我的网络设备是否正确运行

无线网络报告错误代码

如果无线网络报告显示连接失败，请检查所打印报告上的错误代码并参见下表中的相应说明：

错误代码	问题和建议解决方案
TS-01	无线设置未激活，请启用无线设置。 如果本设备连接有网络接口电缆，请拔下网络接口电缆，然后启用本设备的无线设置。
TS-02	无法检测到无线接入点/路由器。 1. 执行以下两项检查： • 拔下无线接入点/路由器的电源线，等待 10 秒钟，然后重新插上。 • 如果您的无线局域网接入点/路由器正在使用 MAC 地址过滤功能，请确认过滤器允许 Brother 设备的 MAC 地址。 2. 如果您是手动输入的 SSID 和安全信息（SSID/验证方法/加密方法/网络密钥），所输入信息可能不正确。 请再次确认 SSID 和安全信息，然后重新输入正确的信息。 此设备不支持 5 GHz SSID/ESSID，您必须选择 2.4 GHz SSID/ESSID。确保接入点/路由器设置为 2.4 GHz 或 2.4 GHz/5 GHz 混合模式。
TS-03	您输入的无线网络和安全设置可能不正确。请再次确认无线网络设置。 如果您不确定此信息，请联系您的网络管理员。
TS-04	本设备不支持选定无线接入点/路由器所使用的验证/加密方法。 请更改无线接入点/路由器所使用的验证和加密方法。本设备支持以下验证方法： • WPA-Personal TKIP 或 AES • WPA2-Personal TKIP 或 AES • 开放 WEP 或无（没有加密） • 共享密钥 WEP 如果问题仍未解决，则可能是您输入的 SSID 或网络设置不正确。确认无线网络设置。
TS-05	安全信息（SSID/网络密钥）不正确。 确认无线安全信息（验证方法/加密方法/网络密钥）。
TS-06	本设备无法检测到已启用 WPS 的无线局域网接入点/路由器。 确认无线安全信息（验证方法/加密方法/网络密钥）。
TS-07	本设备无法检测到已启用 WPS 的无线局域网接入点/路由器。 如果您想使用 WPS 连接，则必须同时运行本设备和无线局域网接入点/路由器。确认无线局域网接入点/路由器上的 WPS 连接方法，然后重新进行设置。 如果您不确定如何使用 WPS 运行无线局域网接入点/路由器，请参阅无线局域网接入点/路由器附带的说明书、咨询无线局域网接入点/路由器制造商或咨询您的网络管理员。
TS-08	检测到两个或以上已启用 WPS 的无线局域网接入点。 • 确认仅有一个无线局域网接入点/路由器已启用 WPS 方法，然后重新进行设置。 • 等待几分钟后再重新进行设置，以避免其他接入点的干扰。

相关信息

- 打印无线网络报告
- 我的 Brother 设备无法进行网络打印、扫描或 PC-FAX 接收
- 我想检查我的网络设备是否正确运行
- 使用 Wi-Fi Protected Setup™（WPS）的一键式方式配置设备的无线网络

- 使用 Wi-Fi Protected Setup™ (WPS) 的 PIN 方式配置设备的无线网络
- 使用设备操作面板安装向导配置设备的无线网络
- 不多址发送 SSID 时配置设备的无线网络
- 配置设备的企业无线网络

配置和操作 LDAP 搜索

MFC-L8900CDW：标准

LDAP 功能允许您检索服务器上的传真号码、电子邮件地址等信息。使用传真、I-Fax 或扫描到邮件服务器功能时，可以使用 LDAP 搜索查找传真号码或电子邮件地址。

- LDAP 功能不支持简体中文、繁体中文或韩文。
- LDAP 功能支持 LDAPv3。
- LDAP 功能不支持 SSL/TLS。

相关信息

- 高级网络功能
- 使用网络基本管理更改 LDAP 配置
- 使用设备操作面板执行 LDAP 搜索

使用网络基本管理更改 LDAP 配置

使用网络基本管理在网络浏览器中配置 LDAP 设置。

1. 打开您的网络浏览器。
2. 在您的浏览器地址栏中输入 "http://machine's IP address"（其中，"machine's IP address" 为本设备的 IP 地址）。

   例如：

   http://192.168.1.2
3. 默认情况下不需要密码。 如果之前已经设置了密码，请输入您的密码，然后点击 。
4. 点击**网络**选项卡。
5. 点击左侧操作栏中的**协议**菜单。
6. 选中 **LDAP** 复选框，然后点击**提交**。
7. 重新启动本 Brother 设备以激活配置。
8. 在计算机上网络基本管理的**地址簿**选项卡中，选择左侧操作栏中的 **LDAP**。
   - **LDAP 搜索**
   - **LDAP 服务器地址**
   - **端口**（默认端口号为 389。）
   - **搜索路径**
   - **认证**
   - **用户名**

     此选项是否可用，取决于所使用的认证方法。
   - **密码**

     此选项是否可用，取决于所使用的认证方法。

   - 如果 LDAP 服务器支持 Kerberos 认证，Brother 建议您将认证设置设为 Kerberos。 它可为 LDAP 服务器和本设备之间提供加强的认证。
   - 您必须配置 SNTP 协议（网络时间服务器）或者您必须在操作面板上正确设置用于 Kerberos 认证的日期、时间和时区。

   - **Kerberos 服务器地址**

     此选项是否可用，取决于所使用的认证方法。
   - **LDAP 超时**
   - **名字属性（搜索关键）**
   - **电子信箱属性**
   - **传真号属性**
9. 完成后，点击**提交**。 确保**状态**字段读为 **正常**。

相关信息

- 配置和操作 LDAP 搜索
- 使用网络基本管理与 SNTP 服务器同步时间

使用设备操作面板执行 LDAP 搜索

配置 LDAP 设置后，您可使用 LDAP 搜索功能查找传真号码或电子邮件地址以用于：

- 发送传真
- 发送网络传真（I-Fax）
- 扫描到邮件服务器

- LDAP 功能支持 LDAPv3。
- LDAP 功能不支持 SSL/TLS。
- 根据网络管理员设置的安全策略不同，您可能需要使用 Kerberos 认证或简单认证连接至 LDAP 服务器。
- 必须在操作面板上正确配置 SNTP 协议（网络时间服务器）或用于 Kerberos 认证的日期、时间和时区。

1. 按 搜索。
2. 使用液晶显示屏输入用于搜索的初始字符。
3. 按 [确定]。

   LDAP 搜索结果将显示在液晶显示屏上； 图标显示在传真号码（本地）或电子邮件（本地）地址簿搜索结果前面。

   - 如果服务器和电子邮件（本地）地址簿中找不到匹配结果，液晶显示屏上将会显示[找不到结果。]约 60 秒钟。
4. 向上或向下滑动或者点击 ▲ 或 ▼ 显示所需名称。
5. 按所需名称。

   若要查看该名称的详细信息，按[详细]。
6. 如果结果中包含多个传真号码或电子邮件地址，设备将提示您只选择一个。按[应用]。执行以下操作中的一项：
   - 如果您正在发送传真或 I-Fax，按[传真启动]。
   - 如果您正在扫描到邮件服务器，装入文档，按[下一步]，然后按[启动]。

相关信息

- 配置和操作 LDAP 搜索
- 使用网络基本管理与 SNTP 服务器同步时间

使用网络基本管理与 SNTP 服务器同步时间

简单网络时间协议 (SNTP) 使设备用于认证的时间与 SNTP 时间服务器保持同步。 (此时间不是设备液晶显示屏上显示的时间。) 您可以自动或手动同步设备的时间和 SNTP 时间服务器提供的协调通用时间 (UTC)。

- 使用网络基本管理配置日期和时间
- 使用网络基本管理配置 SNTP 协议
- 使用网络基本管理更改 LDAP 配置
- 使用设备操作面板执行 LDAP 搜索

使用网络基本管理配置日期和时间

配置日期和时间，使设备使用的时间与 SNTP 时间服务器保持同步。

某些国家或地区不提供此功能。

1. 打开您的网络浏览器。
2. 在您的浏览器地址栏中输入 "http://machine's IP address"（其中，"machine's IP address" 为本设备的 IP 地址）。

   例如：

   http://192.168.1.2
3. 默认情况下不需要密码。 如果之前已经设置了密码，请输入您的密码，然后点击 。
4. 点击**管理员**选项卡。
5. 点击左侧操作栏中的**日期和时间**。

从**时区**下拉列表中选择您所处位置与 UTC（世界标准时间）之间的时差。 例如，美国和加拿大东部时间的所在时区为 UTC-05:00。

6. 确认**时区**设置。
7. 选中**与 SNTP 服务器同步**复选框。
8. 点击**提交**。

相关信息

- 使用网络基本管理与 SNTP 服务器同步时间

使用网络基本管理配置 SNTP 协议

配置 SNTP 协议，使设备用于认证的时间与 SNTP 时间服务器保持同步。

1. 打开您的网络浏览器。
2. 在您的浏览器地址栏中输入 "http://machine's IP address"（其中，"machine's IP address" 为本设备的 IP 地址）。

   例如：

   http://192.168.1.2
3. 默认情况下不需要密码。 如果之前已经设置了密码，请输入您的密码，然后点击 。
4. 点击**网络**选项卡。
5. 点击左侧操作栏中的**协议**菜单。
6. 选中 **SNTP** 复选框激活设置。
7. 点击**提交**。
8. 重新启动本 Brother 设备以激活配置。
9. 在 SNTP 复选框旁边，点击**高级设置**，然后遵循以下说明进行操作：

选项	说明
状态	显示 SNTP 协议处于已启用或已禁用状态。
同步状态	确认最新的同步状态。
SNTP 服务器设置方式	选择**自动**或**静态**。 • **自动** 如果您的网络中有 DHCP 服务器，SNTP 服务器将自动从 DHCP 服务器获取地址。 • **静态** 输入您想使用的地址。
首选 SNTP 服务器地址	输入服务器地址（最多 64 个字符）。

选项	说明
备用 SNTP 服务器地址	备用 SNTP 服务器地址用作首选 SNTP 服务器地址的备份。 若无首选服务器，设备将会与备用 SNTP 服务器联系。
首选 SNTP 服务器端口	输入端口号（1 至 65535）。
备用 SNTP 服务器端口	备用 SNTP 服务器端口用作首选 SNTP 服务器端口的备份。 若无首选端口，设备将会与备用 SNTP 端口联系。
同步间隔	输入两次服务器同步尝试之间的小时数（1 至 168 小时）。

10. 点击**提交**。

相关信息

- 使用网络基本管理与 SNTP 服务器同步时间

适用于高级用户的技术信息

- 千兆位以太网（仅限有线网络）
- 将网络设置重置为出厂设置

千兆位以太网（仅限有线网络）

本设备支持 1000BASE-T 千兆位以太网。若要连接至 1000BASE-T 千兆位以太网，必须从设备的操作面板或网络基本管理（网络浏览器）将设备的以太网链接模式设置为自动。

- 请选用直通 5e 类（或超 5e 类）双绞电缆。将设备连接至千兆位以太网时，请使用符合 1000BASE-T 的网络设备。

相关信息

- 适用于高级用户的技术信息
- 使用网络基本管理配置千兆位以太网设置

使用网络基本管理配置千兆位以太网设置

1. 打开您的网络浏览器。
2. 在您的浏览器地址栏中输入 "http://machine's IP address"（其中，"machine's IP address" 为本设备的 IP 地址）。

   例如：

   http://192.168.1.2
3. 默认情况下不需要密码。 如果之前已经设置了密码，请输入您的密码，然后点击 。
4. 点击**网络**选项卡。
5. 点击 **有线**。
6. 点击左侧操作栏中的**以太网**。
7. 从**以太网模式**下拉列表中选择**自动**。
8. 点击**提交**。
9. 若要启用这些设置，请重新启动本设备。

您可以通过打印网络配置报告确认设置。

相关信息

- 千兆位以太网（仅限有线网络）
- 打印网络配置报告

将网络设置重置为出厂设置

您可使用设备的操作面板将打印服务器重置为默认出厂设置。 这将重置密码和 IP 地址等所有信息。

- 此功能可将有线（仅限支持型号）和无线网络设置全部恢复为出厂设置。
- 您也可以使用 BRAdmin Light、BRAdmin Professional 或网络基本管理将打印服务器重置为出厂设置。

1. 按 [设置] > [所有设置] > [网络] > [网络重置]。

如果设备的主页屏幕上显示[所有设置]菜单，请跳过[设置]菜单。

2. 显示[重置后，设备将重新启动 按[确定]2 秒 以确认].按住[确定]两秒钟确认设置。
   设备将重新启动。

相关信息

- 适用于高级用户的技术信息

安全

- 锁定设备设置
- 网络安全功能

锁定设备设置

开启设备的访问锁定前，请妥善保存密码。如果忘记密码，必须联系您的管理员或 Brother 呼叫中心重置设备中存储的所有密码。

- 设置锁定概述
- 自定义设备

设置锁定概述

使用设置锁定功能阻止未经授权用户访问设备设置。
设置锁定设为开启时，必须输入密码方可访问设备设置。

- 设置锁定密码
- 更改设置锁定的密码
- 开启设置锁定
- 限制具体设备设置

设置锁定密码

1. 按[管理员设置] > [密码]。

此密码也可用于登录其他[管理员设置]功能和网络基本管理。

2. 输入您要使用的密码。(8 至 32 个字符)，然后按[OK]。
3. 液晶显示屏上显示[验证]时，再次输入密码，然后按[OK]。
4. 设备提示您选择下一步骤时，作出您的选择。
5. 按 。

相关信息

- 设置锁定概述

更改设置锁定的密码

1. 按 [管理员设置]。
2. 输入当前密码，然后按[OK]。
3. 按 [密码]。
4. 再次输入当前密码，然后按[OK]。
5. 输入您要使用的新密码（8 至 32 个字符），然后按[OK]。
6. 液晶显示屏上显示[验证]时，再次输入密码，然后按[OK]。
7. 按 。

相关信息

- 设置锁定概述

开启设置锁定

1. 按 [管理员设置]。
2. 输入当前密码，然后按[OK]。
3. 按[限制管理] > [设置锁定] > [开]。
4. 设备提示您选择下一步骤时，作出您的选择。

要关闭设置锁定，重复步骤 1 和 2，然后按[限制管理] > [设置锁定] > [关]。

相关信息

- 设置锁定概述

限制具体设备设置

1. 按 [管理员设置]。
2. 输入当前管理员密码，然后按[OK]。
3. 按[限制管理] > [设置锁详细信息]。
4. 选择您想限制的设备设置，然后按[OK]。
5. 按 。

相关信息

- 设置锁定概述

网络安全功能

- 使用网络安全功能前
- 安全功能锁 3.0
- 使用 Active Directory 验证
- 使用 LDAP 验证
- 使用 SSL/TLS 安全管理网络设备
- 使用 IPsec 安全管理网络设备
- 安全发送或接收电子邮件
- 使用有线或无线网络的 IEEE 802.1x 认证
- 存储打印日志到网络
- 自定义设备

使用网络安全功能前

本 Brother 设备采用了目前最新的网络安全与加密协议。这些网络功能可以应用于网络安全总计划中，有助于保护数据并防止未经授权用户访问该设备。

Brother 建议您禁用 Telnet、FTP 服务器和 TFTP 协议。使用这些协议访问本设备不安全。

相关信息

- 网络安全功能

安全功能锁 3.0

Brother 的安全功能锁 3.0 通过限制 Brother 设备的可用功能增强安全性。

- 使用安全功能锁 3.0 前
- 使用网络基本管理配置安全功能锁 3.0
- 使用安全功能锁 3.0 扫描
- 配置安全功能锁 3.0 的公共模式
- 安全功能锁 3.0 的其他功能
- 使用设备操作面板注册新 ID 卡

使用安全功能锁 3.0 前

使用安全功能锁配置密码、设置特定用户页数限制及授权使用以下列出的某些或全部功能。

您可以使用网络基本管理或 BRAdmin Professional (Windows) 配置和更改以下安全功能锁 3.0 设置：

- **打印**
  打印包括通过 AirPrint 和 Brother iPrint&Scan 发送的打印作业。
  如果您提前注册用户登录名，则用户使用打印功能时无需输入密码。
- **彩色打印**
- **复印**
- **扫描**
  扫描包括通过 Brother iPrint&Scan 发送的扫描作业。
- **发送**(仅限支持型号)
- **接收**(仅限支持型号)
- USB 直接打印
- 扫描到 USB (仅限支持的机型)
- **页数限制**
- **页面计数器**
- **卡 ID (NFC ID)**(仅限支持型号)
  如果您提前注册用户的卡 ID，则注册用户只需将注册卡触碰到本设备的 NFC 符号即可激活设备。

相关信息

- 安全功能锁 3.0

使用网络基本管理配置安全功能锁 3.0

1. 打开您的网络浏览器。
2. 在您的浏览器地址栏中输入 "http://machine's IP address"（其中，"machine's IP address" 为本设备的 IP 地址）。

   例如：

   http://192.168.1.2
3. 默认情况下不需要密码。 如果之前已经设置了密码，请输入您的密码，然后点击 。
4. 点击**管理员**选项卡。
5. 点击左侧操作栏中的**用户限制功能**菜单。
6. 选择 **安全功能锁**。
7. 点击**提交**。
8. 点击左侧操作栏中的**受限功能** 菜单。
9. 在**用户列表 / 受限功能**字段中，输入组名称或用户名。
10. 在**打印**和其他列中，选中复选框以使用列出的功能，或者清除复选框以限制列出的功能。
11. 若要配置最大页数，在**页数限制**列中选中**开**复选框，然后在**最大页数**字段中输入最大数字。
12. 点击**提交**。
13. 点击左侧操作栏中的**用户列表**菜单。
14. 在**用户列表**字段中，输入用户名。
15. 在 **PIN 号码**字段中，输入四位数密码。
16. 在**电子邮件地址**字段中，输入用户的电子邮件地址。
17. 要注册用户的卡 ID，在**卡 ID (NFC ID)**字段中输入卡号。
18. 从下拉列表中选择各用户的**用户列表 / 受限功能**。
19. 点击**提交**。

相关信息

- 安全功能锁 3.0

使用安全功能锁 3.0 扫描

设置扫描限制（适用于管理员）

安全功能锁 3.0 允许管理员指定用户扫描的权限。 当扫描功能设置为对公共用户关闭时，仅**扫描**复选框已选中的用户具有扫描权限。

使用扫描功能（适用于受限用户）

- 若要使用设备的操作面板进行扫描：

  受限用户必须在设备操作面板上输入 PIN 才能访问扫描模式。
- 若要从计算机进行扫描：

  受限用户必须先在设备操作面板上输入 PIN，再从计算机进行扫描。 如果未在设备操作面板上输入 PIN，用户的计算机上将显示一条错误信息。

相关信息

- 安全功能锁 3.0

配置安全功能锁 3.0 的公共模式

使用安全功能锁屏幕设置公共模式，此模式可限制公共用户的可用功能。 公共用户无需输入密码即可使用公共模式设置所允许的功能。

公共模式包括通过 AirPrint 和 Brother iPrint&Scan 发送的打印作业。

1. 打开您的网络浏览器。
2. 在您的浏览器地址栏中输入 "http://machine's IP address"（其中，"machine's IP address" 为本设备的 IP 地址）。

   例如：

   http://192.168.1.2
3. 默认情况下不需要密码。 如果之前已经设置了密码，请输入您的密码，然后点击 。
4. 点击**管理员**选项卡。
5. 点击左侧操作栏中的**用户限制功能**菜单。
6. 选择**安全功能锁**。
7. 点击**提交**。
8. 点击**受限功能** 菜单。
9. 在**公共模式**行中，选中一个复选框以允许所列出的功能，或取消选中一个复选框以限制所列出的功能。
10. 点击**提交**。

相关信息

- 安全功能锁 3.0

安全功能锁 3.0 的其他功能

在安全功能锁屏幕中配置以下功能：

重置所有的计数器

点击**重置所有的计数器**列中的**页面计数器**重置页面计数器。

导出到 CSV 文件

点击**导出到 CSV 文件**，将包含**用户列表 / 受限功能**信息的当前页面计数器记录导出为 CSV 文件。

卡 ID (NFC ID) (仅适用于支持的型号)

点击**用户列表**菜单，然后在**卡 ID (NFC ID)** 字段中输入用户的卡 ID。 您可以使用您的 ID 卡进行认证。

最后计数器记录

如果您想让设备在重置计数器后仍保留页数计数，点击**最后计数器记录**。

计数器自动重设

点击**计数器自动重设**配置所需的重置页面计数器的时间间隔。 可选择每天、每周或每月。

相关信息

- 安全功能锁 3.0

使用设备操作面板注册新 ID 卡

1. 将已注册的 ID 卡触碰到设备操作面板上的 NFC 符号。
2. 将用户 ID 触碰到设备操作面板。
3. 按 ［注册卡］。
4. 将新 ID 卡触碰到 NFC 符号。
   新 ID 卡的号码已注册到设备中。

有关支持的 ID 卡类型，请转到兄弟（中国）商业有限公司的技术服务支持网站（www.95105369.com）查看**常见问题解答与产品使用技巧**页面。

5. 按 ［确定］。

相关信息

- 安全功能锁 3.0

使用 Active Directory 验证

- Active Directory 验证简介
- 使用网络基本管理配置 Active Directory 验证
- 使用设备操作面板登录以更改设备设置（Active Directory 验证）

Active Directory 验证简介

Active Directory 验证用于限制 Brother 设备的使用。如果启用 Active Directory 验证，设备的操作面板将被锁定。用户输入用户 ID 和密码前，您无法更改设备设置。

Active Directory 验证提供以下功能：

- 存储接收打印数据
- 存储接收传真数据
- 将扫描数据发送到邮件服务器时，根据用户 ID 从 Active Directory 服务器获取电子邮件地址。

  要使用此功能，将**开**设置选择为**获取邮件地址**，并选择 **LDAP + kerberos** 验证方法。设备将扫描数据发送到邮件服务器时，您的电子邮件地址将被设置为发送方；如果您想将扫描数据发送到您的电子邮件地址，则您的电子邮件地址将被设置为接收方。

启用 Active Directory 验证时，设备将存储所有接收的传真数据。登录后，设备打印存储的传真数据。

您可以使用网络基本管理或 BRAdmin Professional（Windows）更改 Active Directory 验证设置。

相关信息

- 使用 Active Directory 验证

使用网络基本管理配置 Active Directory 验证

Active Directory 验证支持 Kerberos 验证和 NTLMv2 验证。必须配置用于认证的 SNTP 协议（网络时间服务器）和 DNS 服务器配置。

1. 打开您的网络浏览器。
2. 在您的浏览器地址栏中输入 "http://machine's IP address"（其中，"machine's IP address" 为本设备的 IP 地址）。

   例如：

   http://192.168.1.2
3. 默认情况下不需要密码。 如果之前已经设置了密码，请输入您的密码，然后点击 。
4. 点击**管理员**选项卡。
5. 点击左侧操作栏中的**用户限制功能**菜单。
6. 选择 **Active Directory 身份验证**。
7. 点击**提交**。
8. 选择左侧操作栏中的 **Active Directory 身份验证**。
9. 配置以下设置：

选项	说明
存储 PC 打印数据	选择此选项可存储接收打印数据。登录设备后，将自动打印 PC 打印作业。此功能仅适用于由 Brother 本机打印机驱动程序创建的打印数据。
存储传真 RX 数据	选择此选项可存储接收传真数据。登录设备后，您可以打印所有接收传真数据。
记住用户 ID	选择此选项可保存您的用户 ID。
Active Directory 服务器地址	输入 Active Directory 服务器的 IP 地址或服务器名称（例如：ad.example.com）。
Active Directory 域名称	输入 Active Directory 域名。
协议和身份验证方法	选择协议和认证方法。
获取邮件地址	选择此选项可从 Active Directory 服务器获取已登录用户的电子邮件地址。（仅适用于 **LDAP + kerberos** 验证方法）
获取用户的主目录	选择此选项可获取作为扫描到网络目的地的主目录。（仅适用于 **LDAP + kerberos** 验证方法）
LDAP 服务器端口	输入端口号以通过 LDAP（仅适用于 **LDAP + kerberos** 验证方法）连接 Active Directory 服务器。
LDAP 搜索根目录	输入 LDAP 搜索根目录（仅适用于 **LDAP + kerberos** 认证方法）。

10. 点击**提交**。

相关信息

- 使用 Active Directory 验证

使用设备操作面板登录以更改设备设置（Active Directory 验证）

启用 Active Directory 验证时，设备的操作面板将被锁定，直到您在设备的操作面板上输入用户 ID 和密码。

1. 在设备操作面板上，使用触摸屏输入您的用户 ID 和密码。
2. 按[OK]。
3. 验证成功后，设备的操作面板将解锁。

相关信息

- 使用 Active Directory 验证

使用 LDAP 验证

- LDAP 验证简介
- 使用网络基本管理配置 LDAP 验证
- 使用设备操作面板登录以更改设备设置（LDAP 验证）

LDAP 验证简介

LDAP 验证用于限制 Brother 设备的使用。如果启用 LDAP 验证，设备的操作面板将被锁定。用户输入用户 ID 和密码前，您无法更改设备设置。

LDAP 验证提供以下功能：

- 存储接收打印数据
- 存储接收传真数据
- 将扫描数据发送到邮件服务器时，根据用户 ID 从 LDAP 服务器获取电子邮件地址。

  要使用此功能，将**获取邮件地址**设置选择为**开**。设备将扫描数据发送到邮件服务器时，您的电子邮件地址将被设置为发送方；如果您想将扫描数据发送到您的电子邮件地址，则您的电子邮件地址将被设置为接收方。

启用 LDAP 验证时，设备将存储所有接收的传真数据。登录后，设备打印存储的传真数据。

您可以使用网络基本管理或 BRAdmin Professional（Windows）更改 LDAP 验证设置。

相关信息

- 使用 LDAP 验证

使用网络基本管理配置 LDAP 验证

1. 打开您的网络浏览器。
2. 在您的浏览器地址栏中输入 "http://machine's IP address"（其中，"machine's IP address" 为本设备的 IP 地址）。

   例如：

   http://192.168.1.2
3. 默认情况下不需要密码。 如果之前已经设置了密码，请输入您的密码，然后点击 。
4. 点击**管理员**选项卡。
5. 点击左侧操作栏中的**用户限制功能**菜单。
6. 选择 **LDAP 验证**。
7. 点击**提交**。
8. 点击左侧操作栏中的 **LDAP 验证**。
9. 配置以下设置：

选项	说明
存储 PC 打印数据	选择此选项可存储接收打印数据。登录设备后，将自动打印 PC 打印作业。此功能仅适用于由 Brother 本机打印机驱动程序创建的打印数据。
存储传真 RX 数据	选择此选项可存储接收传真数据。登录设备后，您可以打印所有接收传真数据。
记住用户 ID	选择此选项可保存您的用户 ID。
LDAP 服务器地址	输入 LDAP 服务器的 IP 地址或服务器名称（例如：ldap.example.com）。
获取邮件地址 [1]	选择此选项可从 LDAP 服务器获取已登录用户的电子邮件地址。
获取用户的主目录 [1]	选择此选项可获取作为扫描到网络目的地的主目录。
LDAP 服务器端口	输入 LDAP 服务器端口号。
LDAP 搜索根目录	输入 LDAP 搜索根目录。
名字属性（搜索关键）	输入您想用作搜索关键字的属性。

[1] 如果此选项不可用，更新设备的固件。请转到兄弟(中国)商业有限公司的技术服务支持网站（www.95105369.com）上您的设备型号的**驱动和软件**页面。

10. 点击**提交**。

相关信息

- 使用 LDAP 验证

使用设备操作面板登录以更改设备设置（LDAP 验证）

启用 LDAP 验证时，设备的操作面板将被锁定，直到您在设备的操作面板上输入用户 ID 和密码。

1. 在设备操作面板上，使用触摸屏输入您的用户 ID 和密码。
2. 按 [OK]。
3. 验证成功后，设备的操作面板将解锁。

相关信息

- 使用 LDAP 验证

使用 SSL/TLS 安全管理网络设备

- SSL/TLS 简介
- 证书和网络基本管理
- 使用网络基本管理安全管理网络设备
- 使用 BRAdmin Professional 安全管理网络设备 (Windows)
- 使用 SSL/TLS 安全打印文档

SSL/TLS 简介

安全套接字层（SSL）或传输层安全（TLS）是保护通过局域网或广域网（LAN 或 WAN）发送的数据的有效方法。它的工作方式是对通过网络发送的打印作业等数据进行加密，因此尝试获取该打印作业的任何人都无法读取到它。

SSL/TLS 可在有线和无线网络中配置，可以兼容 WPA 密钥和防火墙等其他安全形式。

相关信息

- 使用 SSL/TLS 安全管理网络设备
- SSL/TLS 简史
- 使用 SSL/TLS 的好处

SSL/TLS 简史

SSL/TLS 最初创建用于保证网络流量信息的安全，尤其是网络浏览器与服务器之间的数据。 例如，当您使用 Internet Explorer 访问网上银行时在网络浏览器中看到 https:// 和小挂锁图标，表示您正在使用 SSL。 SSL 逐步发展与 Telnet、打印机和 FTP 软件等其他应用程序兼容，以成为网上安全的通用解决方案。 今天，它的最初设计意图仍被许多网上零售商和银行使用以保证信用卡号码、客户记录等敏感数据的安全。

SSL/TLS 使用极高的加密级别，受到全世界银行的信任。

相关信息

- SSL/TLS 简介

使用 SSL/TLS 的好处

在 Brother 设备上使用 SSL/TLS 的主要好处是，通过限制未经授权用户读取发送至设备的数据，保证通过 IP 网络进行安全打印。SSL 的主要卖点是使用它可以安全地打印机密数据。例如，大公司的 HR 部门可能会定期打印工资单。如果不加密，则其他网络用户也可读取这些工资单上包含的数据。但使用 SSL/TLS 后，任何人试图获取这些数据都将看到混乱的代码页面，看不到实际工资单。

相关信息

- SSL/TLS 简介

证书和网络基本管理

必须配置证书才能使用 SSL/TLS 安全管理您的联网 Brother 设备。 您必须使用网络基本管理配置证书。

- 支持的安全证书功能
- 创建并安装证书
- 管理多个证书

支持的安全证书功能

本 Brother 设备支持使用多个安全证书进行安全管理、验证和设备通信。本设备允许使用以下安全证书功能：

- SSL/TLS 通信
- SMTP/POP3/IMAP4 的 SSL 通信
- IEEE 802.1x 认证
- IPsec

本 Brother 设备支持以下证书：

- 预安装证书

  本设备有预安装的自我认定证书。此证书让您可以使用 SSL/TLS 信息互通，而无需创建或安装其他证书。

预安装的自我认定证书不能防止通信泄露。我们建议您使用由受信任的机构颁发的证书，以提高安全性。

- 自我认定证书

  本打印服务器可颁发自我认定证书。使用该证书时，您可以轻松使用 SSL/TLS 信息互通，而无需创建或安装其他 CA 证书。

- 证书授权中心（CA）颁发的证书

  有两种方法安装 CA 认证证书。若已经存在 CA 认证证书，或者希望使用外部 CA 认证证书：

  - 当使用打印服务器的证书签订请求（CSR）时。
  - 当导入证书和机密键时。

- 证书授权中心（CA）证书

  若要使用可识别 CA 机构并拥有其机密键的 CA 证书，则配置网络的安全功能前必须先导入由 CA 颁发的 CA 证书。

- 如果您要使用 SSL/TLS 信息互通，我们建议您在使用之前先联系系统管理员。
- 当您将打印服务器重置为默认出厂设置时，已安装的证书和机密键将被删除。如果您希望重置打印服务器后仍然保留原有的证书和机密键，那么请在重置打印服务器之前先将其导出，然后重新安装。

相关信息

- 证书和网络基本管理

创建并安装证书

- 证书创建和安装的逐步指南
- 创建并安装自我认定证书
- 创建并安装证书授权中心（CA）颁发的证书
- 导入和导出 CA 证书

证书创建和安装的逐步指南

选择安全证书时有两个选项：使用自我认定证书或使用证书授权中心（CA）颁发的证书。
根据您选择的选项，以下为所需操作的简单摘要。

选项 1

自我认定证书

1. 使用网络基本管理创建自我认定证书。
2. 在计算机上安装自我认定证书。

选项 2

CA 认证证书

1. 使用网络基本管理创建证书签订请求（CSR）。
2. 使用网络基本管理在本 Brother 设备中安装由 CA 机构（证书授权中心）颁发的证书。
3. 在计算机上安装证书。

相关信息

- 创建并安装证书

创建并安装自我认定证书

- 创建自我认定证书
- 安装自我认定证书（适用于具有管理员权限的 Windows 用户）
- 在 Brother 设备上导入和导出自我认定证书

创建自我认定证书

1. 打开您的网络浏览器。
2. 在您的浏览器地址栏中输入 "http://machine's IP address"（其中，"machine's IP address" 为设备的 IP 地址）。

   例如：

   http://192.168.1.2

   - 如果您正在使用域名系统或启用 NetBIOS 名称，则可以输入 "SharedPrinter" 等其他名称代替 IP 地址。
     - 例如：

       http://SharedPrinter

     如果您启用 NetBIOS 名称，您也可以使用节点名称。
     - 例如：

       http://brnxxxxxxxxxxxx

     您可以通过打印网络配置报告找到 NetBIOS 名称。
   - 对于 Mac，点击**状态监视器**屏幕上的设备图标打开网络基本管理。

3. 默认情况下不需要密码。 如果之前已经设置了密码，请输入您的密码，然后点击 。
4. 点击**网络**选项卡。
5. 点击**安全**选项卡。
6. 点击 **证书**。
7. 点击**创建自我认定证书**。
8. 输入**名称**和**有效日期**。
   - **名称**需少于 64 个字节。当通过 SSL/TLS 信息互通使用本设备时，请输入标识符，例如 IP 地址、节点名称或域名。在默认状态下显示节点名称。
   - 如果您使用 IPPS 或 HTTPS 协议并在 URL 中输入了与用于自我认定证书的**名称**不同的名称，将显示警告信息。
9. 从**公钥算法**下拉列表中选择设置。此选项默认设置为 **RSA(2048 位)**。
10. 从**摘要算法**下拉列表中选择设置。此选项默认设置为 **SHA256**。
11. 点击**提交**。
12. 点击 **网络**。
13. 点击**协议**。
14. 点击 **HTTP 服务器设置**。
15. 从**选择证书**下拉列表中选择您想配置的证书。
16. 点击**提交**。

    出现以下屏幕。

17. 点击**是**重启您的打印服务器。

自我认定证书创建成功，并保存在本设备的内存中。

若要使用 SSL/TLS 信息互通，必须在您的计算机中安装自我认定证书。

相关信息

- 创建并安装自我认定证书

安装自我认定证书（适用于具有管理员权限的 Windows 用户）

以下步骤适用于 Microsoft Internet Explorer。如果使用其他网络浏览器，安装证书时请参阅网络浏览器的说明书获取帮助。

1. 执行以下操作中的一项：
   - （Windows 7 和 Windows Server 2008）

     点击 （开始）> **所有程序**。
   - （Windows 8）

     右击任务栏中的 （**Internet Explorer**）图标。
   - （Windows 10 和 Windows Server 2016）

     点击 **Windows 附件**。
   - （Windows Server 2012 和 Windows Server 2012 R2）

     点击 （**Internet Explorer**），然后右击任务栏中出现的 （**Internet Explorer**）图标。
2. 右击 **Internet Explorer**，然后点击**以管理员身份运行**。

   出现**更多**选项时，点击**更多**。

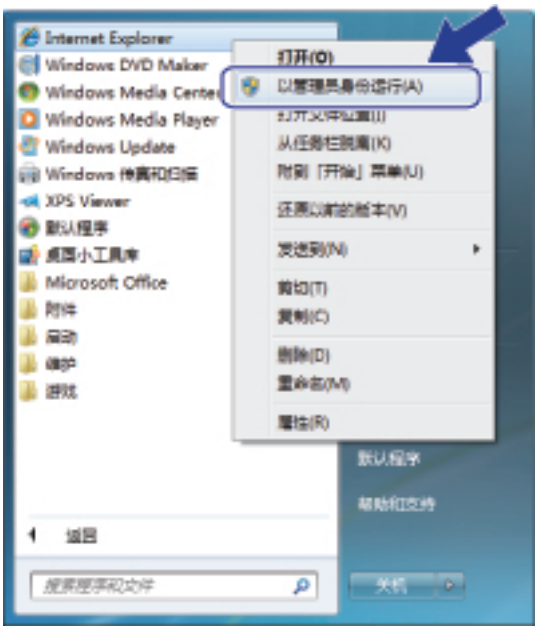

   出现**用户帐户控制**屏幕时，点击**是**。
3. 在您的浏览器地址栏中输入 "https://machine's IP address"（其中，"machine's IP address" 是您为证书指定的设备 IP 地址或节点名称）。

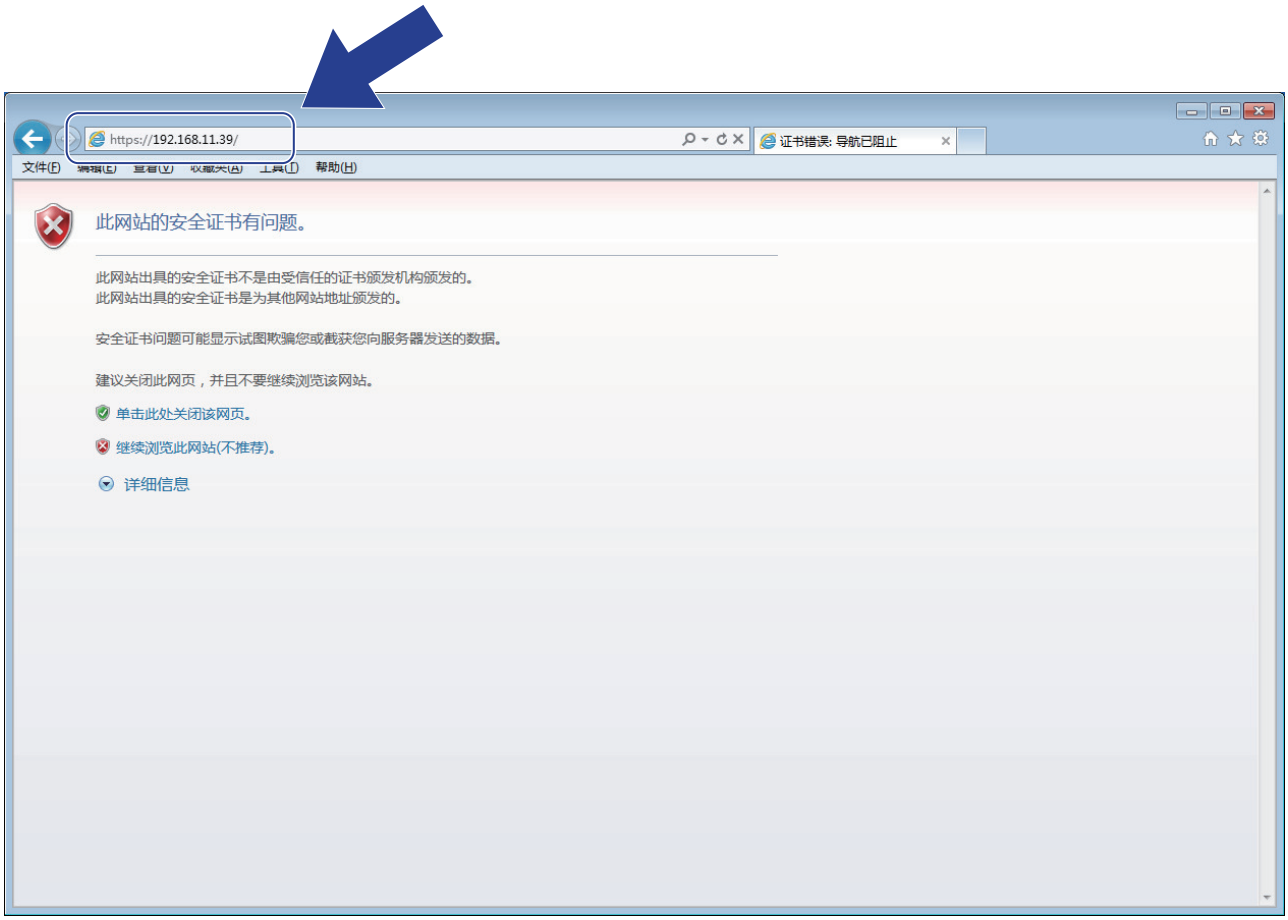

4. 点击**继续浏览此网站(不推荐)**。

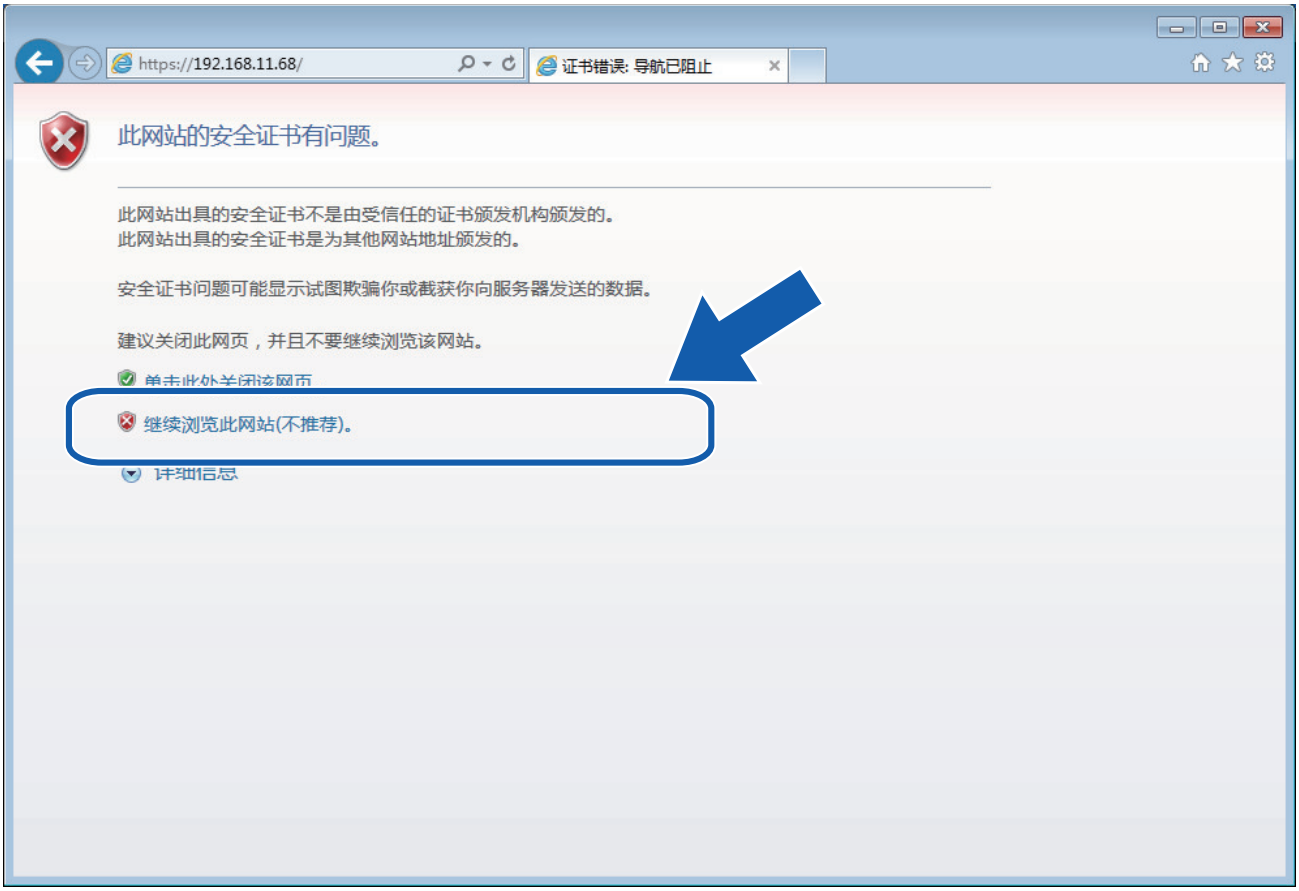

5. 点击**证书错误**，然后点击**查看证书**。

6. 点击 **安装证书...**。

7. 出现**证书导入向导**时，点击**下一步**。
8. 选择**将所有的证书放入下列存储**，然后点击**浏览...**。

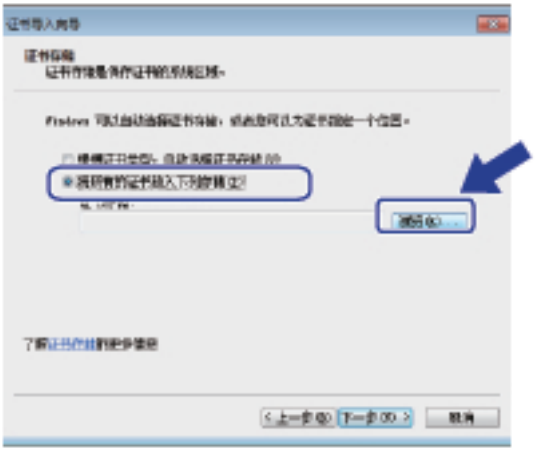

9. 选择**受信任的根证书颁发机构**，然后点击**确定**。

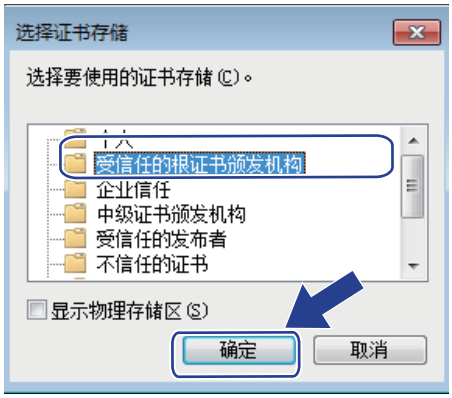

10. 点击**下一步**。

11. 点击**完成**。
12. 如果指纹（拇指纹）正确，点击**是**。

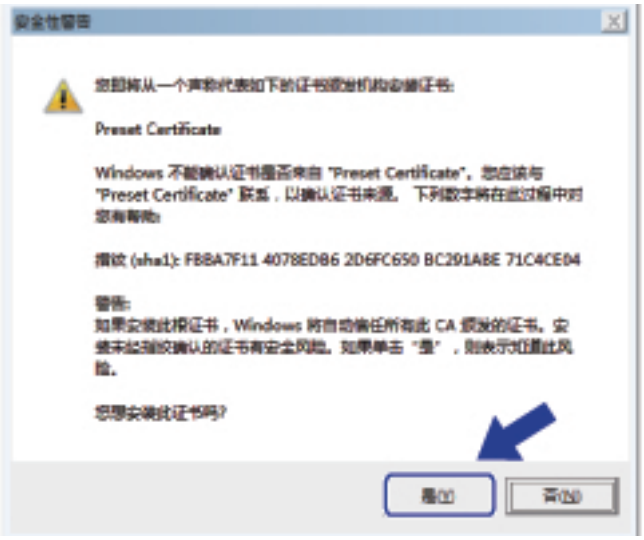

指纹（拇指纹）将打印在网络配置报告中。

13. 点击**确定**。

此时，在您的计算机上已安装自我认定证书，SSL/TLS 信息互通即可使用。

相关信息

- 创建并安装自我认定证书

在 Brother 设备上导入和导出自我认定证书

您可以通过导入和导出自我认定证书将它们保存到 Brother 设备中并进行管理。

- 导入自我认定证书
- 导出自我认定证书

导入自我认定证书

1. 打开您的网络浏览器。
2. 在您的浏览器地址栏中输入 "http://machine's IP address"（其中，"machine's IP address" 为设备的 IP 地址）。

   例如：

   http://192.168.1.2

- 如果您正在使用域名系统或启用 NetBIOS 名称，则可以输入 "SharedPrinter" 等其他名称代替 IP 地址。
  - 例如：

    http://SharedPrinter

  如果您启用 NetBIOS 名称，您也可以使用节点名称。
  - 例如：

    http://brnxxxxxxxxxxxx

  您可以通过打印网络配置报告找到 NetBIOS 名称。
- 对于 Mac，点击**状态监视器**屏幕上的设备图标打开网络基本管理。

3. 默认情况下不需要密码。 如果之前已经设置了密码，请输入您的密码，然后点击 。
4. 点击**网络**选项卡。
5. 点击**安全**选项卡。
6. 点击 **证书**。
7. 点击**输入证书及机密键**。
8. 操作到您想导入的文件。
9. 如果文件加密，请输入密码，然后点击**提交**。

自我认定证书已导入您的设备。

若要使用 SSL/TLS 信息互通，必须在您的计算机中也安装自我认定证书。联系您的网络管理员。

相关信息

- 在 Brother 设备上导入和导出自我认定证书

导出自我认定证书

1. 打开您的网络浏览器。
2. 在您的浏览器地址栏中输入 "http://machine's IP address"（其中，"machine's IP address" 为设备的 IP 地址）。

   例如：

   http://192.168.1.2

- 如果您正在使用域名系统或启用 NetBIOS 名称，则可以输入 "SharedPrinter" 等其他名称代替 IP 地址。
  - 例如：

    http://SharedPrinter

  如果您启用 NetBIOS 名称，您也可以使用节点名称。
  - 例如：

    http://brnxxxxxxxxxxxx

  您可以通过打印网络配置报告找到 NetBIOS 名称。
- 对于 Mac，点击**状态监视器**屏幕上的设备图标打开网络基本管理。

3. 默认情况下不需要密码。 如果之前已经设置了密码，请输入您的密码，然后点击 。
4. 点击**网络**选项卡。
5. 点击**安全**选项卡。
6. 点击 **证书**。
7. 点击**证书列表**旁边的**导出**。
8. 如果您想加密文件，在**输入密码**字段中输入密码。

   如果**输入密码**字段为空白，将不加密输出文件。
9. 在**再次输入密码**字段中再次输入密码，然后点击**提交**。
10. 点击 **保存**。
11. 指定文件的保存位置。

自我认定证书已导出至您的计算机。

也可将自我认定证书导入计算机。

相关信息

- 在 Brother 设备上导入和导出自我认定证书

创建并安装证书授权中心（CA）颁发的证书

如果您已拥有外部 CA 认证证书，您可以通过导入和导出证书和机密键将它们保存在设备中并进行管理。如果您没有外部 CA 认证证书，创建证书签订请求（CSR），将其发送到 CA 进行验证，并将返回证书安装到设备上。

- 创建证书签订请求（CSR）
- 将证书安装到 Brother 设备上
- 导入和导出证书和机密键

创建证书签订请求（CSR）

证书签订请求（CSR）是向证书授权中心（CA）发送的一个请求，用于验证证书中所包含的凭据。

Brother 建议您在创建 CSR 之前，在您的计算机中安装由 CA 认证的根证书。

1. 打开您的网络浏览器。
2. 在您的浏览器地址栏中输入 "http://machine's IP address"（其中，"machine's IP address" 为设备的 IP 地址）。

   例如：

   http://192.168.1.2

   - 如果您正在使用域名系统或启用 NetBIOS 名称，则可以输入 "SharedPrinter" 等其他名称代替 IP 地址。
     - 例如：

       http://SharedPrinter

     如果您启用 NetBIOS 名称，您也可以使用节点名称。
     - 例如：

       http://brnxxxxxxxxxxxx

     您可以通过打印网络配置报告找到 NetBIOS 名称。
   - 对于 Mac，点击**状态监视器**屏幕上的设备图标打开网络基本管理。

3. 默认情况下不需要密码。 如果之前已经设置了密码，请输入您的密码，然后点击 。
4. 点击**网络**选项卡。
5. 点击**安全**选项卡。
6. 点击 **证书**。
7. 点击**创建 CSR**。
8. 输入**名称**（必填），并添加有关**组织**（可选）的其他信息。

   - 要求输入公司详细信息，以便 CA 能够确认您的身份，并对外界验证您的身份。
   - **名称**必须少于 64 个字节。当通过 SSL/TLS 信息互通使用打印机时，请输入标识符，例如 IP 地址、节点名称或域名。在默认状态下显示节点名称。**名称**为必填项。
   - 如果您在 URL 中输入的名称与证书使用的通用名称不同，将显示警告信息。
   - **组织**、**组织单位**、**城市/位置**和**自治区/省份**必须少于 64 个字节。
   - **国家/区域**应是两个 ISO 3166 国家代码字符。
   - 如果您正在配置 X.509v3 证书扩展名，请选中**配置扩展分区**复选框，然后选择**自动（注册 IPv4）**或**手动**。

9. 从**公钥算法**下拉列表中选择设置。此选项默认设置为 **RSA（2048 位）**。
10. 从**摘要算法**下拉列表中选择设置。此选项默认设置为 **SHA256**。
11. 点击**提交**。

    屏幕上显示 CSR。将 CSR 另存为文件，或将其复制和粘贴到证书授权中心提供的线上 CSR 表格中。
12. 点击 **保存**。

- 关于将 CSR 发送到 CA 认证的方法，请遵循 CA 认证政策。
- 如果您正在使用 Windows Server 2008/2012/2012 R2/2016 的企业根 CA，我们建议您使用网络服务器作为证书模板来安全创建客户端证书。如果您正在创建带 EAP-TLS 验证的 IEEE 802.1x 环境客户端证书，Brother 建议您使用用户作为证书模板。更多信息，请转到兄弟（中国）商业有限公司的技术服务支持网站（www.95105369.com）上您的设备型号页面。

相关信息

- 创建并安装证书授权中心（CA）颁发的证书

将证书安装到 Brother 设备上

当您接收到 CA 授予的证书时，请遵循以下步骤将证书安装在打印服务器中。

> 只能将由该设备 CSR 授予的证书安装到设备上。需要创建其他 CSR 时，创建前请确保证书已安装。请先将证书安装在设备中，然后再创建一个 CSR。否则，您在安装前创建的 CSR 将无效。

1. 打开您的网络浏览器。
2. 在您的浏览器地址栏中输入 "http://machine's IP address"（其中，"machine's IP address" 为设备的 IP 地址）。

   例如：

   http://192.168.1.2

- 如果您正在使用域名系统或启用 NetBIOS 名称，则可以输入 "SharedPrinter" 等其他名称代替 IP 地址。
  - 例如：

    http://SharedPrinter

  如果您启用 NetBIOS 名称，您也可以使用节点名称。
  - 例如：

    http://brnxxxxxxxxxxxx

  您可以通过打印网络配置报告找到 NetBIOS 名称。
- 对于 Mac，点击**状态监视器**屏幕上的设备图标打开网络基本管理。

3. 默认情况下不需要密码。 如果之前已经设置了密码，请输入您的密码，然后点击 。
4. 点击**网络**选项卡。
5. 点击**安全**选项卡。
6. 点击 **证书**。
7. 点击**安装证书**。
8. 操作到包含 CA 授予的证书的文件，然后点击**提交**。

   证书创建成功，并成功保存在本设备的内存中。

若要使用 SSL/TLS 信息互通，必须在您的计算机中也装 CA 认证的根证书。联系您的网络管理员。

相关信息

- 创建并安装证书授权中心（CA）颁发的证书

导入和导出证书和机密键

通过导入和导出证书和机密键将它们保存到设备中并进行管理。

- 导入证书和机密键
- 导出证书和机密键

导入证书和机密键

1. 打开您的网络浏览器。
2. 在您的浏览器地址栏中输入 "http://machine's IP address"（其中，"machine's IP address" 为设备的 IP 地址）。

   例如：

   http://192.168.1.2

- 如果您正在使用域名系统或启用 NetBIOS 名称，则可以输入 "SharedPrinter" 等其他名称代替 IP 地址。
  - 例如：

    http://SharedPrinter

  如果您启用 NetBIOS 名称，您也可以使用节点名称。
  - 例如：

    http://brnxxxxxxxxxxxx

  您可以通过打印网络配置报告找到 NetBIOS 名称。
- 对于 Mac，点击**状态监视器**屏幕上的设备图标打开网络基本管理。

3. 默认情况下不需要密码。 如果之前已经设置了密码，请输入您的密码，然后点击 。
4. 点击**网络**选项卡。
5. 点击**安全**选项卡。
6. 点击 **证书**。
7. 点击**输入证书及机密键**。
8. 操作到您想导入的文件。
9. 如果文件加密，请输入密码，然后点击**提交**。

证书和机密键已导入您的设备。

若要使用 SSL/TLS 信息互通，必须在您的计算机中也安装 CA 认证的根证书。联系您的网络管理员。

相关信息

- 导入和导出证书和机密键

导出证书和机密键

1. 打开您的网络浏览器。
2. 在您的浏览器地址栏中输入 "http://machine's IP address"（其中，"machine's IP address" 为设备的 IP 地址）。

   例如：

   http://192.168.1.2

- 如果您正在使用域名系统或启用 NetBIOS 名称，则可以输入 "SharedPrinter" 等其他名称代替 IP 地址。
  - 例如：

    http://SharedPrinter

  如果您启用 NetBIOS 名称，您也可以使用节点名称。
  - 例如：

    http://brnxxxxxxxxxxxx

  您可以通过打印网络配置报告找到 NetBIOS 名称。
- 对于 Mac，点击**状态监视器**屏幕上的设备图标打开网络基本管理。

3. 默认情况下不需要密码。 如果之前已经设置了密码，请输入您的密码，然后点击 。
4. 点击**网络**选项卡。
5. 点击**安全**选项卡。
6. 点击 **证书**。
7. 点击**导出**旁边的**证书列表**。
8. 如果您想加密文件，请输入密码。

   如果使用空白密码，则输出不会加密。
9. 重新输入密码以进行确认，然后点击**提交**。
10. 点击 **保存**。
11. 指定文件的保存位置。

证书和机密键已导出至您的计算机。

也可将证书导入计算机。

相关信息

- 导入和导出证书和机密键

导入和导出 CA 证书

您可以在本 Brother 设备上导入、导出和存储 CA 证书。

- 导入 CA 证书
- 导出 CA 证书

导入 CA 证书

1. 打开您的网络浏览器。
2. 在您的浏览器地址栏中输入 "http://machine's IP address"（其中，"machine's IP address" 为设备的 IP 地址）。

   例如：

   http://192.168.1.2

- 如果您正在使用域名系统或启用 NetBIOS 名称，则可以输入 "SharedPrinter" 等其他名称代替 IP 地址。
  - 例如：

    http://SharedPrinter

  如果您启用 NetBIOS 名称，您也可以使用节点名称。
  - 例如：

    http://brnxxxxxxxxxxxx

  您可以通过打印网络配置报告找到 NetBIOS 名称。
- 对于 Mac，点击**状态监视器**屏幕上的设备图标打开网络基本管理。

3. 默认情况下不需要密码。 如果之前已经设置了密码，请输入您的密码，然后点击 。
4. 点击**网络**选项卡。
5. 点击**安全**选项卡。
6. 点击 **CA 证书**。
7. 点击 **导入 CA 证书**。
8. 操作到您想导入的文件。
9. 点击**提交**。

相关信息

- 导入和导出 CA 证书

导出 CA 证书

1. 打开您的网络浏览器。
2. 在您的浏览器地址栏中输入 "http://machine's IP address"（其中，"machine's IP address" 为设备的 IP 地址）。

   例如：

   http://192.168.1.2

- 如果您正在使用域名系统或启用 NetBIOS 名称，则可以输入 "SharedPrinter" 等其他名称代替 IP 地址。
  - 例如：

    http://SharedPrinter

  如果您启用 NetBIOS 名称，您也可以使用节点名称。
  - 例如：

    http://brnxxxxxxxxxxxx

  您可以通过打印网络配置报告找到 NetBIOS 名称。
- 对于 Mac，点击**状态监视器**屏幕上的设备图标打开网络基本管理。

3. 默认情况下不需要密码。 如果之前已经设置了密码，请输入您的密码，然后点击 。
4. 点击**网络**选项卡。
5. 点击**安全**选项卡。
6. 点击 **CA 证书**。
7. 选择您想导出的证书，然后点击**导出**。
8. 点击**提交**。
9. 点击 **保存**。
10. 指定计算机上要保存导出证书的位置，然后保存证书。

相关信息

- 导入和导出 CA 证书

管理多个证书

通过多证书功能，您可以使用网络基本管理来管理本设备上已经安装的所有证书。在网络基本管理中，操作至**证书**或 **CA 证书**屏幕查看证书内容、删除或导出证书。

	Brother 设备上存储的证书最大数量
自我认定证书或由 CA 颁发的证书	6
CA 证书	10

Brother 建议您比允许的数量少保存一个证书，保留一个空位置以备证书过期时使用。有证书过期时，将新证书导入到保留位置，然后删除已过期的证书。这样可避免配置失败。

- 使用 HTTPS/IPPS、IEEE 802.1x 或签名 PDF 时，必须选择您正在使用的证书。
- 使用 SMTP/POP3/IMAP4 的 SSL 通信时，不必选择证书。系统会自动选择所需证书。

相关信息

- 证书和网络基本管理

使用网络基本管理安全管理网络设备

若要安全管理网络设备，您必须通过安全协议来使用管理实用程序。

Brother 建议您使用 HTTPS 协议进行安全管理。要使用此协议，必须启用设备上的 HTTPS。

- 默认启用 HTTPS 协议。
- 可使用网络基本管理屏幕更改 HTTPS 协议设置。

1. 打开您的网络浏览器。
2. 在您的浏览器地址栏中输入 "https://Common Name"（其中，"Common Name" 为您签发证书的通用名称；可能是 IP 地址、节点名称或域名）。
3. 默认情况下不需要密码。 如果之前已经设置了密码，请输入您的密码，然后点击 。
4. 此时，您可以通过 HTTPS 协议使用本设备。

- 如果您使用 SNMPv3 协议，请遵循以下步骤。
- 您也可以使用 BRAdmin Professional 更改 SNMP 设置。

5. 点击**网络**选项卡。
6. 点击**协议**。
7. 确保已启用 **SNMP** 设置，然后点击**高级设置**。
8. 配置 SNMP 设置。

SNMP 操作模式有三种可用选项。

- **SNMP v1/v2c 读写访问**

  在该模式下，打印服务器使用 SNMP 协议版本 1 和版本 2c。您可以使用所有 Brother 应用程序。但是，由于未进行用户验证且数据也未加密，所以这种模式不安全。

- **SNMPv3 读写访问和 v1/v2c 只读访问**

  在该模式下，打印服务器采用 SNMP 协议版本 3 的读写访问以及版本 1 和版本 2c 的只读访问操作模式。

使用 **SNMPv3 读写访问和 v1/v2c 只读访问**模式时，由于某些访问打印服务器的 Brother 应用程序（例如：BRAdmin Light）授权版本 1 和版本 2c 只读访问，所以它们无法正常运行。如果您想使用所有应用程序，Brother 建议您使用 **SNMP v1/v2c 读写访问**模式。

- **SNMPv3 读写访问**

  在该模式下，打印服务器使用 SNMP 协议版本 3。如果您想安全管理打印服务器，请使用此模式。

使用 **SNMPv3 读写访问**模式时，请注意以下几点：

- 您只能使用 BRAdmin Professional 或网络基本管理来管理打印服务器。
- 除 BRAdmin Professional 之外，其他所有使用 SNMPv1/v2c 的应用程序都受限制。若要允许使用 SNMPv1/v2c 应用程序，请使用 **SNMPv3 读写访问和 v1/v2c 只读访问**或 **SNMP v1/v2c 读写访问**模式。

9. 点击 **提交**。

相关信息

- 使用 SSL/TLS 安全管理网络设备

使用 BRAdmin Professional 安全管理网络设备（Windows）

要使用 BRAdmin Professional 实用程序，必须：

- 使用最新版本的 BRAdmin Professional。请转到兄弟（中国）商业有限公司的技术服务支持网站（www.95105369.com）上您的设备型号的**驱动和软件**页面。
- 如果您想同时使用 BRAdmin Professional 和网络基本管理，请通过 HTTPS 协议使用网络基本管理。
- 如果您正在使用 BRAdmin Professional 管理旧打印服务器和新打印服务器混合组，请在每组中使用不同的密码。以确保安全使用新的打印服务器。

- “低版本的 BRAdmin”是指比版本 2.80 低的 BRAdmin Professional 和比版本 1.10 低的 BRAdmin Light（适用于 Mac）。
- “旧打印服务器”是指 NC-2000 系列、NC-2100p、NC-3100h、NC-3100s、NC-4100h、NC-5100h、NC-5200h、NC-6100h、NC-6200h、NC-6300h、NC-6400h、NC-8000、NC-100h、NC-110h、NC-120w、NC-130h、NC-140w、NC-8100h、NC-9100h、NC-7100w、NC-7200w 和 NC-2200w。

相关信息

- 使用 SSL/TLS 安全管理网络设备

使用 SSL/TLS 安全打印文档

若要使用 IPP 协议安全打印文档，使用 IPPS 协议。

1. 打开您的网络浏览器。
2. 在您的浏览器地址栏中输入 "http://machine's IP address"（其中，"machine's IP address" 为设备的 IP 地址）。

   例如：

   http://192.168.1.2

- 如果您正在使用域名系统或启用 NetBIOS 名称，则可以输入 "SharedPrinter" 等其他名称代替 IP 地址。
  - 例如：

    http://SharedPrinter

  如果您启用 NetBIOS 名称，您也可以使用节点名称。
  - 例如：

    http://brnxxxxxxxxxxxx

  您可以通过打印网络配置报告找到 NetBIOS 名称。
- 对于 Mac，点击**状态监视器**屏幕上的设备图标打开网络基本管理。

3. 默认情况下不需要密码。 如果之前已经设置了密码，请输入您的密码，然后点击 →。
4. 点击**网络**选项卡。
5. 点击**协议**。确认已选中 **IPP** 复选框。

如果未选中 **IPP** 复选框，选中 **IPP** 复选框，然后点击**提交**。

重启设备以激活配置。

设备重新启动后，返回到设备网页，点击**网络**选项卡，然后点击**协议**。

6. 点击 **HTTP 服务器设置**。
7. 在 **IPP** 中选中 **HTTPS(端口 443)** 复选框，然后点击**提交**。
8. 重启设备以激活配置。

使用 IPPS 通信时，不能阻止未经授权的用户访问打印服务器。

相关信息

- 使用 SSL/TLS 安全管理网络设备

使用 IPsec 安全管理网络设备

- IPsec 简介
- 使用网络基本管理配置 IPsec
- 使用网络基本管理配置 IPsec 地址模板
- 使用网络基本管理配置 IPsec 模板

IPsec 简介

IPsec（因特网协议安全）是一项安全协议，它使用可选因特网协议功能防止操纵，并确保作为 IP 数据包传送的数据的保密性。IPsec 对通过网络传输的数据进行加密，例如从计算机发送到打印机的打印数据。因为数据是在网络层上加密的，因此采用更高级别协议的应用程序也可使用 IPsec，虽然用户并没有意识到它的使用。

IPsec 支持以下功能：

- IPsec 传输

  根据 IPsec 设置情况，联网计算机可使用 IPsec 向/从指定设备发送/接收数据。 设备使用 IPsec 开始通信时，先使用因特网密钥交换（IKE）交换密钥，然后使用密钥传输加密数据。

  此外，IPsec 有两种操作模式： 传输模式和隧道模式。 传输模式主要用于设备之间的通信，隧道模式用于虚拟专用网络（VPN）等环境。

  对于 IPsec 传输，必须满足以下条件：
  - 可以使用 IPsec 通信的计算机已连接至网络。
  - 已配置本 Brother 设备进行 IPsec 通信。
  - 已配置连接至本 Brother 设备的计算机进行 IPsec 连接。

- IPsec 设置

  使用 IPsec 时，必须设定 IPsec 设置才能进行连接。 可使用网络基本管理配置这些设置。

  若要配置 IPsec 设置，必须使用已连接至网络的计算机上的浏览器。

相关信息

- 使用 IPsec 安全管理网络设备

使用网络基本管理配置 IPsec

IPsec 连接条件包括两种**模板**类型： **地址**和 **IPsec**。 最多可以配置 10 个连接条件。

1. 打开您的网络浏览器。
2. 在您的浏览器地址栏中输入 "http://machine's IP address"（其中，"machine's IP address" 为本设备的 IP 地址）。

   例如：

   http://192.168.1.2
3. 默认情况下不需要密码。 如果之前已经设置了密码，请输入您的密码，然后点击 。
4. 点击**网络**选项卡。
5. 点击**安全**选项卡。
6. 点击左侧操作栏中的 **IPsec** 菜单。

7. 在**状态**字段中，启用或禁用 IPsec。
8. 选择 IKE 阶段 1 的**协商模式**。

   IKE 协议用于交换加密密钥以使用 IPsec 执行加密通信。

   在**主要**模式下，处理速度慢，但安全性高。 在**积极**模式下，处理速度比**主要**模式快，但安全性较低。
9. 在**所有非 IPsec 流量**字段中，选择要对非 IPsec 数据包进行的操作。

   使用网络服务时，必须将**允许**设为**所有非 IPsec 流量**。 如果您选择**阻止**，网络服务无法使用。
10. 在**广播/多播旁路**字段中，选择**已启用**或**已禁用**。
11. 在**协议旁路**字段中，选中所需的一个或多个选项的复选框。

12. 在**规则**表中，选中**已启用**复选框以激活模板。
    选中多个复选框时，如果已选中复选框的设置相互冲突，编号较小的复选框具有优先权。
13. 点击相应的下拉列表，以选择用于 IPsec 连接条件的**地址模板**。
    若要添加**地址模板**，点击**添加模板**。
14. 点击相应的下拉列表，以选择用于 IPsec 连接条件的 **IPsec 模板**。
    若要添加 **IPsec 模板**，点击**添加模板**。
15. 点击**提交**。
    如果必须重新启动设备才能注册新设置，将显示重新启动确认屏幕。
    如果您在**规则**表格中启用的模板中有空白项，将显示错误信息。确认您的选择，然后再次点击**提交**。

相关信息

- 使用 IPsec 安全管理网络设备

使用网络基本管理配置 IPsec 地址模板

1. 打开您的网络浏览器。
2. 在您的浏览器地址栏中输入 "http://machine's IP address"（其中，"machine's IP address" 为本设备的 IP 地址）。

   例如：

   http://192.168.1.2
3. 默认情况下不需要密码。 如果之前已经设置了密码，请输入您的密码，然后点击 。
4. 点击**网络**选项卡。
5. 点击**安全**选项卡。
6. 点击左侧操作栏中的 **IPsec 地址模板**菜单。

   将显示模板列表，共显示 10 个地址模板。

   点击**删除**按钮删除**地址模板**。 无法删除正在使用的**地址模板**。
7. 点击您想创建的**地址模板**。 将显示 **IPsec 地址模板**。

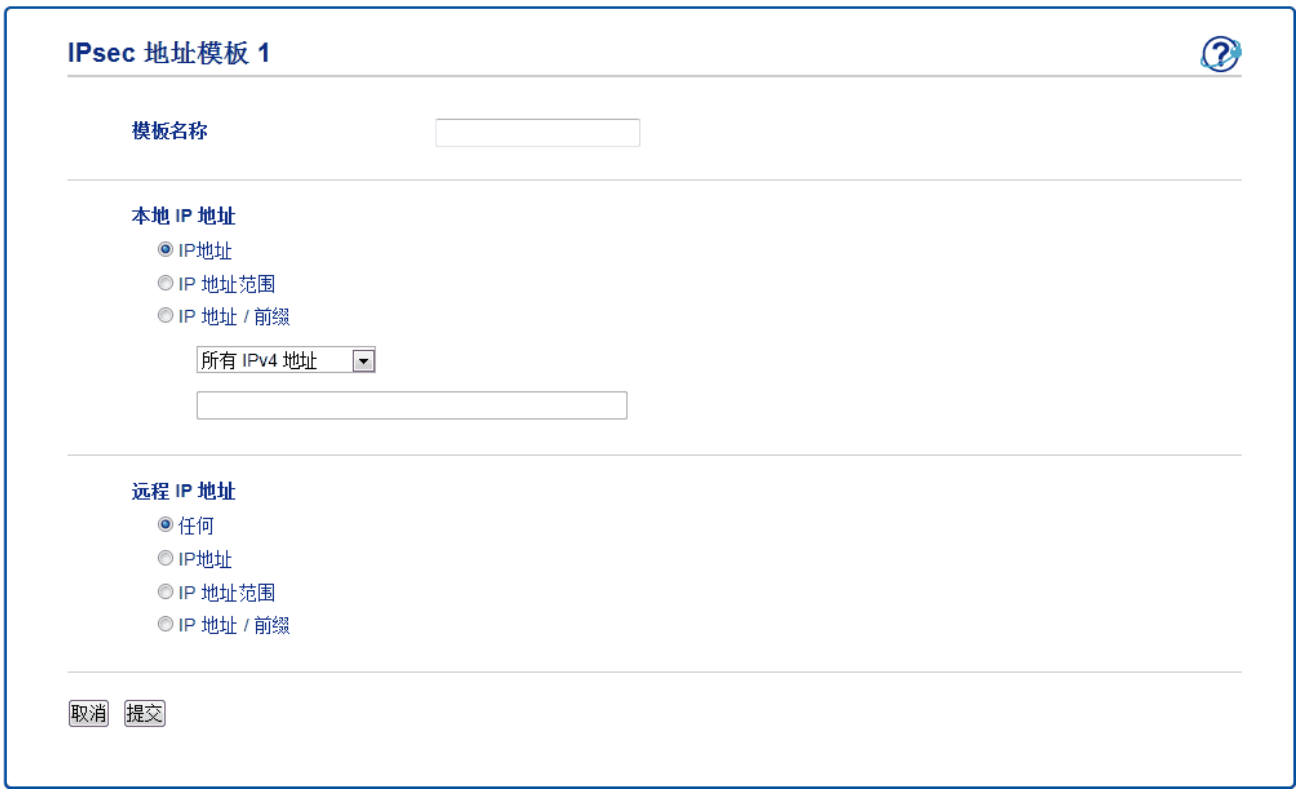

8. 在**模板名称**字段中，输入模板名称（最多 16 个字符）。
9. 选择一个**本地 IP 地址**选项以指定发送方的 IP 地址条件：
   - **IP 地址**

     指定 IP 地址。 从下拉列表中选择**所有 IPv4 地址**、**所有 IPv6 地址**、**所有连接本地 IPv6** 或**自定义**。

     如果从下拉列表中选择**自定义**，在文本框中输入 IP 地址（IPv4 或 IPv6）。
   - **IP 地址范围**

     在文本框中输入 IP 地址范围的起始 IP 地址和结束 IP 地址。 如果起始和结束 IP 地址对于 IPv4 或 IPv6 不规范，或结束 IP 地址小于起始地址，将出现错误。
   - **IP 地址 / 前缀**

     使用 CIDR 表示法指定 IP 地址。

     例如： 192.168.1.1/24

     对于 192.168.1.1，因为前缀是以 24 位子网掩码格式（255.255.255.0）指定的，所以地址 192.168.1.xxx 有效。

10. 选择一个**远程 IP 地址**选项以指定接收方的 IP 地址条件：

- **任何**

  如果选择**任何**，所有 IP 地址都启用。

- **IP 地址**

  在文本框中输入指定的 IP 地址（IPv4 或 IPv6）。

- **IP 地址范围**

  输入 IP 地址范围的起始和结束 IP 地址。 如果起始和结束 IP 地址对于 IPv4 或 IPv6 不规范，或结束 IP 地址小于起始地址，将出现错误。

- **IP 地址 / 前缀**

  使用 CIDR 表示法指定 IP 地址。

  例如： 192.168.1.1/24

  对于 192.168.1.1，因为前缀是以 24 位子网掩码格式（255.255.255.0）指定的，所以地址 192.168.1.xxx 有效。

11. 点击**提交**。

更改当前所用模板的设置时，重新启动设备以激活配置。

相关信息

- 使用 IPsec 安全管理网络设备

使用网络基本管理配置 IPsec 模板

1. 打开您的网络浏览器。
2. 在您的浏览器地址栏中输入 "http://machine's IP address"（其中，"machine's IP address" 为本设备的 IP 地址）。

   例如：

   http://192.168.1.2
3. 默认情况下不需要密码。 如果之前已经设置了密码，请输入您的密码，然后点击 。
4. 点击**网络**选项卡。
5. 点击**安全**选项卡。
6. 点击左侧操作栏中的 **IPsec 模板**。

   将显示模板列表，共显示 10 个 IPsec 模板。

   点击**删除**按钮删除 **IPsec 模板**。 无法删除正在使用的 **IPsec 模板**。
7. 点击您想创建的 **IPsec 模板**。 将显示 **IPsec 模板**屏幕。 基于您选择的**请使用已加前缀的模板**和**因特网密钥交换（IKE）**，配置字段会有所不同。
8. 在**模板名称**字段中，输入模板名称（最多 16 个字符）。
9. 如果在**请使用已加前缀的模板**下拉列表中选择了**自定义**，选择**因特网密钥交换（IKE）**选项，然后更改设置（如有需要）。
10. 点击**提交**。

IPsec 模板 1

模板名称	
请使用已加前缀的模板	IKEv1 高安全性
因特网密钥交换（IKE）	IKEv1
验证类型	
Diffie-Hellman 小组	小组 5 小组 14
加密	AES-CBC 128 AES-CBC 256
哈希算法	SHA1 SHA256 SHA512
SA 生存期	28800 秒 (240 – 63072000) 32768 KB (10 – 2097152)
压缩安全设置	
协议	ESP
加密	AES-CBC 128 AES-CBC 256
哈希算法	SHA1 SHA256 SHA512
SA 生存期	3600 秒 (240 – 63072000) 65536 KB (10 – 2097152)
压缩模式	◉ 传输 ○ 隧道
路由器 IP地址	
完美向前保密（PFS）	○ 已启用 ◉ 已禁用
身份验证方式	◉ 预共享密钥 ○ 证书
预共享密钥	
本地	
ID 类型	IPv4 地址
ID	
远程	
ID 类型	IPv4 地址
ID	
证书>>	

取消 提交

相关信息

- 使用 IPsec 安全管理网络设备
- IPsec 模板的 IKEv1 设置
- IPsec 模板的 IKEv2 设置
- IPsec 模板的手动设置

IPsec 模板的 IKEv1 设置

IPsec 模板 1

模板名称

请使用已加前缀的模板 自定义

因特网密钥交换（IKE） ◉ IKEv1 ○ IKEv2 ○ 手动

验证类型

Diffie-Hellman 小组 小组 1

加密 DES

哈希算法 MD5

SA 生存期 86600 秒
(240 – 63072000)
32768 KB
(10 – 2097152)

压缩安全设置

协议 ◉ ESP ○ AH ○ AH+ESP

加密 DES

哈希算法 MD5

SA 生存期 43200 秒
(120 – 4233600)
65536 KB
(10 – 4194304)

压缩模式 ◉ 传输 ○ 隧道

路由器 IP地址

完美向前保密（PFS） ○ 已启用 ◉ 已禁用

身份验证方式 ◉ 预共享密钥
○ 证书

预共享密钥

本地

ID 类型 IPv4 地址

ID

远程

ID 类型 IPv4 地址

ID

证书>>

取消 提交

模板名称

输入模板名称（最多 16 个字符）。

请使用已加前缀的模板

选择**自定义**、**IKEv1 高安全性**或 **IKEv1 中安全性**。设置项目根据所选模板不同而有所不同。

默认模板根据您在 **IPsec** 配置屏幕上将**协商模式**选择为**主要**或**积极**而有所不同。

因特网密钥交换（IKE）

IKE 通信协议用于交换加密密钥以使用 IPsec 执行加密通信。为了仅在特定的时间执行加密通信，将确定 IPsec 所需的加密算法并共享加密密钥。对于 IKE，将使用 Diffie-Hellman 密钥交换方法交换加密密钥，并执行限制为 IKE 的加密通信。

如果在**请使用已加前缀的模板**中选择了**自定义**，选择 **IKEv1**。

验证类型

配置 IKE 验证和加密。

- **Diffie-Hellman 小组**

  这种密钥交换方法可通过未受保护的网络安全地交换保密密钥。Diffie-Hellman 密钥交换方法使用离散对数问题，而不是保密密钥，来发送和接收使用随机数字和保密密钥生成的打开信息。

  选择**小组 1**、**小组 2**、**小组 5** 或**小组 14**。

- **加密**

  选择 **DES**、**3DES**、**AES-CBC 128** 或 **AES-CBC 256**。

- **哈希算法**

  选择 **MD5**、**SHA1**、**SHA256**、**SHA384** 或 **SHA512**。

- **SA 生存期**

  指定 IKE SA 生存期。

  输入时间（秒数）和千字节数（KB）

压缩安全设置

- **协议**

  选择 **ESP**、**AH** 或 **AH+ESP**。

  - ESP 是使用 IPsec 执行加密通信的协议。ESP 对负载（通信内容）进行加密并添加其他信息。IP 数据包由标题和跟在标题后的加密负载组成。除了加密数据，IP 数据包还包括与加密方法和加密密钥、验证数据等有关的信息。
  - AH 是 IPsec 协议的一部分，用于验证发送方和防止操纵数据（确保数据的完整性）。在 IP 数据包中，数据紧接在标题后。数据包中还包含使用等式从通信内容、保密密钥等计算得出的哈希值，以防止篡改发送方和操纵数据。与 ESP 不同，通信内容不加密，数据以普通文本的方式发送和接收。

- **加密**

  选择 **DES**、**3DES**、**AES-CBC 128** 或 **AES-CBC 256**。

- **哈希算法**

  选择**无**、**MD5**、**SHA1**、**SHA256**、**SHA384** 或 **SHA512**。

  当在**协议**中选择 **AH+ESP** 时，分别选择**哈希 (ESP)** 和**哈希 (AH)** 的协议。

- **SA 生存期**

  指定 IPsec SA 生存期。

  在 IPsec SA 过期前，输入时间（秒数）和千字节数（KB）。

- **压缩模式**

  选择**传输**或**隧道**.。

- **远程路由器 IP 地址**

  输入远程路由器的 IP 地址（IPv4 或 IPv6）。仅当选择**隧道**模式时，输入此信息。

SA（安全关联）是一种加密通信方法，它使用 IPsec 或 IPv6 交换和共享加密方法和加密密钥等信息，以便在开始通信前建立安全的通信信道。SA 还指已建立的虚拟加密通信信道.用于 IPsec 的 SA 根据 IKE（因特网密钥交换）标准步骤建立加密方法、交换密钥和执行相互认证。SA 还会定期更新。

完美向前保密（PFS）

PFS 不会从用于加密信息的先前密钥派生密钥。另外，如果用于加密信息的密钥是从父密钥派生的，则该父密钥不用于派生其他密钥。因此，即使密钥泄露，损坏范围也仅限于使用该密钥加密的信息。

选择**已启用**或**已禁用**.。

身份验证方式

选择验证方法。选择**预共享密钥**或**证书**。

预共享密钥

对通信加密时，将使用其他信道事先交换和共享加密密钥。

如果**身份验证方式**设置为**预共享密钥**，输入**预共享密钥**（最多 32 个字符）。

- **本地/ID 类型/ID**

  选择发送方的 ID 类型，然后输入 ID。

  将类型设置为 **IPv4 地址**、**IPv6 地址**、**FQDN**、**电子邮件地址**或**证书**。

  如果选择**证书**，在 **ID** 字段中输入证书的通用名称。

- **远程/ID 类型/ID**

  选择接收方的 ID 类型，然后输入 ID。

  将类型设置为 **IPv4 地址**、**IPv6 地址**、**FQDN**、**电子邮件地址**或**证书**。

  如果选择**证书**，在 **ID** 字段中输入证书的通用名称。

证书

如果**身份验证方式**设置为**证书**，选择证书。

仅可选择使用网络基本管理安全配置屏幕的页面创建的证书。**证书**

相关信息

- 使用网络基本管理配置 IPsec 模板

IPsec 模板的 IKEv2 设置

IPsec 模板 1

模板名称

请使用已加前缀的模板 自定义

因特网密钥交换（IKE） ○ IKEv1 ◉ IKEv2 ○ 手动

验证类型

Diffie-Hellman 小组 ☑ 小组 1 ☐ 小组 2 ☐ 小组 5 ☐ 小组 14

加密 ☑ DES ☐ 3DES ☐ AES-CBC 128 ☐ AES-CBC 256

哈希算法 ☑ MD5 ☐ SHA1 ☐ SHA256 ☐ SHA384 ☐ SHA512

SA 生存期 86600 秒 (240 – 63072000)

32768 KB (10 – 2097152)

压缩安全设置

协议 ◉ ESP

加密 ☑ DES ☐ 3DES ☐ AES-CBC 128 ☐ AES-CBC 256

哈希算法 ☑ MD5 ☐ SHA1 ☐ SHA256 ☐ SHA384 ☐ SHA512

SA 生存期 43200 秒 (120 – 4233600)

65536 KB (10 – 4194304)

压缩模式 ◉ 传输 ○ 隧道

路由器 IP地址

完美向前保密（PFS） ○ 已启用 ◉ 已禁用

身份验证方式 ◉ 预共享密钥 ○ 证书 ○ EAP - MD5 ○ EAP - MS-CHAPv2

预共享密钥

本地

ID 类型 IPv4 地址

ID

远程

ID 类型 IPv4 地址

ID

证书>>

取消 提交

模板名称

输入模板名称（最多 16 个字符）。

请使用已加前缀的模板

选择**自定义**、**IKEv2 高安全性**或 **IKEv2 中安全性**。设置项目根据所选模板不同而有所不同。

因特网密钥交换（IKE）

IKE 通信协议用于交换加密密钥以使用 IPsec 执行加密通信。为了仅在特定的时间执行加密通信，将确定 IPsec 所需的加密算法并共享加密密钥。对于 IKE，将使用 Diffie-Hellman 密钥交换方法交换加密密钥，并执行限制为 IKE 的加密通信。

如果在**请使用已加前缀的模板**中选择了**自定义**，选择 **IKEv2**。

验证类型

配置 IKE 验证和加密。

- **Diffie-Hellman 小组**

  这种密钥交换方法可通过未受保护的网络安全地交换保密密钥。Diffie-Hellman 密钥交换方法使用离散对数问题，而不是保密密钥，来发送和接收使用随机数字和保密密钥生成的打开信息。

  选择**小组 1**、**小组 2**、**小组 5** 或**小组 14**。

- **加密**

  选择 **DES**、**3DES**、**AES-CBC 128** 或 **AES-CBC 256**。

- **哈希算法**

  选择 **MD5**、**SHA1**、**SHA256**、**SHA384** 或 **SHA512**。

- **SA 生存期**

  指定 IKE SA 生存期。

  输入时间（秒数）和千字节数（KB）

压缩安全设置

- **协议**

  选择 **ESP**。

ESP 是使用 IPsec 执行加密通信的协议。ESP 对负载（通信内容）进行加密并添加其他信息。IP 数据包由标题和跟在标题后的加密负载组成。除了加密数据，IP 数据包还包括与加密方法和加密密钥、验证数据等有关的信息。

- **加密**

  选择 **DES**、**3DES**、**AES-CBC 128** 或 **AES-CBC 256**。

- **哈希算法**

  选择 **MD5**、**SHA1**、**SHA256**、**SHA384** 或 **SHA512**。

- **SA 生存期**

  指定 IPsec SA 生存期。

  在 IPsec SA 过期前，输入时间（秒数）和千字节数（KB）。

- **压缩模式**

  选择**传输**或**隧道**。

- **远程路由器 IP 地址**

  输入远程路由器的 IP 地址（IPv4 或 IPv6）。仅当选择**隧道**模式时，输入此信息。

SA（安全关联）是一种加密通信方法，它使用 IPsec 或 IPv6 交换和共享加密方法和加密密钥等信息，以便在开始通信前建立安全的通信信道。SA 还指已建立的虚拟加密通信信道.用于 IPsec 的 SA 根据 IKE（因特网密钥交换）标准步骤建立加密方法、交换密钥和执行相互认证。SA 还会定期更新。

完美向前保密（PFS）

PFS 不会从用于加密信息的先前密钥派生密钥。另外，如果用于加密信息的密钥是从父密钥派生的，则该父密钥不用于派生其他密钥。因此，即使密钥泄露，损坏范围也仅限于使用该密钥加密的信息。

选择**已启用**或**已禁用**. 。

身份验证方式

选择验证方法。选择**预共享密钥**、**证书**、**EAP - MD5** 或 **EAP - MS-CHAPv2**。

预共享密钥

对通信加密时，将使用其他信道事先交换和共享加密密钥。

如果**身份验证方式**设置为**预共享密钥**，输入**预共享密钥**（最多 32 个字符）。

- **本地/ID 类型/ID**

  选择发送方的 ID 类型，然后输入 ID。

  将类型设置为 **IPv4 地址**、**IPv6 地址**、**FQDN**、**电子邮件地址**或**证书**。

  如果选择**证书**，在 **ID** 字段中输入证书的通用名称。

- **远程/ID 类型/ID**

  选择接收方的 ID 类型，然后输入 ID。

  将类型设置为 **IPv4 地址**、**IPv6 地址**、**FQDN**、**电子邮件地址**或**证书**。

  如果选择**证书**，在 **ID** 字段中输入证书的通用名称。

证书

如果**身份验证方式**设置为**证书**，选择证书。

仅可选择使用网络基本管理安全配置屏幕的页面创建的证书。**证书**

EAP

EAP 认证协议是 PPP 的扩展。 通过使用 EAP 和 IEEE802.1x，在各会话期间使用不同的密钥进行用户认证。

仅当在 **EAP - MD5** 中选择了 **EAP - MS-CHAPv2** 或 **身份验证方式** 时，必须设置以下设置：

- **模式**

  选择**服务器模式**或**客户端模式**。

- **证书**

  选择证书。

- **用户名**

  输入用户名（最多 32 个字符）。

- **密码**

  输入密码（最多 32 个字符）。 必须输入两次密码以进行确认。

相关信息

- 使用网络基本管理配置 IPsec 模板

IPsec 模板的手动设置

模板名称

输入模板名称（最多 16 个字符）。

请使用已加前缀的模板

选择**自定义**。

因特网密钥交换（IKE）

IKE 通信协议用于交换加密密钥以使用 IPsec 执行加密通信。为了仅在特定的时间执行加密通信，将确定 IPsec 所需的加密算法并共享加密密钥。对于 IKE，将使用 Diffie-Hellman 密钥交换方法交换加密密钥，并执行限制为 IKE 的加密通信。

选择 **手动**。

验证密钥 (ESP, AH)

指定用于认证的密钥。 输入**输入/输出**值。

将**自定义**设为**请使用已加前缀的模板**、**手动** 设为**因特网密钥交换（IKE）**、**无**部分的**哈希算法**设为除**压缩安全设置**以外的设置时，必须设置以下设置。

根据在**哈希算法**部分中选择的**压缩安全设置**设置，您可设置的字符数会有所不同。

如果指定的认证密钥长度与选择的哈希算法不同，将会出现错误。

- **MD5**：128 位（16 个字节）
- **SHA1**：160 位（20 个字节）
- **SHA256**：256 位（32 个字节）
- **SHA384**：384 位（48 个字节）
- **SHA512**：512 位（64 个字节）

以 ASCII 代码指定密钥时，将字符括在双引号（"）中。

代码密钥（ESP）

指定用于加密的密钥。 输入**输入/输出**值。

在**自定义**中选择**请使用已加前缀的模板**、在 **手动** 中选择**因特网密钥交换（IKE）**、在 **ESP** 的**协议**中选择 **压缩安全设置** 时，必须设置以下设置。

根据在**加密**部分中选择的**压缩安全设置**设置，您可设置的字符数会有所不同。

如果指定的代码密钥长度与选择的加密算法不同，将会出现错误。

- **DES**：64 位（8 个字节）
- **3DES**：192 位（24 个字节）
- **AES-CBC 128**：128 位（16 个字节）
- **AES-CBC 256**：256 位（32 个字节）

以 ASCII 代码指定密钥时，将字符括在双引号（"）中。

SPI

这些参数用于识别安全信息。 通常，主机有多个安全关联（SA），用于几种类型的 IPsec 通信。 因此，接收到 IPsec 数据包时，必须识别适用的 SA。 识别 SA 的 SPI 参数包含在认证头（AH）和压缩安全负载（ESP）头中。

将**自定义**设为**请使用已加前缀的模板**、**手动** 设为**因特网密钥交换（IKE）**时，必须设置以下设置。

输入**输入/输出**值。（3 至 10 个字符）

压缩安全设置

- **协议**

  选择 **ESP** 或 **AH**.。

- ESP 是使用 IPsec 执行加密通信的协议。ESP 对负载（通信内容）进行加密并添加其他信息。IP 数据包由标题和跟在标题后的加密负载组成。除了加密数据，IP 数据包还包括与加密方法和加密密钥、验证数据等有关的信息。
- AH 是 IPsec 协议的一部分，用于验证发送方和防止操纵数据（确保数据的完整性）。在 IP 数据包中，数据紧接在标题后。数据包中还包含使用等式从通信内容、保密密钥等计算得出的哈希值，以防止篡改发送方和操纵数据。与 ESP 不同，通信内容不加密，数据以普通文本的方式发送和接收。

- **加密**

  选择 **DES**、**3DES**、**AES-CBC 128** 或 **AES-CBC 256**。

- **哈希算法**

  选择**无**、**MD5**、**SHA1**、**SHA256**、**SHA384** 或 **SHA512**。仅当在**协议**中选择 **ESP** 时，才能选择**无**。
- **SA 生存期**

  指定 IKE SA 生存期。

  在 IPsec SA 过期前，输入时间（秒数）和千字节数（KB）。
- **压缩模式**

  选择**传输**或**隧道**。
- **远程路由器 IP 地址**

  指定连接目标的 IP 地址（IPv4 或 IPv6）。仅当选择**隧道**模式时，输入此信息。

SA（安全关联）是一种加密通信方法，它使用 IPsec 或 IPv6 交换和共享加密方法和加密密钥等信息，以便在开始通信前建立安全的通信信道。SA 还指已建立的虚拟加密通信信道.用于 IPsec 的 SA 根据 IKE（因特网密钥交换）标准步骤建立加密方法、交换密钥和执行相互认证。SA 还会定期更新。

相关信息

- 使用网络基本管理配置 IPsec 模板

安全发送或接收电子邮件

- 使用网络基本管理配置电子邮件发送或接收
- 发送带用户认证的电子邮件
- 使用 SSL/TLS 安全发送或接收电子邮件

使用网络基本管理配置电子邮件发送或接收

Brother 建议您使用网络基本管理配置带用户认证的加密电子邮件发送或使用 SSL/TLS 的电子邮件发送和接收。

1. 打开您的网络浏览器。
2. 在您的浏览器地址栏中输入 "http://machine's IP address"（其中，"machine's IP address" 为本设备的 IP 地址）。

   例如：

   http://192.168.1.2
3. 默认情况下不需要密码。 如果之前已经设置了密码，请输入您的密码，然后点击 。
4. 点击**网络**选项卡。
5. 点击左侧操作栏中的**协议**菜单。
6. 在 **POP3/IMAP4/SMTP** 字段中，点击**高级设置**，确保 **POP3/IMAP4/SMTP** 的状态为**已启用**。
7. 配置 **POP3/IMAP4/SMTP** 设置。
   - 通过发送测试电子邮件来确认配置后的电子邮件设置是否正确。
   - 如果您不知道 POP3/IMAP4/SMTP 服务器设置，请联系您的网络管理员或因特网服务供应商（ISP）。
8. 完成后，点击**提交**。

   将出现**测试发送和接收电子邮件配置**对话框。
9. 遵循对话框中的提示测试当前的设置。

相关信息

- 安全发送或接收电子邮件

发送带用户认证的电子邮件

本 Brother 设备支持使用 SMTP-AUTH 方法通过要求用户验证的邮件服务器发送电子邮件。此方法可防止未经授权的用户访问邮件服务器。

您可以使用 SMTP-AUTH 进行电子邮件通知、电子邮件报告和 I-Fax。

Brother 建议您使用网络基本管理配置 SMTP 认证。

邮件服务器设置

您必须配置本设备的 SMTP 认证方法，以匹配邮件服务器所使用的方法。 关于邮件服务器设置的详细信息，请联系您的网络管理员或因特网服务供应商（ISP）。

若要启用 SMTP 服务器认证： 您必须在网络基本管理 **POP3/IMAP4/SMTP** 屏幕中的**服务器验证方法**下，选择 **SMTP-AUTH**。

相关信息

- 安全发送或接收电子邮件

使用 SSL/TLS 安全发送或接收电子邮件

本 Brother 设备支持使用 SSL/TLS 方法通过要求安全 SSL/TLS 信息互通的邮件服务器发送或接收电子邮件。 若要通过使用 SSL/TLS 信息互通的邮件服务器发送或接收电子邮件，必须配置 SMTP over SSL/TLS、POP3 over SSL/TLS 或 IMAP4 over SSL/TLS。

Brother 建议您使用网络基本管理配置 SSL/TLS。

验证服务器证书

使用 **SSL/TLS** 时，如果您选择 **SSL** 或 **TLS**，**验证服务器证书**复选框将自动被选中。

POP3/IMAP4/SMTP

取消 提交

状态	已启用

发送电子邮件设置(SMTP)

服务器地址	0.0.0.0
端口	25
服务器验证方法	◉无 ○SMTP-AUTH
SMTP-AUTH账户名	
SMTP-AUTH账号密码	
输入密码	
再次输入密码	
SSL/TLS	◉无 ○SSL ○TLS ☐验证服务器证书
设备电子邮件地址	brn30055c776c8f@example.com

接收电子邮件设置(POP3/IMAP4)

协议	◉POP3 ○IMAP4
服务器地址	0.0.0.0
端口	110
邮箱名称	
邮箱密码	
输入密码	
再次输入密码	
	☐使用APOP（仅POP3）
选择邮件文件夹名（仅IMAP4）	◉默认（收件箱） ○已指定：
SSL/TLS	◉无 ○SSL ○TLS ☐验证服务器证书
分段信息超时	120 分

互联网传真>>

CA证书>>

电子邮件报告>>

通知>>

取消 提交

- 验证服务器证书前，必须导入由签署服务器证书的 CA 机构（证书授权中心）颁发的 CA 证书。 请咨询您的网络管理员或因特网服务供应商（ISP）确认是否需要导入 CA 证书。
- 如果您无需验证服务器证书，请取消选中**验证服务器证书**复选框。

端口号

如果您为 SMTP、POP3 或 IMAP4 选择 **SSL** 或 **TLS**，则**端口**值将根据协议自动更改。 若要手动更改端口号，请在为 **SSL** 设置选择 **TLS** 或 **SSL/TLS** 后输入端口号。

您必须配置本设备的 POP3/IMAP4/SMTP 通信方法，以匹配邮件服务器所使用的方法。 关于邮件服务器设置的详细信息，请联系您的网络管理员或 ISP。

在大多数情况下，加密网页邮件服务要求以下设置：

SMTP	**端口**	25
	服务器验证方法	**SMTP-AUTH**
	SSL/TLS	**TLS**
POP3	**端口**	995
	SSL/TLS	**SSL**
IMAP4	**端口**	993
	SSL/TLS	**SSL**

相关信息

- 安全发送或接收电子邮件

使用有线或无线网络的 IEEE 802.1x 认证

- 什么是 IEEE 802.1x 认证?
- 使用网络基本管理（网络浏览器）配置有线或无线网络的 IEEE 802.1x 认证
- IEEE 802.1x 认证方法

什么是 IEEE 802.1x 认证？

IEEE 802.1x 是限制从未经授权的网络设备访问的有线和无线网络 IEEE 标准。Brother 设备（申请方）通过接入点或集线器向 RADIUS 服务器（验证服务器）发送验证请求，经 RADIUS 服务器验证通过后，设备即可访问网络。

相关信息

- 使用有线或无线网络的 IEEE 802.1x 认证

使用网络基本管理（网络浏览器）配置有线或无线网络的 IEEE 802.1x 认证

- 如果使用 EAP-TLS 认证配置本设备，在开始配置之前，您必须先安装 CA 机构颁发的客户端证书。 有关客户端证书的详细信息，请联系网络管理员。 如果您安装了两个或更多证书，Brother 建议您记录您想使用的证书名称。
- 验证服务器证书前，必须导入由签署服务器证书的 CA 机构（证书授权中心）颁发的 CA 证书。 请咨询您的网络管理员或因特网服务供应商（ISP）确认是否需要导入 CA 证书。

您也可以使用以下方法配置 IEEE 802.1x 验证：

- BRAdmin Professional（有线和无线网络）
- 操作面板的无线设置向导（无线网络）
- 安装光盘上的无线设置向导（无线网络）

1. 打开您的网络浏览器。
2. 在您的浏览器地址栏中输入 "http://machine's IP address"（其中，"machine's IP address" 为设备的 IP 地址）。

   例如：

   http://192.168.1.2

- 如果您正在使用域名系统或启用 NetBIOS 名称，则可以输入 "SharedPrinter" 等其他名称代替 IP 地址。
  - 例如：

    http://SharedPrinter

  如果您启用 NetBIOS 名称，您也可以使用节点名称。
  - 例如：

    http://brnxxxxxxxxxxxx

  您可以通过打印网络配置报告找到 NetBIOS 名称。
- 对于 Mac，点击**状态监视器**屏幕上的设备图标打开网络基本管理。

3. 默认情况下不需要密码。 如果之前已经设置了密码，请输入您的密码，然后点击 →。
4. 点击**网络**选项卡。
5. 执行以下操作中的一项：

选项	说明
有线网络	点击**有线**选项卡，然后选择左侧操作栏中的**有线 802.1x 身份验证**。
无线网络	点击**无线**选项卡，然后选择左侧操作栏中的**无线（企业）**。

6. 配置 IEEE 802.1x 验证设置。

- 要启用有线网络 IEEE 802.1x 验证，请在**已启用**页面上的**有线 802.1x 状态**中选中**有线 802.1x 身份验证**。
- 如果您正在使用 EAP-TLS 认证，则必须从**客户端证书**下拉列表中选择已安装的客户端证书（显示证书的通用名称）以进行验证。
- 如果选择 EAP-FAST、PEAP、EAP-TTLS 或 EAP-TLS 验证，从**服务器证书验证**下拉列表中选择验证方法。使用事先已经导入设备的由签署服务器证书的 CA 机构（证书授权中心）颁发的 CA 证书来验证服务器证书。

从**服务器证书验证**下拉列表选择以下验证方式之一：

选项	说明
无验证	总是信任服务器证书， 不执行验证。
CA 证书	此种方式检查服务器证书的 CA 机构（证书授权中心）是否可靠，使用由签署服务器证书的 CA 机构颁发的 CA 证书进行验证。
CA 证书+服务器 ID	此种方式除了检查服务器证书的 CA 机构（证书授权中心）的可靠性，还验证服务器证书的通用名称 [1]。

7. 配置完成后，点击**提交**。

   对于有线网络：配置完成后，将设备连接到支持 IEEE 802.1x 的网络。几分钟后，打印网络配置报告查看 <**Wired IEEE 802.1x**> 状态。

选项	说明
Success	有线 IEEE 802.1x 功能已启用，认证成功。
Failed	有线 IEEE 802.1x 功能已启用，但认证失败。
关闭	有线 IEEE 802.1x 功能不可用。

相关信息

- 使用有线或无线网络的 IEEE 802.1x 认证

[1] 通用名称验证是将服务器证书的通用名称与配置给**服务器 ID** 的字符串进行比对。使用此方式前，请先向系统管理员咨询服务器证书的通用名称，然后再配置**服务器 ID**。

IEEE 802.1x 认证方法

LEAP（无线网络）

轻型可扩展身份验证协议（LEAP）由思科系统公司研发的专有 EAP 方式，使用用户 ID 和密码进行验证。

EAP-FAST

扩展验证协议-通过安全隧道的灵活验证（EAP-FAST）由思科系统公司研发，是使用用户 ID 和密码进行验证、通过对称密钥算法实现隧道验证的过程。

Brother 设备支持以下内部验证方法：

- EAP-FAST/无
- EAP-FAST/MS-CHAPv2
- EAP-FAST/GTC

EAP-MD5（有线网络）

扩展验证协议-消息摘要算法 5（EAP-MD5）使用用户 ID 和密码进行质询-响应验证。

PEAP

受保护的扩展验证协议（PEAP）是思科系统公司、Microsoft 公司和 RSA 安全公司联合研发的一版 EAP 方式。PEAP 在客户端和验证服务器之间创建加密安全套接字层（SSL)/传输层安全（TLS）隧道，用于发送用户 ID 和密码。PEAP 提供服务器和客户端之间的相互验证。

Brother 设备支持以下内部验证：

- PEAP/MS-CHAPv2
- PEAP/GTC

EAP-TTLS

扩展验证协议-隧道式传输层安全性（EAP-TTLS）由 Funk 软件公司和 Certicom 公司研发。 EAP-TTLS 在客户端和验证服务器之间创建一个类似于 PEAP 的加密 SSL 隧道，用于发送用户 ID 和密码。 EAP-TTLS 提供服务器和客户端之间的相互验证。

Brother 设备支持以下内部验证：

- EAP-TTLS/CHAP
- EAP-TTLS/MS-CHAP
- EAP-TTLS/MS-CHAPv2
- EAP-TTLS/PAP

EAP-TLS

扩展验证协议-传输层安全性（EAP-TLS）在客户端和验证服务器上均要求数字证书验证。

相关信息

- 使用有线或无线网络的 IEEE 802.1x 认证

存储打印日志到网络

- 存储打印日志到网络概述
- 使用网络基本管理配置“存储打印日志到网络”设置
- 使用存储打印日志到网络功能的错误检测设置
- 使用带安全功能锁 3.0 的存储打印日志到网络功能

存储打印日志到网络概述

通过存储打印日志到网络功能，您可以使用公共因特网文件系统（CIFS）协议将 Brother 设备的打印日志文件保存到网络服务器中。 您可以记录各个打印作业的 ID、打印作业类型、作业名称、用户名、日期、时间和打印页数。 CIFS 是通过 TCP/IP 运行的协议，允许网络计算机在内部网或因特网上共享文件。

打印日志中记录以下打印功能：

- 计算机打印作业
- USB 直接打印
- 复印
- 接收传真（仅适用于支持的型号）

- 存储打印日志到网络功能支持 Kerberos 验证和 NTLMv2 验证。 必须在操作面板上正确配置 SNTP 协议（网络时间服务器）或用于验证的日期、时间和时区。
- 将文件保存到服务器中时，文件类型可以设置为 TXT 或 CSV。

相关信息

- 存储打印日志到网络

使用网络基本管理配置“存储打印日志到网络”设置

1. 打开您的网络浏览器。
2. 在您的浏览器地址栏中输入 "http://machine's IP address"（其中，"machine's IP address" 为本设备的 IP 地址）。

   例如：

   http://192.168.1.2
3. 默认情况下不需要密码。 如果之前已经设置了密码，请输入您的密码，然后点击 。
4. 点击**管理员**选项卡。
5. 点击**存储打印日志到网络**菜单。
6. 在**打印日志**字段中，点击**开**。
7. 配置以下设置：

选项	说明
网络文件夹路径	输入 CIFS 服务器上用于存储日志的目标文件夹（即 \\ComputerName\SharedFolder）。
文件名	输入您想为打印日志指定的文件名称，长度不超过 32 个字符。
文件类型	将打印日志文件类型选择为 **TXT** 或 **CSV** 选项。
验证方法	选择访问 CIFS 服务器所需的认证方法： **自动**、**Kerberos** 或 **NTLMv2**。 通过 Kerberos 认证协议，设备或个人可使用单点登录向网络服务器安全地证明其身份。 NTLMv2 是 Windows 用于登录服务器的认证方法。 • **自动**：如果选择**自动**，将使用 NTLMv2 作为验证方法。 • **Kerberos**：如果选择 **Kerberos** 选项，则只可使用 Kerberos 认证。 • **NTLMv2**：如果选择 **NTLMv2** 选项，则只可使用 NTLMv2 认证。 • 对于 **Kerberos** 和 **NTLMv2** 验证，还必须配置**日期和时间**设置或 SNTP 协议（网络时间服务器）和 DNS 服务器。 • 您也可以使用设备的操作面板配置 [日期和时间] 设置。
用户名	输入用于验证的用户名（最多 96 个字符）。 如果用户名是域的一部分，请以下列任一格式输入用户名： user@domain 或 domain\user。
密码	输入用于认证的密码，长度不超过 32 个字符。
Kerberos 服务器地址（如有需要）	输入 KDC 主机地址（例如： kerberos.example.com；最多 64 个字符）或 IP 地址（例如： 192.168.56.189）。
错误检测设置	选择由于网络错误而无法将打印日志保存到服务器时应进行的操作。

8. 在**连接状态**字段中，确认最后的日志状态。

   也可在设备的液晶显示屏上确认错误状态。
9. 点击**提交**显示**网络日志打印测试**页面。

   若要测试设置，点击**是**，然后转到下一步。

   若要跳过测试，点击**否**。 系统将自动提交设置。
10. 设备将测试您的设置。
11. 如果您的设置被接受，屏幕上将显示**测试正常**。

如果显示**测试错误**，检查所有设置，然后点击**提交**再次显示测试页面。

相关信息

- 存储打印日志到网络

使用存储打印日志到网络功能的错误检测设置

使用错误检测设置确定由于网络错误而无法将打印日志保存到服务器时将进行的操作。

1. 打开您的网络浏览器。
2. 在您的浏览器地址栏中输入 "http://machine's IP address"（其中，"machine's IP address" 为本设备的 IP 地址）。

   例如：

   http://192.168.1.2
3. 默认情况下不需要密码。 如果之前已经设置了密码，请输入您的密码，然后点击 。
4. 点击**管理员**选项卡。
5. 点击左侧操作栏中的**存储打印日志到网络**菜单。
6. 在**错误检测设置**部分，选择**取消打印**或**忽略日志并打印**选项。

选项	说明
取消打印	如果您选择**取消打印**选项，当无法将打印日志保存到服务器时，将取消打印作业。 即使选择**取消打印**选项，设备仍会打印接收到的传真。
忽略日志并打印	如果您选择**忽略日志并打印**选项，即使无法将打印日志保存到服务器，设备仍会打印文档。 恢复保存打印日志功能时，打印日志记录如下： Id, Type, Job Name, User Name, Date, Time, Print Pages, Color Pages 1, Print(xxxxxxx), "Document01.doc", "user01", 03/03/20xx, 14:01:32, 52, 21 2, Print(xxxxxxx), "Document02.doc", "user01", 03/03/20xx, 14:45:30, ?, ? — a 3, <Error>, ?, ?, ?, ?, ?, ? — b 4, Print(xxxxxxx), "Report01.xls", "user02", 03/03/20xx, 19:30:40, 4, 4 a. 如果打印结束时无法保存日志，将记录打印日志，打印页数除外。 b. 如果打印开始和结束时均无法保存打印日志，将不记录打印作业日志。 恢复此功能时，日志中会反映此错误。

7. 点击**提交**显示**网络日志打印测试**页面。

   若要测试设置，点击**是**，然后转到下一步。

   若要跳过测试，点击**否**。 系统将自动提交设置。
8. 设备将测试您的设置。
9. 如果您的设置被接受，屏幕上将显示**测试正常**。

   如果显示**测试错误**，检查所有设置，然后点击**提交**再次显示测试页面。

相关信息

- 存储打印日志到网络

使用带安全功能锁 3.0 的存储打印日志到网络功能

安全功能锁 3.0 激活时，复印、传真接收和 USB 直接打印（如果可用）等的注册用户名称将被记录在保存打印日志至网络的报告中。启用 Active Directory 验证时，已登录的用户名将被记录在保存打印日志至网络的报告中：

```
Id, Type, Job Name, User Name, Date, Time, Print Pages, Color Pages
1, Copy, -, -, 04/04/20xx, 09:05:12, 3, 3
2, Fax, -, -, 04/04/20xx, 09:45:30, 5, 0
3, Copy, -, "BOB", 04/04/20xx, 10:20:30, 4, 0
4, Fax, -, "BOB", 04/04/20xx, 10:35:12, 3, 0
5, USB Direct, -, "JOHN", 04/04/20xx, 11:15:43, 6, 6
```

相关信息

- 存储打印日志到网络

移动/网络连接

- AirPrint
- Windows 移动打印
- Mopria® 打印服务
- Brother iPrint&Scan
- 近场通信 (NFC)

AirPrint

- AirPrint 概述
- 使用 AirPrint 前
- 使用 AirPrint 打印
- 使用 AirPrint 扫描
- 使用 AirPrint 发送传真（适用于 MFC 型号）

AirPrint 概述

AirPrint 是一款适用于 Apple 操作系统的打印解决方案，让您能够从 iPad、iPhone、iPod touch 和 Mac 计算机以无线方式打印照片、电子邮件、网页和文档，而无需安装任何驱动程序。

使用 AirPrint，您还可直接从 Mac 计算机发送传真无需进行打印，也可将文档扫描到您的 Mac 计算机上。

更多信息，请访问 Apple 网站。

使用用于 Apple 徽章表明附件设计为专用于徽章上说明的技术，并且已得到开发者认证，符合 Apple 性能标准。

Works with Apple AirPrint

相关信息

- AirPrint
- AirPrint 问题

使用 AirPrint 前

- 使用 AirPrint 时的网络设置
- 使用网络基本管理（网络浏览器）启用/禁用 AirPrint

使用 AirPrint 时的网络设置

若要使用 AirPrint，必须将您的移动设备连接到 Brother 设备所在的无线网络。AirPrint 支持使用基础架构模式或 Wi-Fi Direct® 的无线连接。

若要配置移动设备的无线网络设置，请参见移动设备的使用说明书。点击 Safari 中的 可找到 Apple 网站上的移动设备使用说明书的链接。

若要配置 Brother 设备的无线网络设置，➤➤ *快速安装指南*或本说明书中的相关主题。如果您的 Brother 设备支持有线网络，则可使用网络接口电缆连接到无线接入点/路由器。

如果您的 Brother 设备支持 Wi-Fi Direct®，而且您想配置 Brother 设备接入 Wi-Fi Direct® 网络，请参见在线说明书中的相关主题。

相关信息

- 使用 AirPrint 前

使用网络基本管理（网络浏览器）启用/禁用 AirPrint

确认本 Brother 设备已连接至计算机所在的网络。

1. 打开您的网络浏览器。
2. 在您的浏览器地址栏中输入 "http://machine's IP address"（其中，"machine's IP address" 为本设备的 IP 地址）。

   例如：

   http://192.168.1.2
3. 默认情况下不需要密码。 如果之前已经设置了密码，请输入您的密码，然后点击 。
4. 点击**网络**选项卡。
5. 点击左侧操作栏中的**协议**菜单。
6. 若要禁用 AirPrint，请取消选中 **AirPrint** 复选框。若要启用 AirPrint，请选中 **AirPrint** 复选框。

   AirPrint 默认为禁用状态。
7. 点击**提交**。
8. 重启设备以激活配置。

相关信息

- 使用 AirPrint 前

使用 AirPrint 打印

- 从 iPad、iPhone 或 iPod Touch 打印
- 使用 AirPrint 打印前 (macOS)
- 使用 AirPrint 打印 (macOS)

从 iPad、iPhone 或 iPod Touch 打印

打印步骤可能会因应用程序而异。下文以 Safari 为例进行说明。

1. 确保 Brother 设备电源已打开。
2. 使用 Safari 打开您想打印的页面。
3. 点击 或 。
4. 点击 **打印**。
5. 确保已选择 Brother 设备。
6. 如果选择了其他设备（或没有选择打印机），请点击**打印机**。
   将显示可用设备列表。
7. 在该列表中，点击本设备的名称。
8. 选择所需选项，例如打印页数、双面打印（如设备支持）。
9. 点击 **打印**。

相关信息

- 使用 AirPrint 打印

使用 AirPrint 打印前 (macOS)

使用 macOS 打印前，先将您的 Brother 设备添加到 Mac 计算机上的打印机列表中。

1. 从 Apple 菜单中选择**系统偏好设置**。
2. 点击 **打印机与扫描仪**。
3. 点击左侧打印机窗格下方的 + 图标。
4. 点击**添加打印机或扫描仪…**。出现**添加**屏幕。
5. 选择 Brother 设备，然后从**使用**弹出菜单中选择 **AirPrint**。
6. 点击 **添加**。

相关信息

- 使用 AirPrint 打印

使用 AirPrint 打印 (macOS)

打印步骤可能会因应用程序而异。下文以 Safari 为例进行说明。打印前，先确保 Mac 计算机上的打印机列表中包含您的 Brother 设备。

1. 确保 Brother 设备电源已打开。
2. 在 Mac 计算机上，使用 Safari 打开您想打印的页面。
3. 点击**文件**菜单，然后选择**打印**。
4. 确保已选择 Brother 设备。如果选择了其他设备（或没有选择打印机），请点击**打印机**弹出菜单，然后选择您的 Brother 设备。
5. 选择所需选项，例如打印页数、双面打印（如设备支持）。
6. 点击 **打印**。

相关信息

- 使用 AirPrint 打印

使用 AirPrint 扫描

- 使用 AirPrint 扫描前 (macOS)
- 使用 AirPrint 扫描 (macOS)

使用 AirPrint 扫描前 (macOS)

使用 macOS 扫描前，先将您的 Brother 设备添加到 Mac 计算机上的扫描仪列表中。

1. 从 Apple 菜单中选择**系统偏好设置**。
2. 点击 **打印机与扫描仪**。
3. 点击左侧扫描仪窗格下方的 + 图标。
4. 点击 **添加打印机或扫描仪…**。
   出现**添加**屏幕。
5. 选择 Brother 设备，然后从**使用**弹出菜单中选择 **AirPrint**。
6. 点击 **添加**。

相关信息

- 使用 AirPrint 扫描

使用 AirPrint 扫描 (macOS)

扫描前，先确保 Mac 计算机上的扫描仪列表中包含您的 Brother 设备。

1. 装入原稿。
2. 从 Apple 菜单中选择**系统偏好设置**。
3. 点击 **打印机与扫描仪**。
4. 从扫描仪列表中选择您的 Brother 设备。
5. 点击**扫描**选项卡，然后点击**打开扫描仪…**按钮。
   将出现扫描仪屏幕。
6. 如果您将原稿放入自动进稿器中，请选中**使用文稿送纸器**复选框，然后从扫描尺寸设置弹出菜单选择原稿尺寸。
7. 从目标设置弹出菜单中选择目标文件夹或目标应用程序。
8. 如有需要，点击**显示详细信息**更改扫描设置。
   从平板扫描器扫描时，可通过在目标扫描区域内拖放鼠标来手动裁剪图像。
9. 点击 **扫描**。

相关信息

- 使用 AirPrint 扫描

使用 AirPrint 发送传真（适用于 MFC 型号）

- 使用 AirPrint 发送传真前（macOS）
- 使用 AirPrint 发送传真（macOS）

使用 AirPrint 发送传真前（macOS）

发送传真前，先将您的 Brother 设备添加到 Mac 计算机上的打印机列表中。确保您的 Brother 设备已连接到电话线路并能正常使用。

1. 从 Apple 菜单中选择**系统偏好设置**。
2. 点击 **打印机与扫描仪**。
3. 点击左侧打印机窗格下方的 + 图标。
4. 点击**添加打印机或扫描仪…**。出现**添加**屏幕。
5. 选择 Brother 设备，然后从**使用**弹出菜单中选择 **AirPrint**。
6. 点击 **添加**。

相关信息

- 使用 AirPrint 发送传真（适用于 MFC 型号）

使用 AirPrint 发送传真（macOS）

确保 Mac 计算机上的打印机列表中包含您的 Brother 设备。下文以 Apple TextEdit 为例进行说明。

- AirPrint 仅支持黑白传真文档。

1. 确保 Brother 设备电源已打开。
2. 在 Mac 计算机上，打开您想作为传真发送的文件。
3. 点击**文件**菜单，然后选择**打印**。
4. 点击**打印机**弹出菜单，然后选择 **Brother MFC-XXXX - Fax**（其中，XXXX 为型号名称）。
5. 输入传真接收方信息。
6. 点击 **传真**。

相关信息

- 使用 AirPrint 发送传真（适用于 MFC 型号）

Windows 移动打印

Windows 移动打印功能用于从 Windows 移动设备进行无线打印。您可将移动设备连接至 Brother 设备所在的同一网络，然后无需在移动设备上安装打印机驱动程序即可进行打印。众多 Windows 应用均支持此功能。

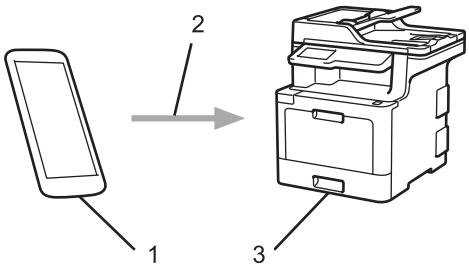

1. Windows 移动设备（Windows 10 Mobile 或更高版本）
2. Wi-Fi® 连接
3. 您的 Brother 设备

相关信息

- 移动/网络连接

Mopria® 打印服务

Mopria® 打印服务由 Mopria® Alliance 开发，是 Android™ 移动设备（Android™ 4.4 或更高版本）上使用的一项打印功能。使用此服务，可连接到设备所在的网络，且无需其他设置即可进行打印。许多本机 Android™ 应用程序支持打印。

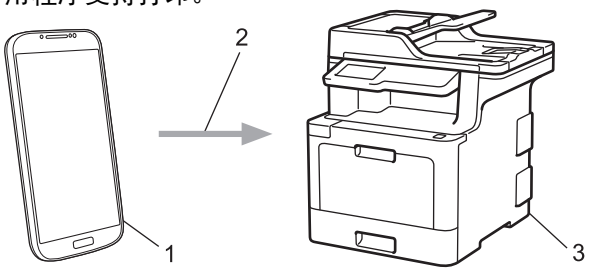

1. Android™ 4.4 或更高版本
2. Wi-Fi® 连接
3. 您的 Brother 设备

必须从 Google Play™ Store 下载 Mopria® 打印服务，并将其安装到您的 Android™ 设备上。使用此服务前必须先将其打开。

相关信息

- 移动/网络连接

Brother iPrint&Scan

使用 Brother iPrint&Scan 从各种移动设备打印和扫描。

- 对于 Android™ 设备

  Brother iPrint&Scan 允许您直接从 Android™ 设备使用本 Brother 设备的功能，而无需使用计算机。

  请转到兄弟（中国）商业有限公司的技术服务支持网站（**驱动和软件**）上您的设备型号的 www.95105369.com 页面下载 Brother iPrint&Scan。

- 对于 Apple 设备

  Brother iPrint&Scan 允许您直接从 Apple 设备使用本 Brother 设备的功能。

  从 App Store 下载并安装 Brother iPrint&Scan。

- 对于 Windows 设备

  Brother iPrint&Scan 允许您直接从 Windows 设备使用本 Brother 设备的功能，而无需使用计算机。

  从 Microsoft Store 下载并安装 Brother iPrint&Scan。

更多详细信息 ➤➤ *基于移动设备的打印及扫描说明书（适用于 Brother iPrint&Scan）* 请转到兄弟(中国)商业有限公司的技术服务支持网站（www.95105369.com）上您的设备型号的**产品手册**页面。

相关信息

- 移动/网络连接

近场通信（NFC）

近场通信（NFC）允许近距离范围内的两个设备之间进行简单交易、数据交换和无线连接。

如果您的 Android™ 设备启用了 NFC，将其轻触本设备操作面板上的 NFC 符号即可打印该设备中的数据（照片、PDF 文件、文本文件、网页和电子邮件信息）或将照片和文档扫描到设备中。

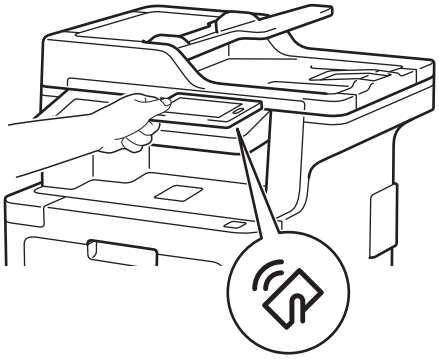

要用此功能，必须将 Brother iPrint&Scan 下载并安装到您的 Android™ 设备。更多详细信息 ➤➤ *基于移动设备的打印及扫描说明书（适用于 Brother iPrint&Scan）* 请转到兄弟(中国)商业有限公司的技术服务支持网站（www.95105369.com）上您的设备型号的**产品手册**页面。

相关信息

- 移动/网络连接
- 注册外接 IC 卡读卡器

注册外接 IC 卡读卡器

连接外接 IC 卡读卡器时，使用网络基本管理注册读卡器。您的设备可连接支持 HID 级别驱动程序的外接 IC 卡读卡器。

1. 打开您的网络浏览器。
2. 在您的浏览器地址栏中输入 "http://machine's IP address"（其中，"machine's IP address" 为本设备的 IP 地址）。

   例如：

   http://192.168.1.2
3. 默认情况下不需要密码。 如果之前已经设置了密码，请输入您的密码，然后点击 。
4. 点击**管理员**选项卡。
5. 点击**外部读卡器**菜单，然后输入必要信息。
6. 点击**提交**。
7. 重新启动本 Brother 设备以激活配置。

相关信息

- 近场通信 (NFC)

ControlCenter

使用 Brother ControlCenter 软件实用程序快速访问您经常使用的应用程序。 使用 ControlCenter 可直接访问指定的应用程序。

- ControlCenter4 (Windows)
- ControlCenter2 (Mac)

ControlCenter4 (Windows)

- 在 ControlCenter4 中更改操作模式 (Windows)
- 使用 ControlCenter4 标准模式进行扫描 (Windows)
- 使用 ControlCenter4 高级模式进行扫描 (Windows)
- 使用 ControlCenter4 设置 Brother 设备 (Windows)
- 使用 ControlCenter4 高级模式创建自定义选项卡 (Windows)

在 ControlCenter4 中更改操作模式 (Windows)

ControlCenter4 有两种操作模式：**标准模式**和**高级模式**。 可随时更改模式。

标准模式

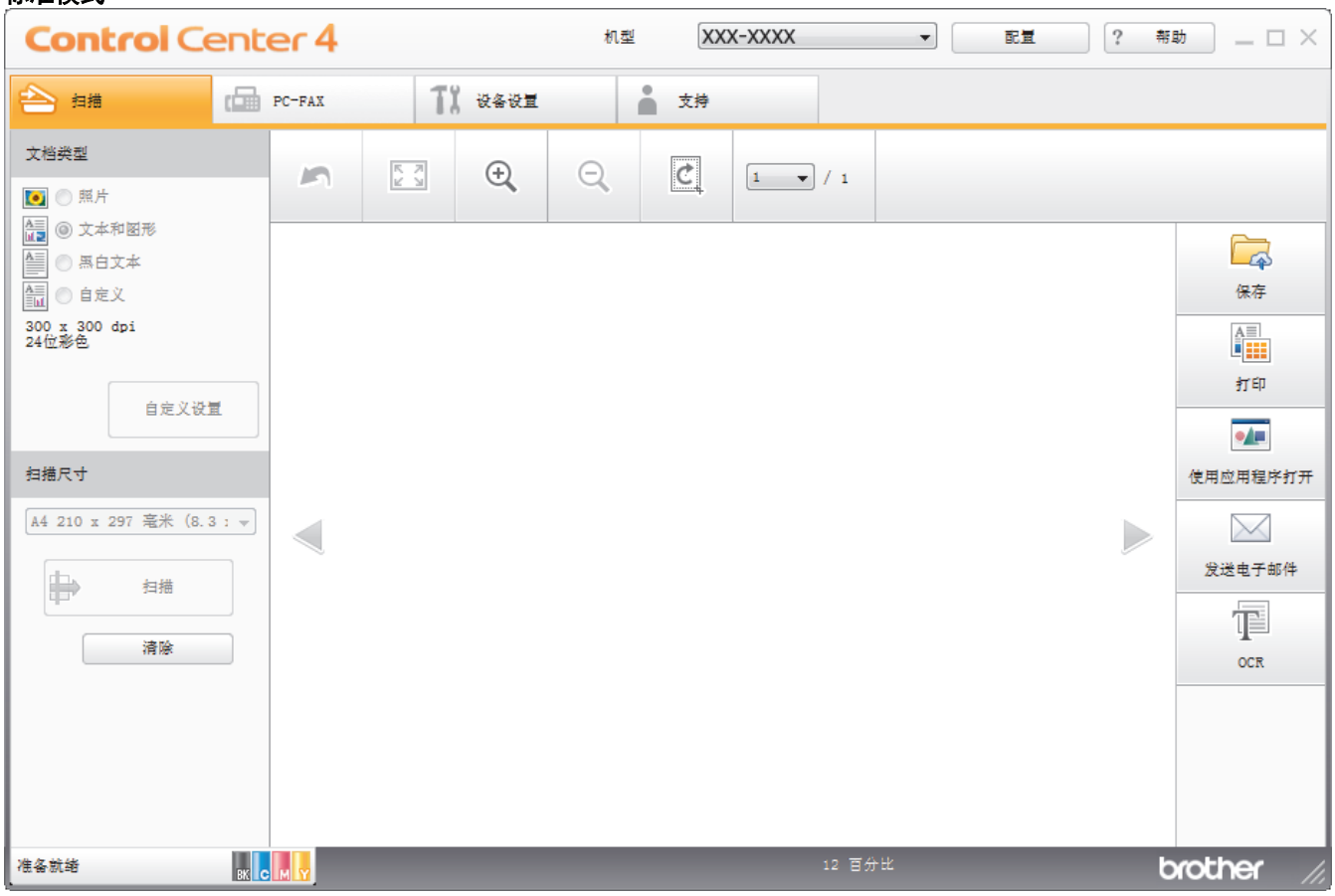

高级模式

- **标准模式**

  在 ControlCenter4 标准模式下，您可以方便地使用设备的主要功能。

- **高级模式**

  在 ControlCenter4 高级模式下，您可以更好地控制设备功能的具体设置，并可自定义单键扫描操作。

若要更改操作模式：

1. 点击任务栏中的 （ControlCenter4） 图标，然后选择**打开**。
2. 点击**配置**按钮，然后选择**模式选择**。
3. 出现模式选择对话框。 选择**标准模式**或**高级模式**选项。

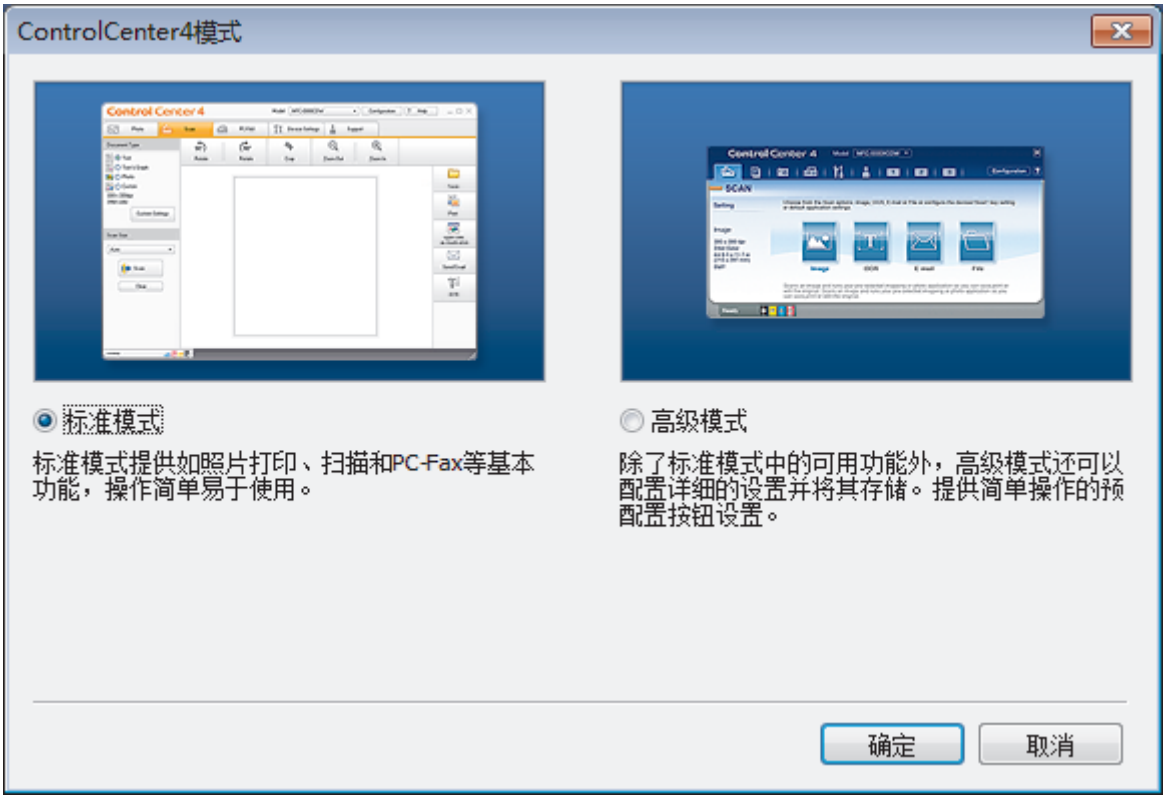

4. 点击**确定**。

相关信息

- ControlCenter4 (Windows)

使用 ControlCenter4 标准模式进行扫描 (Windows)

通过 ControlCenter4 标准模式使用设备的主要功能。

- 使用 ControlCenter4 标准模式进行扫描 (Windows)
- 使用 ControlCenter4 标准模式将扫描数据作为 PDF 文件保存至文件夹 (Windows)
- 使用 ControlCenter4 标准模式自动扫描文档的两面 (Windows)
- ControlCenter4 标准模式的扫描设置 (Windows)

使用 ControlCenter4 高级模式进行扫描 (Windows)

在 ControlCenter4 高级模式下，您可以更好地控制设备功能的具体设置，并可自定义单键扫描操作。

- 使用 ControlCenter4 高级模式扫描照片和图像 (Windows)
- 使用 ControlCenter4 高级模式将扫描数据作为 PDF 文件保存至文件夹 (Windows)
- 使用 ControlCenter4 高级模式自动扫描文档的两面 (Windows)
- 使用 ControlCenter4 高级模式扫描身份证的两面 (Windows)
- 使用 ControlCenter4 高级模式扫描到电子邮件附件 (Windows)
- 使用 ControlCenter4 高级模式扫描到可编辑文本文件 (OCR) (Windows)
- ControlCenter4 高级模式的扫描设置 (Windows)

使用 ControlCenter4 设置 Brother 设备 (Windows)

如果安全功能锁已启用，则无法使用远程设置。

1. 点击任务栏中的 (ControlCenter4) 图标，然后点击**打开**。
2. 点击**设备设置**选项卡。
3. 点击**远程设置**按钮。
4. 根据需要配置设置。

导出

点击此按钮将当前配置的设置保存到文件中。

点击**导出**保存设备的地址簿或所有设置。

导入

点击可导入文件并读取其设置。

打印

点击此按钮在设备上打印选定项目。数据上传到设备中才可进行打印。 点击**应用**上传新数据到设备中，然后点击**打印**。

确定

点击此按钮向设备上传数据并退出远程设置程序。 如果显示错误信息，请确认数据是否正确，然后点击**确定**。

取消

点击此按钮退出远程设置程序且不上传数据到设备中。

应用

点击此按钮向设备上传数据且不从远程设置程序中退出。

5. 点击 **确定**。

- 若计算机受防火墙保护而无法使用远程设置，您可能需要配置防火墙设置以允许通过端口号 137 和 161 通信。
- 如果您正在使用 Windows 防火墙并已从安装光盘安装了 Brother 软件和驱动程序，则必要的防火墙设置已完成。

相关信息

- ControlCenter4 (Windows)
- 远程设置 (Windows)

使用 ControlCenter4 高级模式创建自定义选项卡 (Windows)

可根据您喜欢的设置创建最多三个自定义选项卡，每个选项卡最多包含五个自定义按钮。

选择**高级模式**作为 ControlCenter4 的模式设置。

1. 点击任务栏中的 (**ControlCenter4**) 图标，然后点击**打开**。
2. 点击**配置**按钮，然后选择**创建自定义选项卡**。
   将创建一个自定义选项卡。
3. 若要更改自定义选项卡的名称，右击自定义选项卡，然后选择**重命名自定义选项卡**。
4. 点击**配置**按钮，选择**创建自定义按钮**，然后选择要创建的按钮。
   出现设置对话框。
5. 输入按钮名称，必要时更改设置。 点击**确定**。
   设置选项根据所选按钮的不同而有所差异。

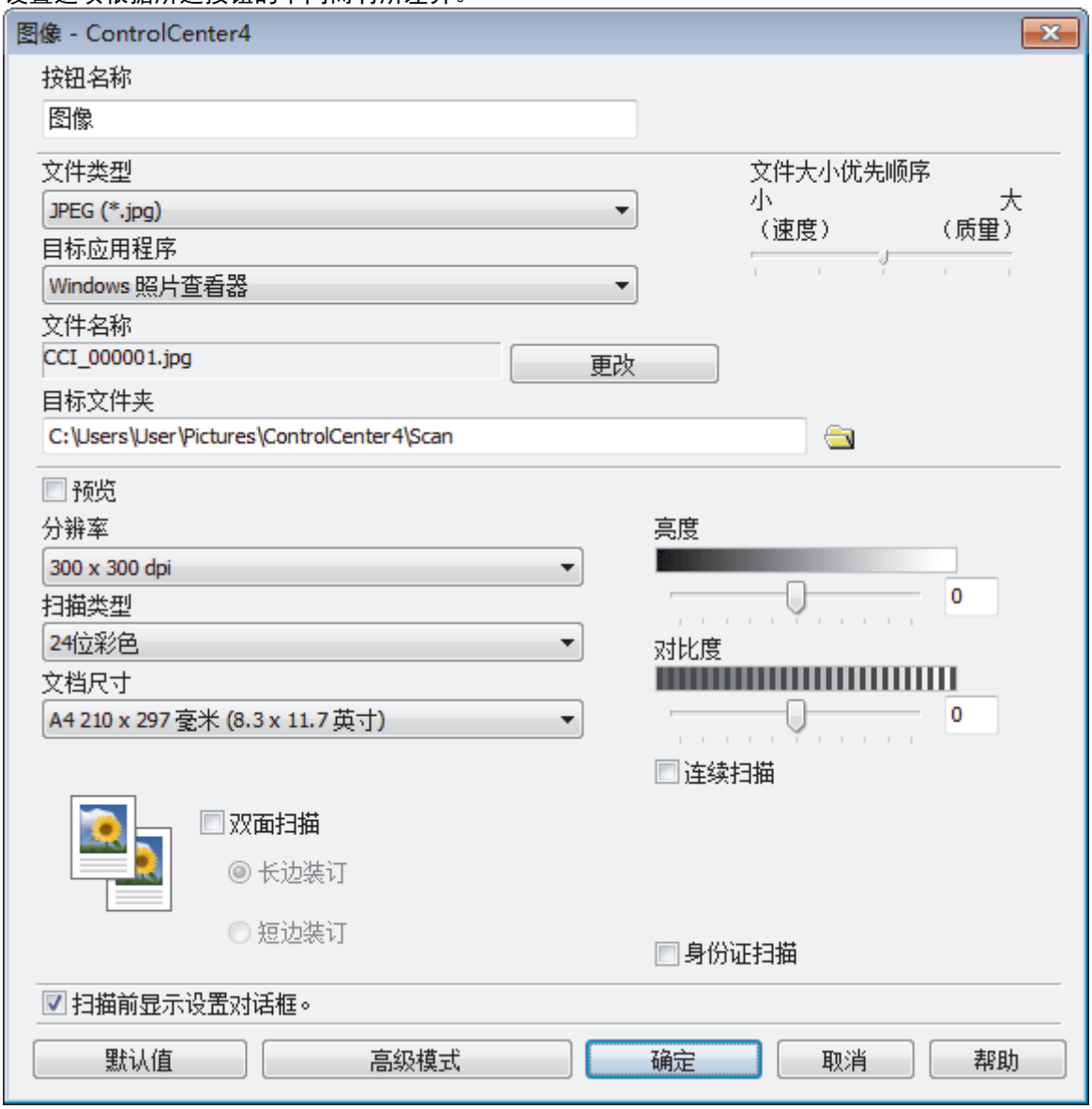

可以更改或删除创建的选项卡、按钮或设置。 点击**配置**按钮，然后遵循菜单说明进行操作。

相关信息

- ControlCenter4 (Windows)

ControlCenter2 (Mac)

- 使用 ControlCenter2 扫描 (Mac)
- 使用 ControlCenter2 设置 Brother 设备 (Mac)

使用 ControlCenter2 扫描 (Mac)

使用 Brother 的 ControlCenter 软件，可扫描照片并将扫描数据保存为 JPEG、PDF 或其他文件格式。

- 使用 ControlCenter2 扫描 (Mac)
- 使用 ControlCenter2 将扫描数据作为 PDF 文件保存至文件夹 (Mac)
- 使用 ControlCenter2 自动扫描文档的两面 (Mac)
- 使用 ControlCenter2 扫描身份证的两面 (Mac)
- 使用 ControlCenter2 扫描到电子邮件附件 (Mac)
- 使用 ControlCenter2 扫描到可编辑文本文件 (OCR) (Mac)
- ControlCenter2 的扫描设置 (Mac)

使用 ControlCenter2 设置 Brother 设备 (Mac)

如果安全功能锁已启用，则无法使用远程设置。

1. 在 Finder (**查找程序**)菜单栏中，点击**前往** > **应用程序** > **Brother**，然后双击 (**ControlCenter**) 图标。
   出现 **ControlCenter2** 屏幕。
2. 点击**设备设定**选项卡。
3. 点击**远程设置**按钮。
   将出现远程设置程序屏幕。

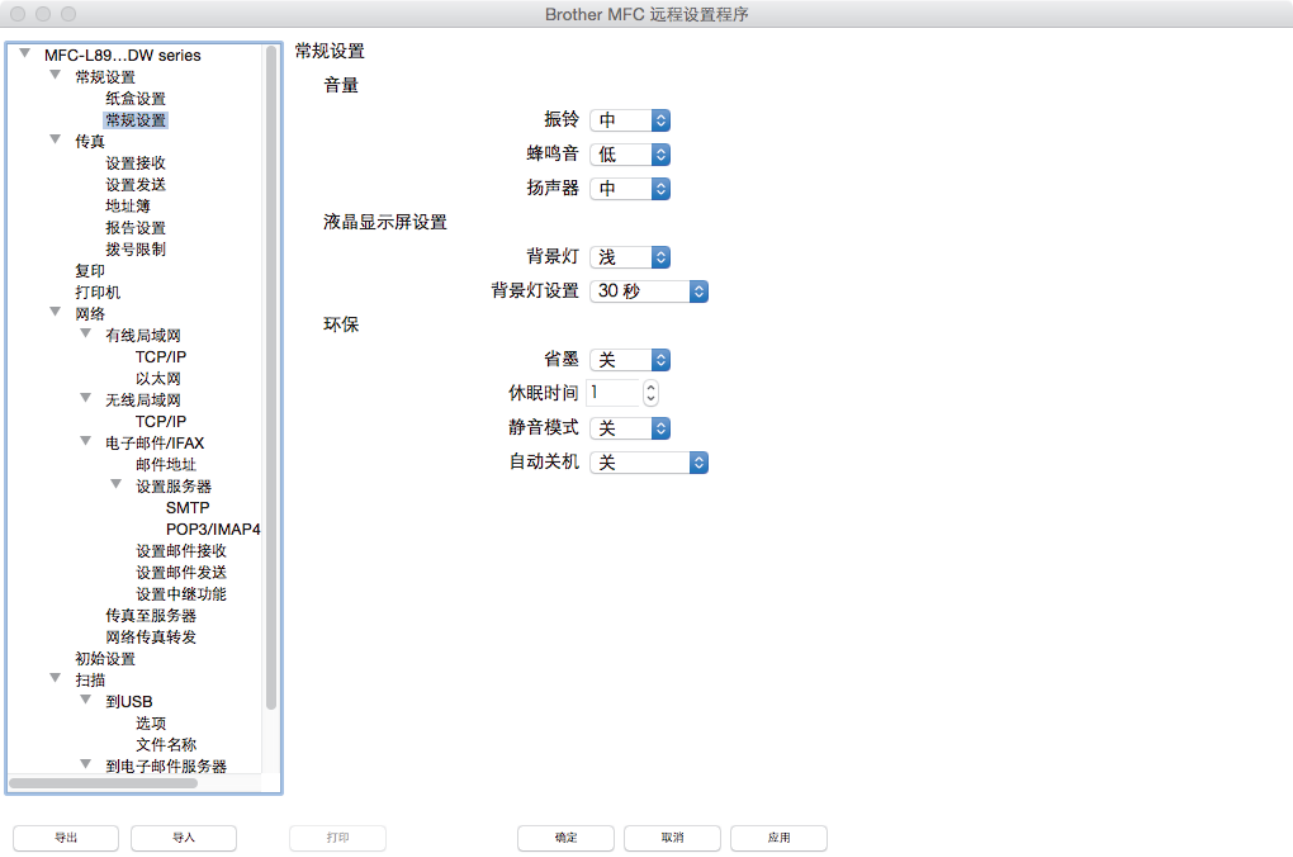

4. 根据需要配置设置。

导出

点击此按钮将当前配置的设置保存到文件中。

点击**导出**保存设备的地址簿或所有设置。

导入

点击可导入文件并读取其设置。

打印

点击此按钮在设备上打印选定项目。数据上传到设备中才可进行打印。点击**应用**将新数据上传至设备，然后点击**打印**。

确定

点击此按钮向设备上传数据并退出远程设置程序。如果显示错误信息，请重新输入正确的数据，然后点击**确定**。

取消

点击此按钮退出远程设置程序且不上传数据到设备中。

应用

点击此按钮向设备上传数据且不从远程设置程序中退出。

5. 完成后，点击**确定**。

相关信息

- ControlCenter2 （Mac）
- 远程设置 （Mac）

故障排除

根据本节内容解决您在使用本 Brother 设备过程中可能会遇到的常见问题。 您可以自行解决大部分问题。

重要事项

若要获得技术帮助，您可以致电 Brother 呼叫中心。
使用非 Brother 正品耗材可能会影响打印质量、硬件性能和设备可靠性。

如果需要其他帮助，请转到 兄弟(中国)商业有限公司的技术服务支持网站 www.95105369.com。

首先，请进行以下检查：

- 设备的电源线是否连接正确，设备电源是否已打开。 ➤➤ *快速安装指南*
- 所有的保护件是否已拆除。 ➤➤ *快速安装指南*
- 纸张是否已正确装入纸盒。
- 接口电缆是否已正确连接设备和计算机，或是否在设备和计算机上均设置了无线连接。
- 错误和维护信息

如果通过上述检查步骤没有解决问题，请确定问题，然后 ➤➤ *相关信息*

相关信息

- 错误和维护信息
- 原稿卡纸
- 卡纸
- 打印问题
- 提高打印质量
- 电话和传真问题
- 网络问题
- AirPrint 问题
- 其他问题
- 查看设备信息
- 重置 Brother 设备

错误和维护信息

(MFC-L8900CDW)

液晶显示屏上显示错误时，如果您的 Android™ 设备支持 NFC 功能，将您的设备轻触 Brother 设备上的 NFC 符号，即可访问兄弟（中国）商业有限公司的技术服务支持网站并在您的设备上浏览最新的常见问题解答。(可能会受到您的移动电话服务供应商的信息和数据速率影响。)

确保您的 Brother 设备和 Android™ 设备的 NFC 设置都已打开。

任何一种完善的办公产品都有可能出现错误、需要更换耗材。 此时，设备会识别错误或必要的日常维护并显示相应信息。 下表列出了最常见的错误和维护信息。

遵循**措施**列中的说明解决错误和清除信息。

您可以自行解决大部分问题并进行日常维护。若需更多提示，请访问 www.95105369.com，然后点击**常见问题解答与产品使用技巧**页面。

错误信息	原因	措施
[禁用双面]	设备后盖未完全合上。	合上设备后盖，直到其锁定在关闭位置。
[禁用双面] [重新装入纸张，然后按[重试]。]	尽管纸盒中的纸张尺寸与从操作面板或打印机驱动程序中选择的纸张尺寸相匹配，但是当纸盒中出现不同尺寸的其他纸张时，本设备将停止打印。	确保纸盒中仅装有您在操作面板或打印机驱动程序中所选尺寸的纸张，然后按[启动]。
	设备还未完成双面打印时，纸盒即被拉出。	重新安装纸盒，然后按[启动]。
[拒绝访问]	您要使用的功能受到安全功能锁 3.0 的限制。	请致电管理员检查您的安全功能锁设置。
[校准]	校准失败。	• 按住 关闭设备电源。等待数秒后再重新打开。使用液晶显示屏再次执行色彩校准。 • 装入新的转印带单元。 • 如果问题仍然存在，请联系 Brother 呼叫中心或您当地的 Brother 经销商。
[墨粉盒错误]	墨粉盒安装不正确。	拉出硒鼓单元，取出液晶显示屏所示颜色的墨粉盒，然后将墨粉盒重新装回硒鼓单元。将硒鼓单元重新装回设备。 如果问题仍然存在，请联系 Brother 呼叫中心或您当地的 Brother 经销商。
[通信错误]	电话线路质量较差，导致通信错误。	再次发送传真或将设备连接至其他电话线路。如果问题仍然存在，请联系电信局检查电话线路。
[凝露]	室温发生变化后，设备内部可能会形成冷凝。	使设备保持开启状态。使前盖处于打开位置并等待 30 分钟，然后关闭设备电源，合上前盖。再重新打开设备电源。
[正在冷却]	设备内部温度过高。设备会暂停当前打印作业并进入冷却模式。	等待设备完成冷却。确保设备的所有通风口都没有任何堵塞物。 设备冷却后，将自动恢复打印。
[盖子未合上]	前盖未完全合上。	打开再紧紧地合上设备前盖。
[盖子未合上]	打开电源时，定影单元盖未完全合上或设备后部发生卡纸。	合上位于设备后盖内侧的定影单元盖。 确保设备后部没有卡纸，然后合上定影单元盖。
[盖子未合上]	自动进稿器盖板未完全合上。	合上自动进稿器盖板。 如果错误信息仍未消除，请按 。

错误信息	原因	措施
[连接中断]	对方或对方的传真设备终止了此次呼叫。	尝试重新发送或接收。 如果通话反复停止且您正在使用 VoIP（IP 语音）系统，请尝试将兼容性更改为基本（VoIP）。
[原稿卡纸]	未正确插入或装入原稿，或者从自动进稿器扫描的原稿太长。	从自动进稿器单元中取出卡住的纸张。 清除自动进稿器单元送纸通道中的任何纸屑或碎纸。 按 ✕。
[耗材] [硒鼓即将用尽]	硒鼓单元寿命即将耗尽。	请在液晶显示屏显示[更换硒鼓]前订购一个新的硒鼓单元。
[硒鼓错误]	必须清洁硒鼓单元上的电晕丝。	清洁硒鼓单元上的电晕丝。 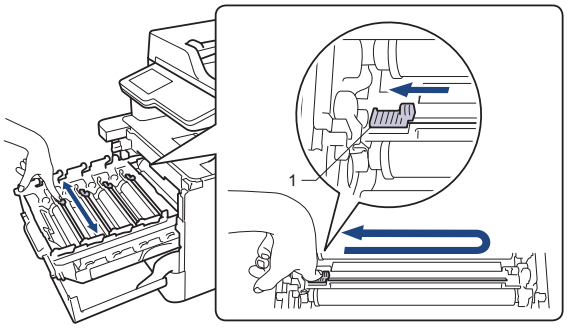 ➤➤ *相关信息:清洁电晕丝* 如果问题仍然存在，请更换新硒鼓单元。
	硒鼓单元或墨粉盒和硒鼓单元组件安装不正确。	取出硒鼓单元，将墨粉盒从硒鼓单元中取出，然后将墨粉盒装回硒鼓单元。将硒鼓单元装回设备。
[硒鼓停止]	需要更换硒鼓单元。	更换硒鼓单元。
[双面卡纸]	纸盒或定影单元下方发生卡纸。	取出纸盒或打开后盖，以拉出所有卡纸。
[内部卡纸]	设备内部发生卡纸。	打开前盖，取出墨粉盒和硒鼓单元组件，然后拉出所有卡纸。合上前盖。
[进纸托板卡纸]	多功能进纸板发生卡纸。	取出多功能进纸板内部和周围的所有卡纸。按[重试]。
[后部卡纸]	设备后部发生卡纸。	打开定影单元盖，取出所有卡纸。合上定影单元盖。如果错误信息仍未消除，请按[重试]。
[纸盒 1 卡纸] [纸盒 2 卡纸] [纸盒 3 卡纸] [纸盒 4 卡纸]	所示纸盒发生卡纸。	如液晶显示屏上的动画所示，拉出纸盒并取出所有卡纸。
[超出限制]	已达到安全功能锁 3.0 中设置的打印限制。	请致电管理员检查您的安全功能锁设置。
[介质类型不匹配]	打印机驱动程序中指定的介质类型与设备菜单中指定纸张类型不同。	将正确类型的纸张装入液晶显示屏所示纸盒中，然后在设备的纸张类型设置中选择正确的介质类型。
[无转印带单元]	转印带单元未安装或安装不正确。	重新安装转印带单元。
[不支持集线器]	USB 直接打印接口上连接了 USB 集线器设备。	拔出 USB 直接打印接口上的 USB 集线器设备。
[无硒鼓单元]	硒鼓单元安装不正确。	重新安装墨粉盒和硒鼓单元组件。

错误信息	原因	措施
[无纸]	设备中缺纸或纸张未正确装入纸盒。	• 打开纸盒补充纸张。确保纸张导块已调整至正确的尺寸。 • 如果纸盒中有纸张，取出并重新装入。确保纸张导块已调整至正确的尺寸。 • 纸盒不能装得过满。
[纸盒 1 无进纸] [纸盒 2 无进纸] [纸盒 3 无进纸] [纸盒 4 无进纸]	本设备无法从所示纸盒进纸。	拉出液晶显示屏所示纸盒，取出所有卡纸。
[进纸托板无纸]	多功能进纸板中缺纸或纸张未正确装入多功能进纸板。	执行以下操作中的一项： • 打开多功能进纸板补充纸张。确保纸张导块已调整至正确的尺寸。 • 如果纸盒中有纸张，取出并重新装入。确保纸张导块已调整至正确的尺寸。
[纸盒 1 无纸] [纸盒 2 无纸] [纸盒 3 无纸] [纸盒 4 无纸]	本设备无法从所示纸盒进纸。	执行以下操作中的一项： • 打开液晶显示屏所示纸盒补充纸张。确保纸张导块已调整至正确的尺寸。 • 如果纸盒中有纸张，取出并重新装入。确保纸张导块已调整至正确的尺寸。 纸盒不能装得过满。
[无墨粉]	液晶显示屏所示颜色的墨粉盒未安装或安装不正确。	将液晶显示屏所示颜色的墨粉盒从硒鼓单元中取出，然后将墨粉盒装回硒鼓单元。如果问题仍然存在，请更换墨粉盒。
[无纸盒 1] [无纸盒 2] [无纸盒 3] [无纸盒 4]	纸盒未安装或安装不正确。	重新安装液晶显示屏所示纸盒。
[无废粉仓]	废粉仓未安装或安装不正确。	重新安装废粉仓。
[传真内存已满]	设备的传真内存已满。	如果正在使用传真预览功能，删除不需要的接收传真数据。 如果正在使用内存接收功能且没有使用传真预览功能，则打印接收的传真数据。 ➤➤ *相关信息：打印设备内存中存储的传真*
[内存已满]	设备的内存已满。	**如果正在进行传真发送或复印操作** 执行以下操作中的一项： • 按 [现在发送] 发送已扫描的页面。 • 按 [部分打印] 复印已扫描的页面。 • 按 [退出] 或 ，待正在进行的其他操作结束后再试一次。 **如果正在进行扫描操作** • 将文档分为多个部分。 • 降低分辨率。 • 缩小文件尺寸。 • 选择高压缩 PDF 文件类型。 • 清除内存中的传真。 **如果正在进行打印操作** 按 并降低打印分辨率。

错误信息	原因	措施
[纸张不足] [纸盒 1 纸张不足] [纸盒 2 纸张不足] [纸盒 3 纸张不足] [纸盒 4 纸张不足]	纸盒即将缺纸。	打开液晶显示屏所示纸盒补充纸张。
[打印数据已满]	设备的内存已满。	按 并删除之前存储的加密打印数据。
[无法打印] ##	设备存在机械故障。	• 按住 关闭设备电源，等待数分钟后再重新打开。 • 如果问题仍然存在，请联系 Brother 呼叫中心。
[配准]	配准失败。	• 按住 关闭设备电源。等待数秒后再重新打开。使用液晶显示屏再次执行色彩配准。 • 装入新的转印带单元。 • 如果问题仍然存在，请联系 Brother 呼叫中心或您当地的 Brother 经销商。
[耗材] [更换硒鼓]	需要更换硒鼓单元。	更换新的硒鼓单元。
	安装新的硒鼓后未重置硒鼓单元计数器。	重置硒鼓单元计数器。 请参见新硒鼓单元附带的说明书。
[更换墨粉盒]	墨粉盒寿命已尽。设备停止所有打印操作。 当内存可用时，传真将被存储在内存中。	更换液晶显示屏所示颜色的墨粉盒。
[更换废粉仓]	需要更换废粉仓。	更换新的废粉仓。
[无法扫描]	原稿太长，无法进行双面扫描。	按 。 对于双面扫描，请使用 A4 尺寸的纸张。其他纸张必须符合以下尺寸： 长度： 147.3 ～ 355.6 毫米 宽度： 105 ～ 215.9 毫米
[无法扫描] ##	设备存在机械故障。	• 按住 关闭设备电源，然后再重新打开。 • 如果问题仍然存在，请联系 Brother 呼叫中心。
[自我诊断]	定影单元在指定时间内未达到指定的温度。	按住 关闭设备电源，等待数秒后再重新打开。打开设备电源，等待 15 分钟后再使用。
	定影单元温度过高。	
[服务错误] ##	设备的固件存在问题。	• 请联系 Brother 呼叫中心。
[短纸张]	纸盒中的纸张过短，设备无法将其输出到出纸托板上。	打开后盖（后出纸托板）并将打印的纸张输出到后出纸托板上。取出打印的纸张，然后按[重试]。
[尺寸错误]	指定纸盒不支持打印机驱动程序中指定的纸张尺寸。	选择指定纸盒支持的纸张尺寸。
[双面尺寸错误]	设备纸张尺寸设置中指定的纸张尺寸不适合进行自动双面打印。	按 （如有需要）。 将正确尺寸的纸张装入纸盒中，并根据纸张尺寸设置纸盒。 选择双面打印支持的纸张尺寸。 适用于自动双面打印的纸张尺寸为 A4。
	纸盒中的纸张尺寸不正确，不适合进行自动双面打印。	
[尺寸不匹配]	纸盒中的纸张尺寸错误。	将正确尺寸的纸张装入液晶显示屏所示纸盒中，并根据纸盒设置纸张的尺寸。

错误信息	原因	措施
[耗材] [转印带将用尽]	转印带单元寿命即将耗尽。	请在液晶显示屏显示[更换转印带]前订购一个新的转印带单元。
[耗材] [更换转印带]	需要更换转印带单元。	更换新的转印带单元。
[耗材] [墨粉将用完：] X (X 表示寿命即将耗尽的墨粉盒或硒鼓单元的颜色。BK = 黑色；C = 青色；M = 品红色；Y= 黄色。)	如果液晶显示屏上显示此信息，您仍可打印。墨粉盒寿命将尽。	请在液晶显示屏显示[更换墨粉盒]前订购一个新的墨粉盒。
[耗材] [废粉仓寿命将尽]	废粉仓将满。	请在液晶显示屏显示[更换废粉仓]前订购一个新的废粉仓。
[墨粉盒错误]	一个或多个墨粉盒未安装或安装不正确。	拉出硒鼓单元。取出所有墨粉盒，然后将它们装回硒鼓单元。
[纸盒过多]	已安装的选配纸盒数量超出最大数量。	减少选配纸盒数量。
[触摸屏初始化失败]	接通电源完成初始化前，触碰了触摸屏。	确保没有任何物体触碰触摸屏。
	碎屑可能会留在触摸屏下方及其边框之间。	将卡片纸等硬纸板插入触摸屏下方及其边框之间，前后滑动将碎屑推出。
[纸盒 2 错误] [纸盒 3 错误] [纸盒 4 错误]	选配低位纸盒安装不正确。	重新安装低位纸盒。
[不可用的设备]	USB 直接打印接口上连接了已加密或不支持的 USB 设备或 USB 闪存盘。	拔出 USB 直接打印接口上的 USB 设备。
[不可用的设备] [移除设备。 关闭电源，然后重新打开。]	USB 直接打印接口上连接了已损坏的 USB 设备或高功耗 USB 设备。	• 拔出 USB 直接打印接口上的 USB 设备。 • 按住 ⏻ 关闭设备电源，然后再重新打开。
[进纸托板纸张尺寸错误] [纸盒 1 纸张尺寸错误] [纸盒 2 纸张尺寸错误] [纸盒 3 纸张尺寸错误] [纸盒 4 纸张尺寸错误]	复印过程中指定纸盒中的纸张用完，而设备无法从下一个优先纸盒送入相同尺寸的纸张。	打开纸盒补充纸张。

相关信息

- 故障排除
- 传送传真或传真日志报告
- 更换耗材
- 将纸张装入纸盒并进行打印
- 将纸张装入进纸托板并进行打印
- 更换硒鼓单元
- 清洁电晕丝

传送传真或传真日志报告

如果液晶显示屏上显示：

- ［无法打印］##
- ［无法扫描］##

Brother 建议您将传真传送至其他传真设备或计算机。

您还可以传送传真日志报告，以查看是否有需要传送的传真。

如果在传真传送完成后液晶显示屏上出现错误信息，请断开 Brother 设备电源几分钟，然后再重新连接。

相关信息

- 错误和维护信息
- 将传真传送到另一传真设备上
- 将传真传送到您的计算机上
- 将传真日志报告传送到另一传真设备上

将传真传送到另一传真设备上

如果尚未设置本机标识，则无法进入传真传送模式。

1. 按 ［设置］ > ［所有设置］ > ［服务］ > ［数据传送］ > ［传真传送］。

如果设备的主页屏幕上显示［所有设置］菜单，请跳过［设置］菜单。

2. 执行以下操作中的一项：
   - 如果液晶显示屏上显示［无数据］，表示设备的内存中没有剩余传真。按 ［关闭］。
   - 输入要接收转发传真的传真号码。
3. 按 ［传真启动］。

相关信息

- 传送传真或传真日志报告
- 设置本机标识

将传真传送到您的计算机上

1. 确保您的计算机上已安装了软件和驱动程序，然后打开计算机上的 **PC-FAX 接收**。
   执行以下操作中的一项：
   - （Windows 7）
     从 （**开始**）菜单，选择**所有程序** > **Brother** > **Brother Utilities**(**Brother 实用程序**)。
     点击下拉列表并选择本设备的型号名称（如果尚未选择）。点击左侧操作栏中的 **PC-FAX**，然后点击**接收**。
   - （Windows 8 和 Windows 10）
     点击 （**Brother Utilities**(**Brother 实用程序**)），然后点击下拉列表并选择本设备的型号名称（如果尚未选择）。点击左侧操作栏中的 **PC-FAX**，然后点击**接收**。
2. 确保您已经在设备上设置了[PC Fax 接收]。
   设置 PC-Fax 接收时，如果设备内存中有传真，液晶显示屏上将显示[发送传真到 PC?]。
3. 执行以下操作中的一项：
   - 要将所有传真传送到您的计算机上，按[是]。
   - 要退出但将传真保留在内存中，按[否]。
4. 按 。

相关信息

- 传送传真或传真日志报告

将传真日志报告传送到另一传真设备上

如果还没有设置本机标识，您就不能进入传真传送模式。

1. 按 ［设置］ > ［所有设置］ > ［服务］ > ［数据传送］ > ［传输报告］。

如果设备的主页屏幕上显示［所有设置］菜单，请跳过［设置］菜单。

2. 输入要接收转发传真日志的传真号码。
3. 按 ［传真启动］。

相关信息

- 传送传真或传真日志报告
- 设置本机标识

原稿卡纸

- 原稿卡在自动进稿器单元的顶部
- 原稿卡在原稿盖板下方
- 取出卡在自动进稿器中的小纸片

原稿卡在自动进稿器单元的顶部

1. 从自动进稿器中取出未被卡住的纸张。
2. 打开自动进稿器上盖。
3. 向左拉出卡住的原稿。 如果原稿撕裂或破损，请确保清除所有碎屑或小纸片，以避免日后卡纸。

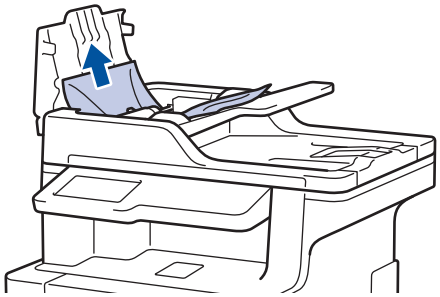

4. 合上自动进稿器上盖。
5. 按 。

相关信息

- 原稿卡纸

原稿卡在原稿盖板下方

1. 从自动进稿器中取出未被卡住的纸张。
2. 抬起原稿盖板。
3. 向右拉出卡住的原稿。 如果原稿撕裂或破损，请确保清除所有碎屑或小纸片，以避免日后卡纸。

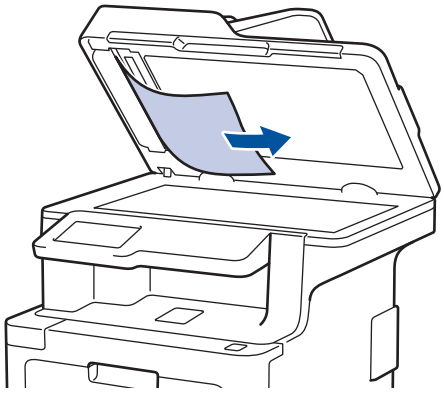

4. 合上原稿盖板。
5. 按 。

相关信息

- 原稿卡纸

取出卡在自动进稿器中的小纸片

1. 抬起原稿盖板。
2. 将卡片纸等硬纸板插入自动进稿器中，将小纸片推出。

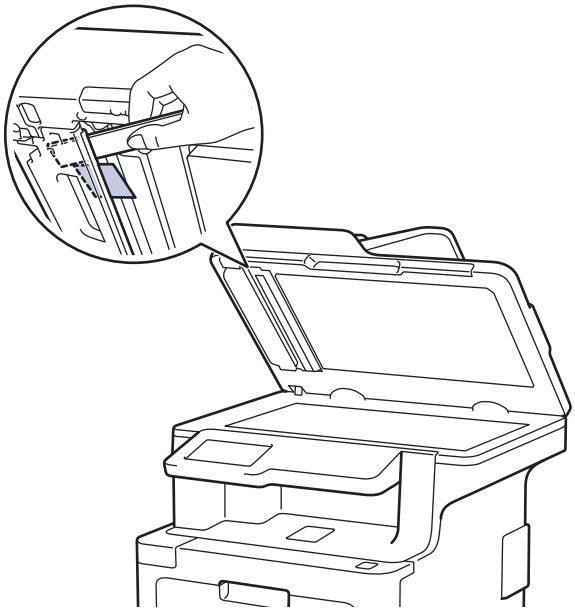

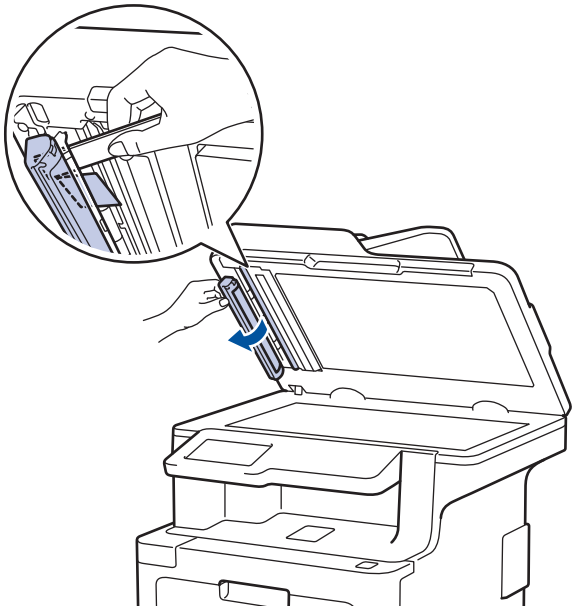

3. 合上原稿盖板。
4. 按 。

相关信息

- 原稿卡纸

卡纸

当您添加纸张时，务必从纸盒中取出剩余的纸张并使堆叠的纸张保持平整。 这将有助于防止设备一次多页进纸以及卡纸。

- 进纸托板卡纸
- 纸盒内卡纸
- 设备后部卡纸
- 设备内部卡纸
- 纸盒下方卡纸

进纸托板卡纸

如果设备的操作面板或状态监控器（状态监视器）显示设备的进纸托板卡纸，请执行以下步骤：

1. 取出进纸托板中的纸张。
2. 取出进纸托板内部和周围所有卡住的纸张。

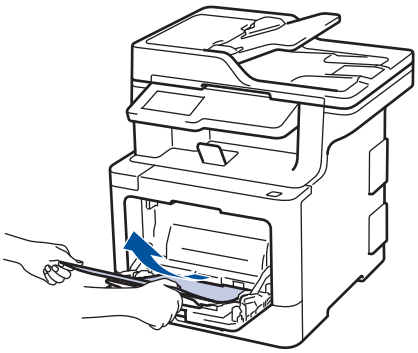

3. 展开堆叠的纸张，然后重新将纸张装入进纸托板。
4. 将纸张重新装入进纸托板，并确保纸张位于纸盒两侧的最大纸张高度标记（1）之下。将纸张前端（顶部）放在 ▲ 和 ▼ 箭头（2）之间。

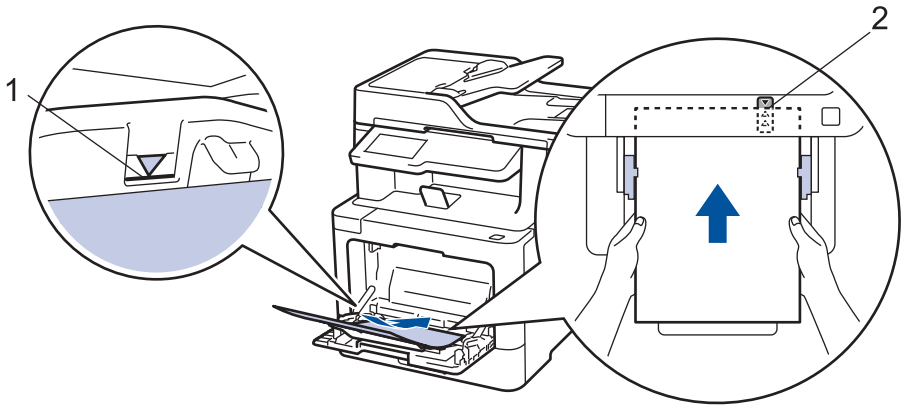

5. 遵循设备液晶显示屏上的提示进行操作。

相关信息

- 卡纸

纸盒内卡纸

如果设备的操作面板或状态监控器（状态监视器）显示纸盒卡纸，请执行以下步骤：

1. 将纸盒从设备中完全拉出。

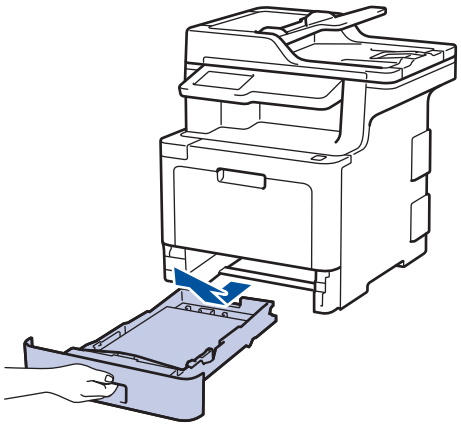

2. 慢慢拉出卡住的纸张。

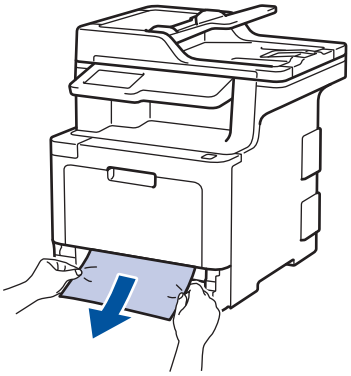

用双手向下拉出卡住的纸张，可轻松清除卡纸。

3. 展开堆叠的纸张以防卡纸，并滑动纸张导块，调整至所用纸张的尺寸。

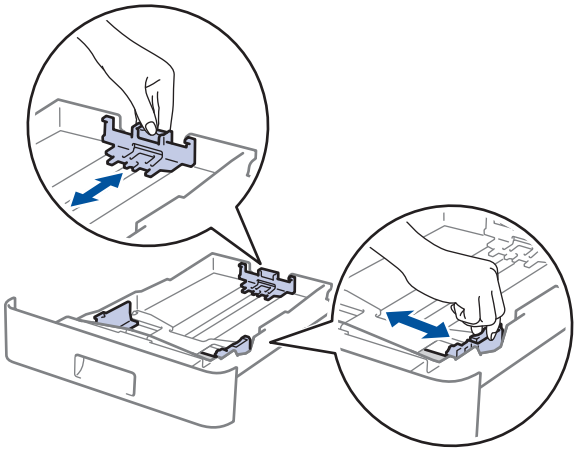

4. 确保纸张位于最大纸张容量标记（▼▼▼）之下。

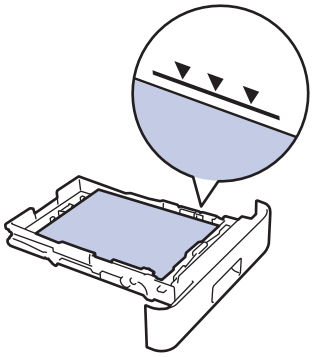

5. 将纸盒紧紧地装回设备。

相关信息

- 卡纸

设备后部卡纸

如果设备的操作面板或状态监控器（状态监视器）显示设备后部（背部）卡纸，请执行以下步骤：

1. 使设备保持开启状态并等待 10 分钟左右，以使内部风扇冷却设备内的烫热部件。
2. 打开后盖。

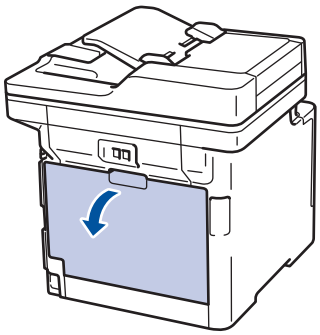

3. 朝您的方向按下两侧的绿色拉杆，以打开定影单元盖。

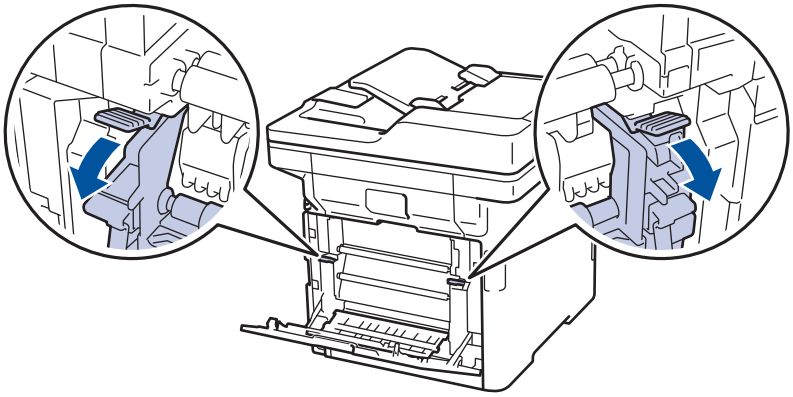

警告

高温

设备内部的零件温度会非常高。请等待设备冷却后再触摸内部零件。

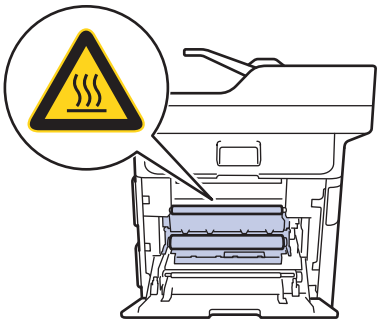

如果后盖内的灰色信封拉杆已拉到信封位置，在向下拉绿色滑块前，请先将这些拉杆向上拉回初始位置。

4. 双手轻轻地将卡住的纸张从定影单元中拉出。

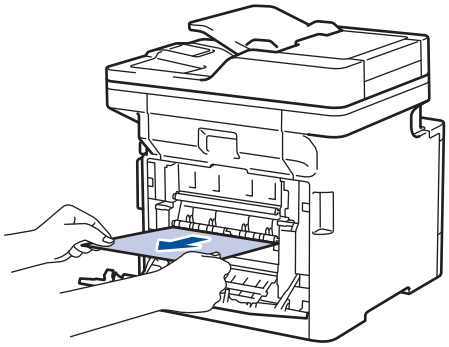

5. 合上定影单元盖。

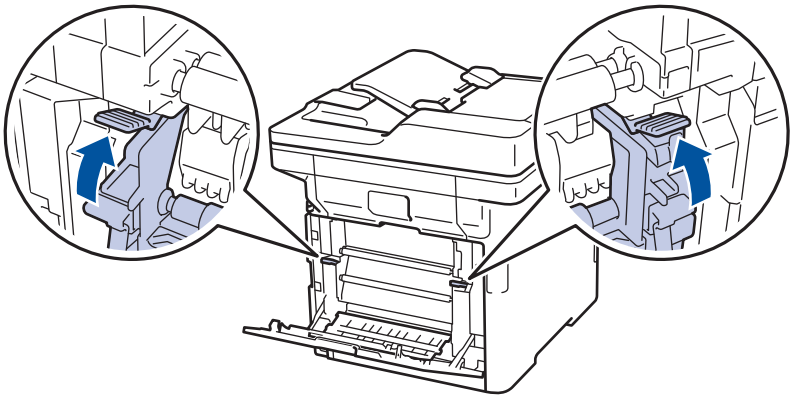

如果在信封上打印，在合上后盖前，请先将灰色信封拉杆再次下拉到信封位置。

6. 合上后盖，直到其锁定在关闭位置。

相关信息

- 卡纸

设备内部卡纸

如果设备的操作面板或状态监控器（状态监视器）显示设备内部卡纸，请执行以下步骤：

1. 按下前盖释放按钮，然后拉开前盖。

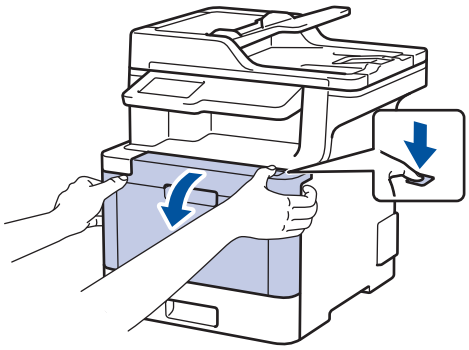

2. 握住硒鼓单元的绿色把手。从设备向外拉硒鼓单元，直至其停止。

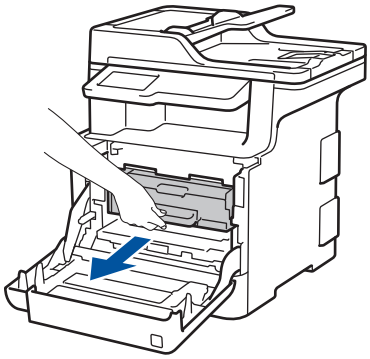

3. 逆时针旋转绿色锁定杆（1），直到其固定在释放位置。握住硒鼓单元的绿色把手，提起硒鼓单元的前侧，将硒鼓单元从设备中取出。

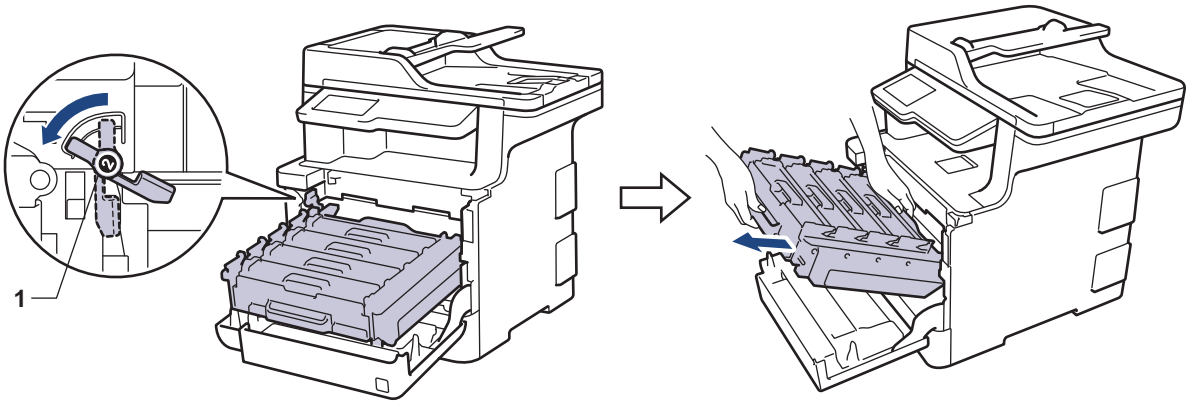

重要事项

搬运时，请握住硒鼓单元的绿色把手。切勿握住硒鼓单元的两侧。

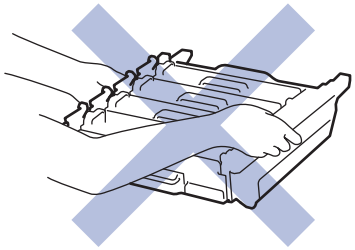

4. 慢慢拉出卡住的纸张。

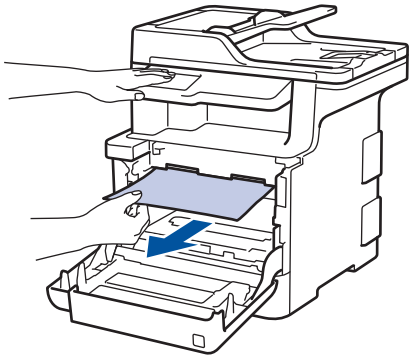

提示

为避免出现打印质量问题，切勿触摸示意图所示的阴影部分。

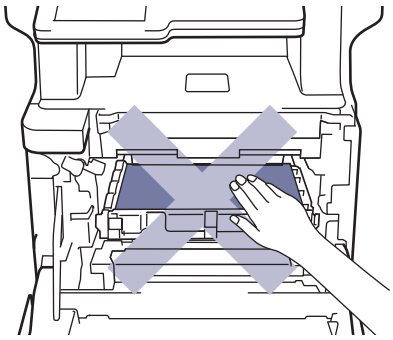

5. 确保绿色锁定杆（1）处于释放位置，如示意图所示。

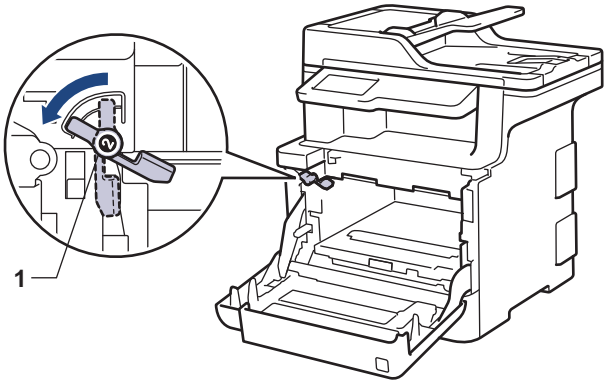

6. 将硒鼓单元轻轻滑入设备，直至其停在绿色锁定杆处。

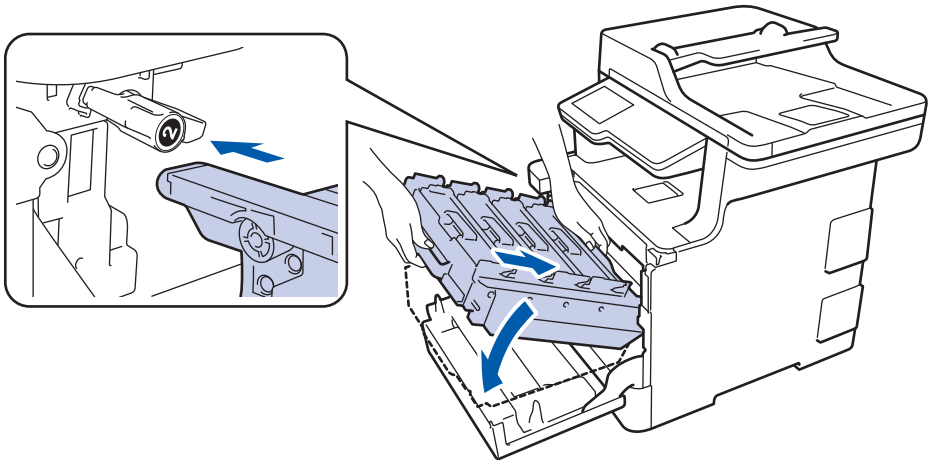

7. 将绿色锁定杆顺时针旋转至锁定位置。

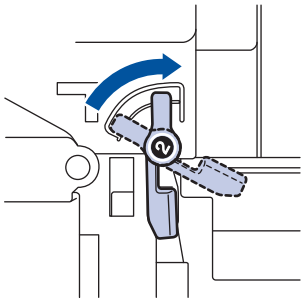

8. 握住绿色把手，将硒鼓单元推回设备，直至其锁定到位。

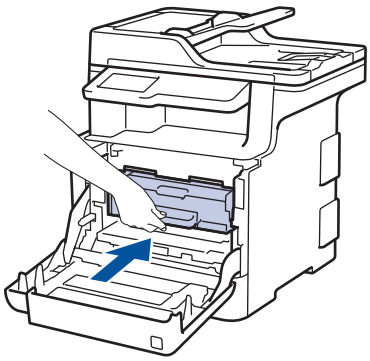

9. 合上设备前盖。

相关信息

- 卡纸

纸盒下方卡纸

如果设备的操作面板或状态监控器（状态监视器）显示纸盒卡纸，请执行以下步骤：

1. 使设备保持开启状态并等待 10 分钟左右，以使内部风扇冷却设备内的烫热部件。
2. 将纸盒从设备中完全拉出。

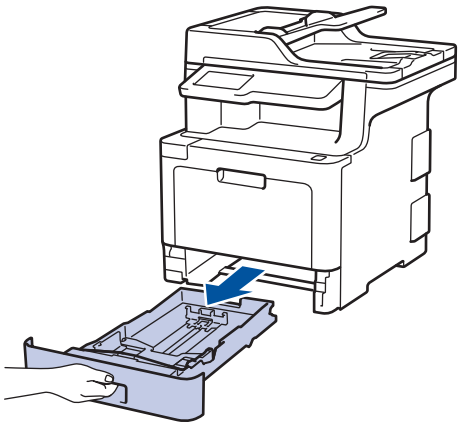

3. 确保卡住的纸张未遗留在设备内部。

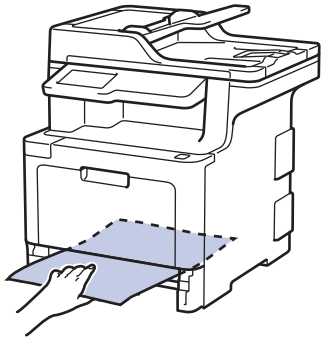

4. 如果设备内未发生卡纸，请取出纸盒中的纸张，然后翻转纸盒检查纸盒下方。

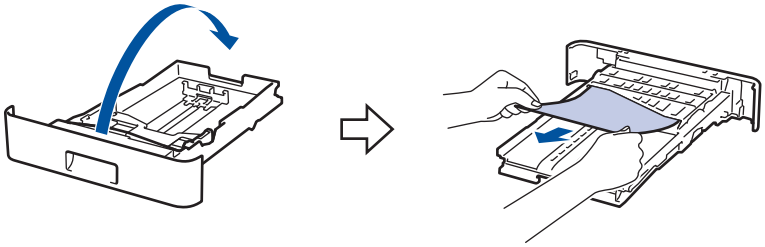

5. 如果纸盒内未发生卡纸，请打开后盖。

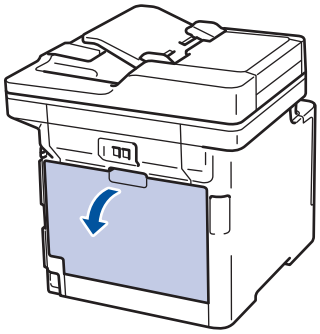

⚠ 警告

高温

设备内部的零件温度会非常高。请等待设备冷却后再触摸内部零件。

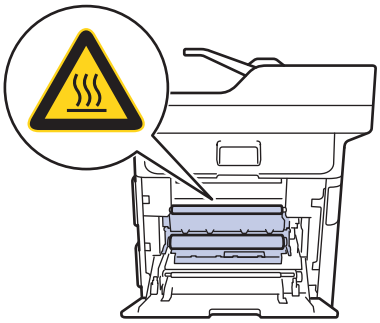

6. 双手轻轻地将卡住的纸张从设备背后拉出。

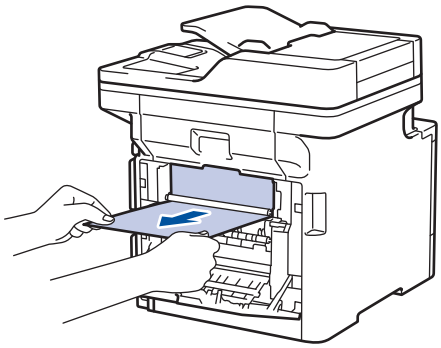

7. 合上后盖，直到其锁定在关闭位置。
8. 将纸盒紧紧地装回设备。

相关信息

- 卡纸

打印问题

问题	建议
无打印输出	确认设备不处于断电模式。 如果设备处于断电模式，按操作面板上的 ⏻，然后重新发送打印数据。
	检查是否安装并选择了正确的打印机驱动程序。
	检查状态监控器（状态监视器）或设备操作面板是否显示错误状态。
	确保设备已联网： • Windows 7 和 Windows Server 2008 R2 点击 （开始）> **设备和打印机**。右击 **Brother XXX-XXXX**，然后点击**查看现在正在打印什么**。点击菜单栏中的**打印机**。确保未选择**脱机使用打印机**。 • Windows Server 2008 点击 （开始）> **控制面板** > **硬件和声音** > **打印机**。右击 **Brother XXX-XXXX**。确保未列出**使用联机打印机**。如果列出，点击此选项设置驱动程序联机。 • Windows 8 和 Windows Server 2012 将鼠标移到桌面的右下角。出现菜单栏时，点击**设置** > **控制面板**。在**硬件和声音**类别中，点击**设备和打印机**。右击 **Brother XXX-XXXX**。点击**查看现在正在打印什么**。如果出现打印机驱动程序选项，选择合适的打印机驱动程序。点击菜单栏中的**打印机**，并确保未选中**脱机使用打印机**。 • Windows 10 和 Windows Server 2016 点击 > **Windows 系统** > **控制面板**。在**硬件和声音**类别中，点击**查看设备和打印机**。右击 **Brother XXX-XXXX**。点击**查看现在正在打印什么**。如果出现打印机驱动程序选项，选择合适的打印机驱动程序。点击菜单栏中的**打印机**，并确保未选中**脱机使用打印机**。 • Windows Server 2012 R2 点击**控制面板**屏幕上的 **Start**（**开始**）。在**硬件**类别中，点击**查看设备和打印机**。右击 **Brother XXX-XXXX**。点击**查看现在正在打印什么**。如果出现打印机驱动程序选项，选择合适的打印机驱动程序。点击菜单栏中的**打印机**，并确保未选中**脱机使用打印机**。
	• Mac 点击**系统偏好设置**菜单，然后选择**打印机与扫描仪**选项。设备处于脱机状态时，使用 − 按钮将其删除，然后使用 + 按钮重新添加。
设备不打印或停止打印。	取消打印作业并将其从设备内存中清除。打印输出可能不完整。重新发送打印数据。 ➤➤ *相关信息：取消打印作业*
文档显示在屏幕上时显示页眉或页脚，但是打印时不显示。	页面的顶端和底部存在非打印区域。 调整文档中的上下边距以匹配打印区域。
设备突然自动打印或打印不需要的数据。	取消打印作业并将其从设备内存中清除。打印输出可能不完整。重新发送打印数据。 ➤➤ *相关信息：取消打印作业*
	检查应用程序中的设置是否与设备兼容。

问题	建议
	确认已在应用程序的打印窗口中选择了 Brother 打印机驱动程序。
设备正确打印前几页，但之后某些页面出现文本缺失问题。	检查应用程序中的设置是否与设备兼容。
	设备未接收计算机发送的全部数据。确保接口电缆连接正确。
即使打印机驱动程序设置为双面打印且设备支持自动双面打印，但设备仍不进行双面打印。	检查打印机驱动程序中的纸张尺寸设置。必须选择 60 ～ 105 克/平方米的 A4 纸张。
打印速度过慢。	尝试更改打印机驱动程序的设置。 最高分辨率需要更长的时间进行数据处理、发送和打印。
	如果启用了静音模式，在打印机驱动程序或设备菜单设置中将其禁用。
设备不能进纸。	如果纸盒中有纸，请确认纸张是否平整。如果纸张卷曲，请将其抚平。有时取出纸张并将堆叠的纸张翻转后再放回纸盒即可解决问题。
	减少纸盒中的纸张数量，然后再试一次。
	确保未在打印机驱动程序中选择**多功能进纸板**作为**纸张来源**。
	清洁撮纸辊。
设备不能从进纸托板进纸。	充分展开堆叠的纸张，然后将其牢固地装入进纸托板。
	确保已在打印机驱动程序中选择**多功能进纸板**作为**纸张来源**。
设备不能送入信封。	将信封装入进纸托板。必须将应用程序中的打印信封尺寸设置为当前所用的信封尺寸。通常可在应用程序的页面设置或原稿设置菜单中完成上述设置。

相关信息

- 故障排除
- 在计算机上监控设备状态 (Windows)
- 在计算机上监控设备状态 (Mac)
- 取消打印作业
- 将纸张装入纸盒并进行打印
- 清洁撮纸辊
- 将纸张装入进纸托板并进行打印

提高打印质量

如果存在打印质量问题，请先打印测试页。如果打印输出页面正常，则问题可能不在设备上。请检查接口电缆连接并尝试打印其他文档。如果设备的打印输出页面或打印测试页出现质量问题，请对照下表中的较差打印质量样本进行检查并遵循建议执行操作。

重要事项

使用非正品耗材可能会影响打印质量、硬件性能和设备可靠性。

1. 为获取最佳打印质量，Brother 建议您使用推荐的打印介质。 检查您使用的纸张是否符合 Brother 公司推荐的规格要求。
2. 检查是否已正确安装硒鼓单元和墨粉盒。

较差的打印质量样本	建议
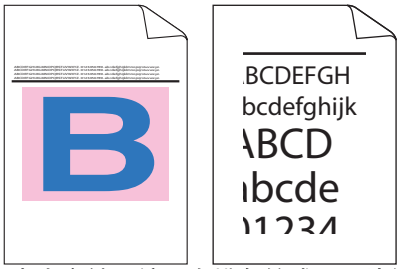 打印的页面中内容被压缩、有横条纹或四周边缘字符缺失	在文档的相关应用程序中调整打印边距，然后重印作业。
 原稿中的彩色字母和细字体字母复印出来颜色较浅或模糊	• 在复印质量设置中选择 [文本] 或 [收据]。 • 调整复印浓度和对比度。
 整页颜色较浅或模糊	• 使用设备的液晶显示屏执行校准。➤➤ *相关信息: 校准色彩输出* • 如果正在复印，调整复印浓度和对比度。 • 确保液晶显示屏或打印机驱动程序中的省墨模式设置为关。 ➤➤ *相关信息: 减少墨粉耗用量* • 确保打印机驱动程序中的介质类型设置与您使用的纸张类型相匹配。 • 轻摇所有四个墨粉盒。 • 用柔软的无绒干抹布擦拭激光扫描器窗口。

较差的打印质量样本	建议
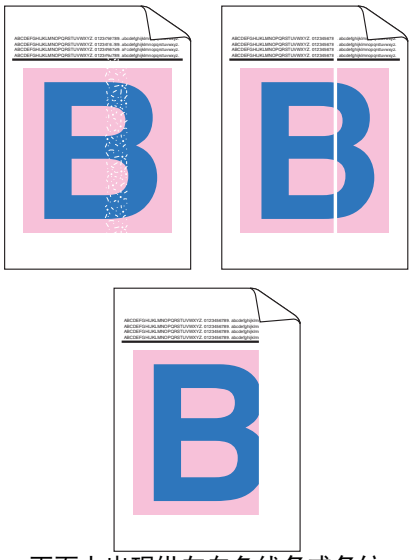 页面上出现纵向白色线条或条纹	• 用柔软的无绒干抹布擦拭激光扫描器窗口。 • 使用柔软的无绒干抹布擦拭平板扫描器玻璃条。 • 确保设备内、硒鼓单元和墨粉盒周围没有碎纸、便利贴或灰尘等异物。
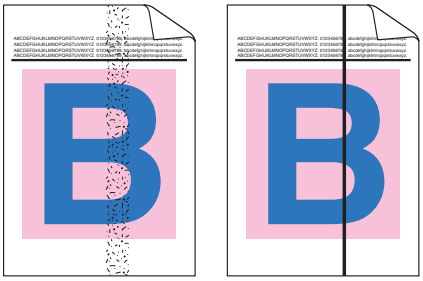 页面上出现纵向彩色线条或条纹	• 使用柔软的无绒干抹布擦拭平板扫描器玻璃条。 • 滑动绿色滑块，清洁硒鼓单元内的四根电晕丝（每根电晕丝对应一种颜色）。 确保电晕丝的绿色滑块处于初始位置（1）。 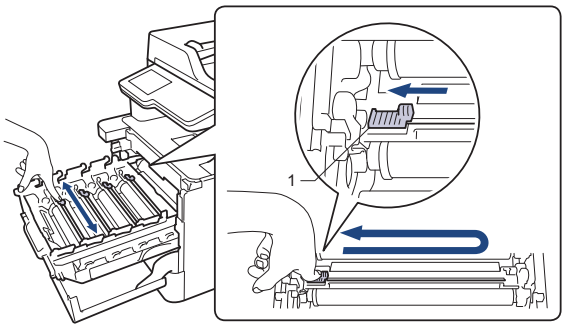 • 更换与条纹颜色相对应的墨粉盒。 若要确定墨粉盒的颜色，请登录兄弟（中国）商业有限公司的技术服务支持网站（www.95105369.com）查看您的 Brother 设备型号对应的**常见问题解答与产品使用技巧**页面。 ➤➤ *相关信息：更换墨粉盒/粉仓* • 装入新的硒鼓单元。 ➤➤ *相关信息：更换硒鼓单元*
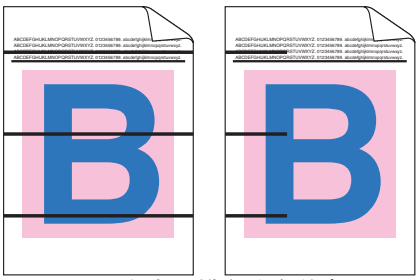 页面上出现横向彩色线条	• 确定导致问题的颜色，更换与线条颜色对应的墨粉盒。 若要确定墨粉盒的颜色，请登录兄弟（中国）商业有限公司的技术服务支持网站（www.95105369.com）查看**常见问题解答与产品使用技巧**页面。 ➤➤ *相关信息：更换墨粉盒/粉仓* • 装入新的硒鼓单元。 ➤➤ *相关信息：更换硒鼓单元*

较差的打印质量样本	建议
 白色斑点	• 确保打印机驱动程序中的介质类型设置与您使用的纸张类型相匹配。 • 检查设备的使用环境。 高湿等环境可能导致空心打印。 • 如果打印几页后此问题仍没有解决，则硒鼓中可能有异物，如硒鼓表面可能粘有标签的粘胶。清洁硒鼓单元。 ➤➤ *相关信息：清洁硒鼓单元* • 装入新的硒鼓单元。 ➤➤ *相关信息：更换硒鼓单元*
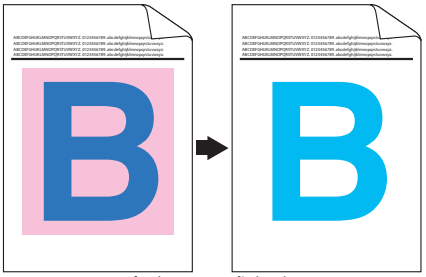 空白页面或颜色	• 确定导致问题的颜色，然后装入新墨粉盒。 若要确定墨粉盒的颜色，请登录兄弟（中国）商业有限公司的技术服务支持网站（www.95105369.com）查看**常见问题解答与产品使用技巧**页面。 ➤➤ *相关信息：更换墨粉盒/粉仓* • 装入新的硒鼓单元。 ➤➤ *相关信息：更换硒鼓单元*
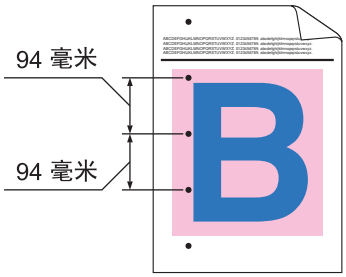 \ 每隔 94 毫米处有彩色斑点	• 如果打印几页后此问题仍没有解决，则硒鼓中可能有异物，如硒鼓表面可能粘有标签的粘胶。清洁硒鼓单元。 ➤➤ *相关信息：清洁硒鼓单元* • 装入新的硒鼓单元。 ➤➤ *相关信息：更换硒鼓单元*
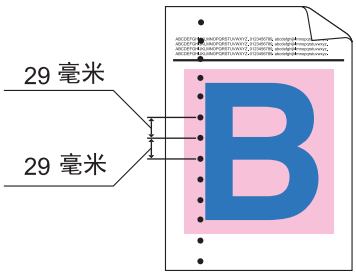 \ 每隔 29 毫米处有彩色斑点	• 确定导致问题的颜色，然后装入新墨粉盒。 若要确定墨粉盒的颜色，请登录兄弟（中国）商业有限公司的技术服务支持网站（www.95105369.com）查看**常见问题解答与产品使用技巧**页面。 ➤➤ *相关信息：更换墨粉盒/粉仓*
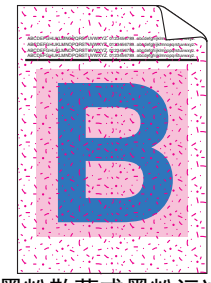 墨粉散落或墨粉污迹	• 检查设备的使用环境。高湿或高温环境可能导致此打印质量问题。 • 确定导致问题的颜色，装入新的墨粉盒。 若要确定墨粉盒的颜色，请登录兄弟（中国）商业有限公司的技术服务支持网站（www.95105369.com）查看**常见问题解答与产品使用技巧**页面。 ➤➤ *相关信息：更换墨粉盒/粉仓* • 装入新的硒鼓单元。➤➤ *相关信息：更换硒鼓单元*
打印出的色彩与预期色彩有差别	• 若要改进色彩浓度，使用液晶显示屏执行色彩校准。 • 若要调整颜色的打印位置使得边缘更为清晰，使用液晶显示屏执行色彩配准。 • 如果正在复印，调整复印浓度和对比度。 • 确保液晶显示屏或打印机驱动程序中的省墨模式设置为关。 • 若黑色部分的打印质量与您的预期有差别，请选中打印机驱动程序中的**增强黑色打印**复选框。 • 在打印机驱动程序中取消选中**改进灰度色彩**复选框。

较差的打印质量样本	建议
	• 确定导致问题的颜色，装入新的墨粉盒。 若要确定墨粉盒的颜色，请登录兄弟（中国）商业有限公司的技术服务支持网站（www.95105369.com）查看**常见问题解答与产品使用技巧**页面。 ➤➤ *相关信息：更换墨粉盒/粉仓* • 装入新的硒鼓单元。 ➤➤ *相关信息：更换硒鼓单元*
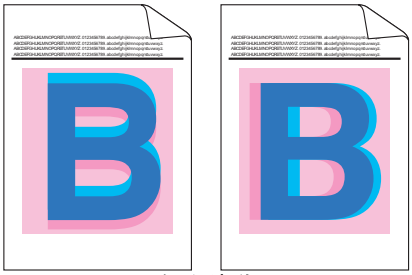 色彩偏移	• 确保设备放置在坚固的水平表面上。 • 使用液晶显示屏执行色彩配准。 • 装入新的硒鼓单元。 ➤➤ *相关信息：更换硒鼓单元* • 装入新的转印带单元。 ➤➤ *相关信息：更换转印带单元*
 页面上色彩浓度不均匀	• 使用液晶显示屏执行校准。 • 如果正在复印，调整复印浓度和对比度。 • 在打印机驱动程序中取消选中**改进灰度色彩**复选框。 • 确定导致问题的颜色，然后装入新的墨粉盒。 若要确定墨粉盒的颜色，请登录兄弟（中国）商业有限公司的技术服务支持网站（www.95105369.com）查看**常见问题解答与产品使用技巧**页面。 ➤➤ *相关信息：更换墨粉盒/粉仓* • 装入新的硒鼓单元。 ➤➤ *相关信息：更换硒鼓单元*
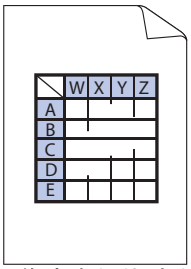 图像中有细线缺失	• 确保液晶显示屏或打印机驱动程序中的省墨模式设置为关。 • 更改打印分辨率。 • 如果您使用的是 Windows 打印机驱动程序，请选择**基本**选项卡的打印设置中的**提高图片打印质量**。
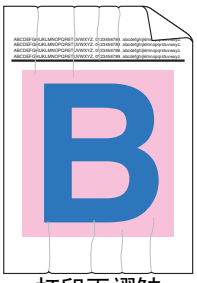 打印页褶皱	• 检查纸张类型和质量。 • 确保后盖已正确合上。 • 确保后盖内侧的两个灰色拉杆处于向上的位置。 • 确保打印机驱动程序中的介质类型设置与您使用的纸张类型相匹配。
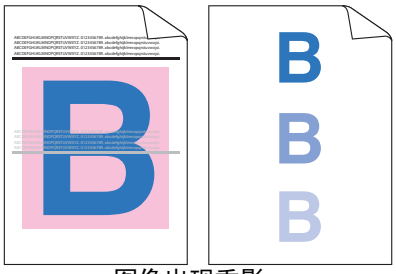 图像出现重影	• 检查设备的使用环境。 低湿或低温等环境可能导致此打印质量问题。 • 确保打印机驱动程序中的介质类型设置与您使用的纸张类型相匹配。 • 确保后盖内侧的两个灰色拉杆处于向上的位置。 • 装入新的硒鼓单元。 ➤➤ *相关信息：更换硒鼓单元*

较差的打印质量样本	建议
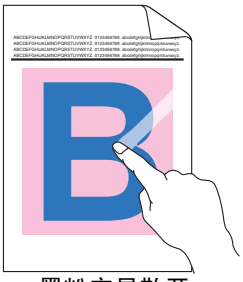 墨粉容易散开	• 确保后盖内侧的两个灰色拉杆处于向上的位置。 • 确保打印机驱动程序中的介质类型设置与您使用的纸张类型相匹配。 • 在打印机驱动程序中选择**改进墨粉定影**模式。 如果此选项不足以改进定影效果，请将打印机驱动程序中的**介质类型**设置更改为厚纸。 要打印信封，请在介质类型设置中选择**厚信封**。
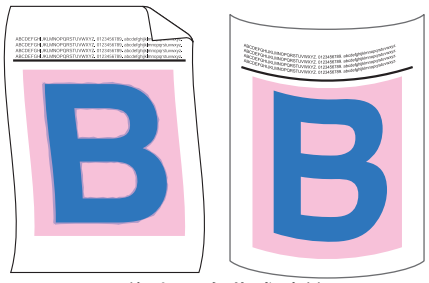 图像出现卷曲或波纹	• 在打印机驱动程序中选择**减少纸张卷曲**模式。 如果问题仍然存在，请在介质类型设置中选择**普通纸**。 • 要打印信封，请在打印机驱动程序的介质类型设置中选择**薄信封**。 • 如果不经常使用设备，则纸盒中的纸张可能放置时间过长。请翻转纸盒中堆叠的纸张， 或者展开纸盒中堆叠的纸张并将其翻转 180° 。 • 请勿将纸张保存在高温或高湿的地方。 • 打开后盖（后出纸托板）并将打印的纸张输出到后出纸托板上。
  信封有折痕	• 确保打印信封时后盖内侧的信封拉杆已下拉至信封位置。 **提示** 完成打印后，请打开后盖，向上提起两个灰色拉杆直至其停止，以将其恢复原位（1）。 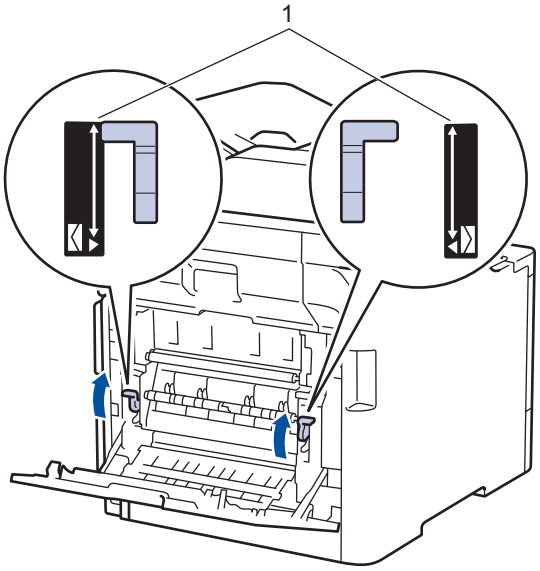 • 如果信封拉杆处于信封位置时出现折痕，请打开后盖进行打印且每次仅从多功能进纸板送入一个信封。

相关信息

- 故障排除
- 测试打印
- 清洁硒鼓单元
- 校准色彩输出
- 减少墨粉耗用量

- 更换墨粉盒/粉仓
- 更换硒鼓单元
- 更换转印带单元

电话和传真问题

电话线路或连接

问题	建议
无法拨号。（无拨号音）	检查所有线路连接。确保电话线已插入墙上电话插座和设备的 “LINE”（电话线）插孔中。确保设备在传真模式下按免提拨号按钮后有拨号音。如果您申请了 DSL 或 VoIP 服务，请联系您的服务供应商获取连接指导。
	更改音频/脉冲设置。
	按免提或免提/保留按钮并拨打号码，手动发送传真。听到传真接收提示音后，按启动按钮。
	如果无拨号音，请将能正常使用的电话和电话线连接到电话插孔上。 然后，拿起外接电话的听筒，听是否有拨号音。 如果仍无拨号音，请联系电信局检查电话线路和/或墙上插座。
设备不应答来电。	确保设备的接收模式设置正确。 检查有无拨号音。或请尝试拨叫本设备，以检查其能否应答。如果仍无应答，请检查电话线是否已插入墙上电话插座和设备的 “LINE”（电话线）插孔中。确保设备在传真模式下按免提拨号按钮后有拨号音。如果您拨叫本设备时无振铃声，请联系电信局检查线路。

处理来电

问题	建议
向设备发送传真呼叫。	当设备应答时，请挂断电话。
单线路上的自定义功能。	如果设备的单独电话线路上具有来电等待、语音邮件、应答设备、报警系统或其他自定义功能，则可能会导致传真发送或接收问题。 **例如：**如果您申请了来电等待或其他自定义服务，当发送或接收传真时其信号就会通过线路，从而暂时中断或干扰传真。 可使用 Brother 的 ECM（自动纠错模式）功能解决此问题。 这种情况是电话系统本身的问题，通常出现在使用自定义功能并通过共享或单独线路收发信息的设备上。 如果轻微的干扰也会对您的工作造成重大影响，Brother 建议您使用未申请自定义功能的单独电话线路。

接收传真

问题	建议
无法接收传真。	检查所有线路连接。确保电话线已插入墙上电话插座和设备的 “LINE”（电话线）插孔中。如果您申请了 DSL 或 VoIP 服务，请联系您的服务供应商获取连接指导。如果您正在使用 VoIP 系统，请尝试将 VoIP 设置更改为*基本（VoIP）*。这将降低调制解调器速度并关闭自动纠错模式（ECM）。
	确保设备在传真模式下按免提或免提/保留按钮后有拨号音。如果您听到传真线路上有静电或干扰声，请联系当地电话服务供应商。
	确保设备处于正确的接收模式。 这是由 Brother 设备相同的线路上所拥有的外接设备和电话定制服务决定的。 • 如果您拥有专用传真线路，并且希望 Brother 设备自动应答所有拨入传真，请选择传真自动模式。 • 如果您的 Brother 设备与其他电话共享一条线路，并且您希望 Brother 设备自动应答所有接收到的传真，请选择传真自动模式。在传真自动模式下，Brother 设备将自动接收传真信息，并发出伪/双振铃提醒您接听语音电话。 • 如果您不希望 Brother 设备自动应答所有的接收到的传真，请选择手动模式。在手动模式下，您必须应答每一通来电，并手动接收传真。
	在 Brother 设备应答之前，可能有其他装置或服务应答了来电。若要测试，请降低振铃次数设置： • 如果接收模式设置为传真自动，请将振铃次数降至一次。 ➤➤ *相关信息：设置设备应答前的振铃次数（振铃次数）* • 如果接收模式设置为手动，请勿调整振铃次数设置。

问题	建议
无法接收传真。	他人向您发送测试传真时： • 如果您成功接收传真，则设备运转正常。 请务必记得将振铃次数或应答设备设置重置为初始设置。 如果重置振铃次数后再次出现接收问题，则可能有人员、装置或电话定制服务在设备应答之前应答了传真呼叫。 • 如果您无法接收传真，则可能是另一装置或电话定制服务正在干扰您的传真接收，或者是您的传真线路出现问题。
	请确保您的 Brother 设备的传真检测功能已开启。即使您已通过外接电话或分机应答来电，也可使用传真检测功能接收传真。
	如果经常因电话线路受到干扰而发生传输错误或者如果您正在使用 VoIP 系统，请尝试将兼容性设置更改为*基本（VoIP）*。
	请联系管理员检查您的安全功能锁设置。

发送传真

问题	建议
无法发送传真。	检查所有线路连接。确保电话线已插入墙上电话插座和设备的 “LINE”（电话线）插孔中。 确保设备在传真模式下按免提拨号按钮后有拨号音。如果您申请了 DSL 或 VoIP 服务，请联系您的服务供应商获取连接指导。
	确保您按了传真键且设备处于传真模式。
	打印传输验证报告并检查是否有错误。
	请联系管理员检查您的安全功能锁设置。
	要求对方检查接收设备是否有纸。
发送质量较差。	尝试将分辨率更改为精细。打印一份复印件，检查设备扫描器是否正常。如果复印质量较差，请清洁扫描器。
发送的传真页面空白。	请确保正确装入原稿。装入自动进稿器时，原稿应正面朝上。 装入平板扫描器时，原稿应正面朝下。
发送的传真页面上有纵向黑线。	发送传真上的纵向黑线通常是由平板扫描器玻璃条上的灰尘或修正液所导致。 清洁玻璃条。

打印接收到的传真

问题	建议
• 压缩打印 • 水平条纹 • 页面顶部和底部的文本缺失 • 缺行 	此类问题通常是由于电话连接不良所致。 进行复印测试；如果复印件页面正常，则可能是电话线路上的静电或干扰造成连接问题。 请对方重新发送传真。
接收的传真页面上有纵向黑线	用于打印的电晕丝可能脏了。清洁硒鼓单元中的电晕丝。
	发送方的扫描器可能脏了。 请发送方复印一份传真件，以检查发送设备是否有问题。 请尝试从其他传真设备接收传真。
接收的传真内容断开或出现空白页。	页面左右两边缺失或单页分成两部分打印。
	启用自动缩小功能。

相关信息

- 故障排除
- 设置拨号音检测

- 设置干扰和 VoIP 系统的电话线路兼容性

设置拨号音检测

通过将拨号音设置为［检测］，可缩短拨号音检测静音时间。

1. 按 ［设置］ > ［所有设置］ > ［初始设置］ > ［拨号音］。

如果设备的主页屏幕上显示［所有设置］菜单，请跳过［设置］菜单。

2. 按［检测］或［不检测］
3. 按 。

相关信息

- 电话和传真问题

设置干扰和 VoIP 系统的电话线路兼容性

由于电话线路上的干扰而造成传真发送或接收问题时，可降低调制解调器速度，以尽量减少传真传输中的错误。如果您正在使用 IP 语音（VoIP）服务，Brother 建议您将兼容性更改为基本（VoIP）。

- VoIP 是一种电话系统，它使用因特网连接，而不是传统电话线。
- 电话服务供应商经常将 VoIP 与因特网和有线服务捆绑销售。

1. 按 [设置] > [所有设置] > [初始设置] > [兼容性]。

如果设备的主页屏幕上显示[所有设置]菜单，请跳过[设置]菜单。

2. 按所需选项。
   - 选择[高]可将调制解调器速度设定为 33600 bps。
   - 选择[正常]可将调制解调器速度设定为 14400 bps。
   - 选择[基本(VoIP)]可将调制解调器速度降至 9600 bps，同时关闭自动纠错模式（ECM）。除非电话线路上总是有干扰，否则您可以仅在需要时使用此选项。
3. 按 。

相关信息

- 电话和传真问题

网络问题

- 错误信息
- 使用网络连接修复工具（Windows）
- 在哪里能找到 Brother 设备的网络设置？
- 我无法完成无线网络设置配置
- 我的 Brother 设备无法进行网络打印、扫描或 PC-FAX 接收
- 我想检查我的网络设备是否正确运行

错误信息

如果出现错误，本 Brother 设备将显示错误信息。下表列出了最常见的错误信息。

错误信息	原因	措施
[已使用 Wi-Fi Direct 连接 最大数量的设备]	当本 Brother 设备为组拥有者 (G/O) 时，有两台移动设备已经接入 Wi-Fi Direct 网络。	断开本 Brother 设备和另一台移动设备之间的连接，然后再尝试重新配置 Wi-Fi Direct 设置。 您可以通过打印网络配置报告确认连接状态。
[认证错误，请与管理员联系。]	您的“存储打印日志到网络”功能的认证设置不正确。	• 确保**用户名**中的**密码**和**验证设置**正确。 如果用户名是域名的一部分，请以下列格式输入用户名： user@domain 或 domain\user。 • 日志文件服务器中的时间与 SNTP 服务器中的时间或**日期和时间**设置相匹配。 • 确保 SNTP 时间服务器设置配置正确，因此时间与用于 Kerberos 或 NTLMv2 验证的时间相匹配。 如果没有 SNTP 服务器，请务必使用网络基本管理或操作面板正确设定**日期和时间**和**时区**设置，以确保设备的时间与提供验证的服务器的时间相匹配。
[检查用户 ID 和密码。]	Kerberos 认证错误。	确保您已为 Kerberos 服务器输入正确的用户名和密码。 有关 Kerberos 服务器设置的更多信息，请联系您的网络管理员。
	Brother 设备的日期、时间和时区设置不正确。	确认本设备的日期、时间和时区设置。
	DNS 服务器配置不正确。	请联系您的网络管理员以获取有关 DNS 服务器设置的信息。
	本 Brother 设备无法连接到 Kerberos 服务器。	请联系您的网络管理员以获取有关 Kerberos 服务器设置的信息。
[连接错误]	其他设备在同一时间也在尝试连接到 Wi-Fi Direct 网络。	• 确保无其他设备尝试连接 Wi-Fi Direct 网络，然后重新配置 Wi-Fi Direct 设置。
[连接失败]	配置 Wi-Fi Direct 网络过程中本 Brother 设备与移动设备之间无法通信。	• 将移动设备移至更加靠近本 Brother 设备的地方。 • 将本 Brother 设备和移动设备移至没有障碍的地方。 • 若您正在使用 WPS 的 PIN 方式，请确保输入的 PIN 正确无误。
[文件访问错误，请与管理员联系。]	本 Brother 设备无法访问“存储打印日志到网络”功能的目标文件夹。	• 确保存储的目录名称正确。 • 确保存储目录为允许写入。 • 确保文件未锁定。
	在网络基本管理中，您已在**取消打印**的**错误检测设置**中选择**存储打印日志到网络**选项。	等待大约 60 秒，直到此信息从液晶显示屏上消失。
[无设备]	配置 Wi-Fi Direct 网络时，本 Brother 设备无法找到您的移动设备。	• 确保本设备和移动设备都处于 Wi-Fi Direct 模式。 • 将移动设备移至更加靠近本 Brother 设备的地方。 • 将本 Brother 设备和移动设备移至没有障碍的地方。 • 若您正在手动配置 Wi-Fi Direct 网络，请确保输入的密码正确无误。 • 若您的移动设备提供关于如何获取 IP 地址的配置页面，请确保已通过 DHCP 配置了移动设备的 IP 地址。
[服务器超时，请与管理员联系。]	本 Brother 设备无法连接到“存储打印日志到网络”功能的服务器。	• 确保服务器地址正确。 • 确保服务器已连接到网络。 • 确保本设备已连接到网络。
[服务器超时]	本 Brother 设备无法连接到 LDAP 服务器。	• 确保服务器地址正确。 • 确保服务器已连接到网络。 • 确保本设备已连接到网络。

错误信息	原因	措施
[服务器超时]	本 Brother 设备无法连接到 Active Directory 服务器。	• 确保服务器地址正确。 • 确保服务器已连接到网络。 • 确保本设备已连接到网络。
[日期和时间错误， 请联系管理员。]	本 Brother 设备无法从 SNTP 时间服务器获取时间，或者您尚未配置本设备的日期和时间。	• 确保在网络基本管理中正确配置访问 SNTP 时间服务器的设置。 • 确认网络基本管理中本设备的**日期和时间**设置正确。
[内部错误]	Brother 设备的 LDAP 协议被禁用。	确认验证方法，然后在网络基本管理中启用必要的协议设置。
	Brother 设备的 CIFS 协议被禁用。	

相关信息

- 网络问题

使用网络连接修复工具（Windows）

使用网络连接修复工具修复 Brother 设备的网络设置。它将分配正确的 IP 地址和子网掩码。

- Windows 7/Windows 8/Windows 10
  您必须以管理员身份登录。
- 确保 Brother 设备已开启，且与计算机连接至同一网络。

1. 执行以下操作中的一项：

选项	说明
Windows 7	点击 （开始） > **所有程序** > **Brother** > **Brother Utilities**（**Brother 实用程序**）。 点击下拉列表并选择本设备的型号名称（如果尚未选择）。点击左侧操作栏中的**工具**，然后点击**网络连接修复工具**。
Windows 8/ Windows 10	启动 （**Brother Utilities**（**Brother 实用程序**）），然后点击下拉列表并选择本设备的型号名称（如果尚未选择）。点击左侧操作栏中的**工具**，然后点击**网络连接修复工具**。

- 出现**用户帐户控制**屏幕时，点击**是**。

2. 请遵循屏幕提示进行操作。
3. 通过打印网络配置报告检查诊断情况。

如果您在状态监控器中选择了**启用连接修复工具**选项，网络连接修复工具将自动启动。 右击状态监控器屏幕，然后点击**其他设置** > **启用连接修复工具**。 网络管理员将 IP 地址设置为静态时，不建议进行此项操作，因为这样会自动更改 IP 地址。

如果使用网络连接修复工具后仍未能分配正确的 IP 地址和子网掩码，请咨询网络管理员。

相关信息

- 网络问题
- 打印网络配置报告
- 我的 Brother 设备无法进行网络打印、扫描或 PC-FAX 接收
- 我想检查我的网络设备是否正确运行

在哪里能找到 Brother 设备的网络设置？

- 打印网络配置报告
- 使用计算机更改设备设置

我无法完成无线网络设置配置

关闭无线路由器后再重新打开。 然后，尝试重新配置无线设置。 如果您无法解决问题，遵循以下提示执行操作：使用无线网络报告查明问题。

原因	措施	接口
您的安全设置（SSID/网络密钥）不正确。	• 使用 Wireless Setup Helper 实用程序确认安全设置。如需获取更多信息或下载此实用程序，请转到兄弟(中国)商业有限公司的技术服务支持网站（www.95105369.com）上您设备型号的**驱动和软件**页面。 • 选择并确认您正在使用正确的安全设置。 - 有关如何查找安全设置，请参见无线局域网接入点/路由器附带的说明书。 - 默认安全设置可能是无线局域网接入点/路由器的制造商名称或型号。 - 咨询您的接入点/路由器制造商、因特网供应商或网络管理员。	无线
本 Brother 设备的 MAC 地址不被允许。	确保过滤器允许 Brother 设备的 MAC 地址。您可以在 Brother 设备的操作面板上查找 MAC 地址。	无线
您的无线局域网接入点/路由器处于隐形模式（不多址发送 SSID）。	• 手动输入正确的 SSID 名称或网络密钥。 • 确认无线局域网接入点/路由器附带的说明书中的 SSID 名称或网络密钥，并重新配置无线网络设置。	无线
您的安全设置（SSID/密码）不正确。	• 确认 SSID 和密码。 - 若您正在手动配置网络，则 Brother 设备上会显示 SSID 和密码。 若您的移动设备支持手动配置，则移动设备的屏幕上将显示 SSID 和密码。	Wi-Fi Direct
您正在使用 Android™ 4.0。	如果您的移动设备断开了（在使用 Wi-Fi Direct 大约六分钟后），尝试使用 WPS（推荐）进行一键式配置，并将 Brother 设备设置为组拥有者。	Wi-Fi Direct
本 Brother 设备离移动设备过远。	配置 Wi-Fi Direct 网络设置时，将本 Brother 设备移至离移动设备约 3.3 英尺（1 米）的范围内。	Wi-Fi Direct
本设备和移动设备之间有障碍物（例如墙壁或家具）。	将本 Brother 设备移至没有障碍的地方。	Wi-Fi Direct
本 Brother 设备或移动设备附近有无线计算机、蓝牙设备、微波炉或数字无绳电话。	将其他设备挪离本 Brother 设备或移动设备。	Wi-Fi Direct
如果您已检查并尝试了上述所有操作，但仍无法完成 Wi-Fi Direct 配置，请执行以下操作：	• 关闭本 Brother 设备后再重新打开。 然后，尝试重新配置 Wi-Fi Direct 设置。 • 若本 Brother 设备目前正被用作客户端，请确认当前 Wi-Fi Direct 网络中允许连接的设备数量，然后检查实际连接的设备数量。	Wi-Fi Direct

对于 Windows

如果您的无线连接已中断，且您已经检查并尝试了上述所有操作，Brother 建议您使用网络连接修复工具。

相关信息

- 网络问题
- 不多址发送 SSID 时配置设备的无线网络
- 使用 Wi-Fi Direct®

我的 Brother 设备无法进行网络打印、扫描或 PC-FAX 接收

原因	措施	接口
您的安全软件阻止设备访问网络。(网络扫描功能不可用。)	• Windows 将第三方安全/防火墙软件配置为允许网络扫描。 若要添加适用于网络扫描的端口 54925，请输入以下信息： - 在**名称**中： 输入任何描述性文字，例如 Brother NetScan。 - 在**端口号**中： 输入 54925。 - 在**协议**中： 选择 UDP。 请参见第三方安全/防火墙软件附带的使用说明书或联系软件制造商。 • Mac 启动 ControlCenter2。点击**机型**弹出菜单，然后选择**其他...**。出现 **设备选择器**窗口。重新选择您的网络设备，确保**状态**为**等待状态**，然后点击**确定**。	有线/无线
您的安全软件阻止设备访问网络。 (无法使用网络 PC-Fax 接收功能。) (Windows)	将第三方安全/防火墙软件设置为允许 PC-FAX 接收。 若要添加适用于网络 PC-FAX 接收的端口 54926，请输入以下信息： • 在**名称**中： 输入任何描述性文字，例如 Brother PC-FAX Rx。 • 在**端口号**中： 输入 54926。 • 在**协议**中： 选择 UDP。 请参见第三方安全/防火墙软件附带的使用说明书或联系软件制造商。	有线/无线
您的安全软件阻止设备访问网络。	即使在安装成功后，某些安全软件也可能会阻断访问而不显示安全提示对话框。 若要允许访问，请参见安全软件附带的说明书或咨询软件制造商。	有线/无线
分配给本 Brother 设备的 IP 地址不可用。	• 确认 IP 地址和子网掩码。 确保计算机和 Brother 设备的 IP 地址和子网掩码正确并处于同一个网络中。 关于如何验证 IP 地址和子网掩码，请咨询网络管理员。 • Windows 使用网络连接修复工具确认 IP 地址和子网掩码。	有线/无线
计算机的打印队列中包含失败的打印作业。	• 如果计算机的打印队列中包含失败的打印作业，请将其删除。 • 或者，双击以下文件夹中的打印机图标并取消所有文档： - Windows 7 点击 (开始) > **设备和打印机** > **打印机和传真**。 - Windows 8 将鼠标移到桌面的右下角。 显示菜单栏时， 点击 **设置** > **控制面板**。 在 **硬件和声音** 类别中，点击 **查看设备和打印机** > **打印机**。 - Windows 10 和 Windows Server 2016 点击 > **Windows 系统** > **控制面板**。在**硬件和声音**类别中，点击**查看设备和打印机** > **打印机**。 - Windows Server 2008 点击 **Start**(开始) > **控制面板** > **打印机**。 - Windows Server 2012	有线/无线

原因	措施	接口
	将鼠标移到桌面的右下角。 显示菜单栏时，点击 **设置** > **控制面板**。 在 **硬件** 类别中，点击 **查看设备和打印机** > **打印机**。 - Windows Server 2012 R2 点击**控制面板**屏幕上的 **Start**(**开始**)。 在**硬件**类别中，点击**查看设备和打印机**。 - macOS v10.10.5、v10.11.x、v10.12 点击**系统偏好设置** > **打印机与扫描仪**。	
您的 Brother 设备尚未连接到无线网络。	打印无线网络报告以检查所打印报告上的错误代码。	无线

如果您已确认并尝试以上所有方法，但 Brother 设备仍无法打印和扫描，请卸载 Brother 软件和驱动程序，然后重新安装。

相关信息

- 网络问题
- 打印无线网络报告
- 无线网络报告错误代码
- 使用网络连接修复工具 (Windows)
- 我想检查我的网络设备是否正确运行

我想检查我的网络设备是否正确运行

检查	措施	接口
检查您的 Brother 设备、接入点/路由器或网络集线器是否已开启。	**请进行以下检查：** • 电源线是否连接正确，Brother 设备的电源开关是否已打开。 • 接入点/路由器或集线器是否已打开，链接按钮是否在闪烁。 • 设备的所有保护包装材料是否已移除。 • 墨粉盒和硒鼓单元是否已正确安装。 • 前盖和后盖是否已完全合上 • 纸张是否已正确放入纸盒中。 • （对于有线网络）网络接口电缆是否已安全地连接到 Brother 设备、路由器或集线器。	有线/无线
检查网络配置报告中的 **Link Status（连接状态）**。	打印网络配置报告，并确认 **Ethernet Link Status（以太网连接状态）** 或 **Wireless Link Status** 是否为 **Link OK(连接良好)**.	有线/无线
检查您是否能从计算机使用 Ping 命令查验 Brother 设备。	使用 Windows 命令提示符或 Mac Terminal（终端）应用程序中的 IP 地址或节点名称，从计算机查验 Brother 设备： ping[<ipaddress>]或[<nodename>]。 • 成功： 您的 Brother 设备运行良好，并已连接到计算机所在的网络。 • 不成功： 您的 Brother 设备尚未连接到计算机所在的网络。 (Windows) 咨询网络管理员，并使用网络连接修复工具修复 IP 地址和子网掩码。 (Mac) 确认 IP 地址和子网掩码设置正确。	有线/无线
检查 Brother 设备是否已连接至无线网络。	打印无线网络报告以检查所打印报告上的错误代码。	无线

如果您已检查并尝试了上述所有操作但问题仍然存在，请参见无线局域网接入点/路由器附带的说明书查找 SSID 和网络密钥信息并正确设置它们。

相关信息

- 网络问题
- 打印网络配置报告
- 打印无线网络报告
- 无线网络报告错误代码
- 使用网络连接修复工具（Windows）
- 我的 Brother 设备无法进行网络打印、扫描或 PC-FAX 接收

AirPrint 问题

问题	建议
打印机列表中没有显示我的 Brother 设备。	确保 Brother 设备电源已打开。
	确认网络设置。➤➤ *相关信息*
	将移动设备移到更靠近无线接入点/路由器或本 Brother 设备的地方。
我无法打印。	确保 Brother 设备电源已打开。
	确认网络设置。➤➤ *相关信息*
尝试从 Apple 设备打印多页文档，但仅打印首页。	确保您的 iOS 是最新版本。 有关 AirPrint 的更多信息，请参见 Apple 网站上的内容：support.apple.com/kb/HT4356。

相关信息

- 故障排除
- AirPrint 概述

其他问题

问题	建议
设备无法启动。	电源连接上的不利因素（例如闪电或电涌）可能影响了设备内部安全机制的正常运行。 拔下电源插头。 十分钟后，插上设备的电源插头，然后按 打开设备电源。 如果问题仍然存在而您正在使用断路器，请断开，以确保其不是问题来源。 将设备的电源插头直接插入其他能正常使用的电源插座中。 如果仍无电源，请尝试使用其他电源线。
设备不能使用 BR-Script3 打印机驱动程序打印含有二进制的 EPS 数据。	**(Windows)** 若要打印 EPS 数据，请执行以下操作： 1. 对于 Windows 7 和 Windows Server 2008 R2： 点击 **开始**按钮 > **设备和打印机**。 对于 Windows Server 2008： 点击 **(开始)**按钮 > **控制面板** > **硬件和声音** > **打印机**。 对于 Windows 8 和 Windows Server 2012： 将鼠标移到桌面的右下角。出现菜单栏时，点击**设置** > **控制面板**。在 **硬件和声音** [1] 类别中，点击**查看设备和打印机**. 对于 Windows 10 和 Windows Server 2016： 点击 > **Windows 系统** > **控制面板**。在**硬件和声音**类别中，点击**查看设备和打印机**。 对于 Windows Server 2012 R2： 点击**控制面板**屏幕上的 **Start(开始)**。 在**硬件**类别中，点击**查看设备和打印机**。 2. 右击 **Brother XXX-XXXX BR-Script3** 图标，然后选择**打印机属性**。 3. 从**设备设置**选项卡，在**输出协议**中选择 TBCP（标记二进制通信协议）。 **(Mac)** 如果本设备通过 USB 接口连接至计算机，则不能打印含有二进制的 EPS 数据。 您可以通过网络在本设备上打印 EPS 数据。 关于通过网络安装 BR-Script3 打印机驱动程序的帮助信息，请转到 兄弟(中国)商业有限公司的技术服务支持网站（www.95105369.com）。
无法安装 Brother 软件。	**(Windows)** 如果安装过程中计算机屏幕上出现安全软件警告，请将安全软件设置更改为允许 Brother 产品安装程序或其他程序运行。 **(Mac)** 如果您正在使用反间谍软件或防病毒软件的防火墙功能，请暂时将其禁用，然后安装 Brother 软件。

[1] 对于 Windows Server 2012： **硬件和声音**

复印问题

问题	建议
无法复印。	确保您按了复印键且设备处于复印模式。
	请联系管理员检查您的安全功能锁设置。

问题	建议
复印件中出现纵向黑线。	复印件上的纵向黑线通常由玻璃条上的灰尘或修正液造成，或者电晕丝脏了。清洁玻璃条和平板扫描器以及它们上方的白色塑料条和白色塑料板。
复印件为空白。	请确保正确装入原稿。

扫描问题

问题	建议
开始扫描时出现 TWAIN 或 WIA 错误。 (Windows)	确保在您的扫描应用程序中将 Brother TWAIN 或 WIA 驱动程序选为首选项。例如，在 Nuance™ PaperPort™ 14SE 中，点击**桌面** > **扫描设置** > **选择**选择 Brother TWAIN/WIA 驱动程序。
开始扫描时出现 TWAIN 或 ICA 错误。(Mac)	确保将 Brother TWAIN 驱动程序选为首选项。 您还可以使用 ICA 扫描仪驱动程序扫描文档。
OCR 不可用。	尝试提高扫描分辨率。
无法扫描。	请联系管理员检查您的安全功能锁设置。

软件问题

问题	建议
无法安装软件或进行打印。	(Windows) 再次运行安装程序。该程序将修复并重新安装软件。

相关信息

- 故障排除

查看设备信息

遵循以下说明可查看 Brother 设备的序列号和固件版本。

1. 按 [设置] > [所有设置] > [设备信息]。

如果设备的主页屏幕上显示[所有设置]菜单，请跳过[设置]菜单。

2. 按以下选项中的一项：

选项	说明
[序列号]	查看设备的序列号。
[固件版本]	查看设备的固件版本。
[页码计数器]	检查设备已打印的总页数。
[零件寿命]	检查耗材的剩余寿命比例。

3. 按 。

相关信息

- 故障排除

重置 Brother 设备

1. 按 [设置] > [所有设置] > [初始设置] > [重置]。

如果设备的主页屏幕上显示[所有设置]菜单，请跳过[设置]菜单。

2. 向上或向下滑动屏幕或者按 ▲ 或 ▼ 显示重置功能类型，然后按您想使用的重置功能。

- 无法通过[设备重置]重置网络设置、安全设置和地址簿数据。
- 我们建议您，在废弃或转让设备前，执行[恢复出厂设置]，清除设备中的个人数据。

3. 显示[重置后，设备将重新启动 按[确定]2 秒 以确认]. 按住[确定]两秒钟确认设置。
设备将重新启动。
4. 按 。

您也可以按 [设置] > [所有设置] > [网络] > [网络重置]重置网络设置。

相关信息

- 故障排除
- 重置功能概述

重置功能概述

可重置以下功能：

选择网络重置功能、所有设置重置功能或出厂设置功能前，请拔出接口电缆。

1. 设备重置
   重置所有已更改的设备设置，例如日期和时间、振铃次数。
   地址簿、传真报告和通话记录将保持不变。（适用于 MFC 型号）
2. 网络重置（适用于网络型号）
   您可以将打印服务器恢复为出厂默认设置（包括密码和 IP 地址信息）。
3. 地址簿和传真设置重置（适用于 MFC 型号）
   此功能可重置以下设置：
   - 地址簿
     （地址和组拨号）
   - 内存中设置的传真作业
     （定时传真）
   - 本机标识
     （名称和号码）
   - 传真接收设置
     （远程访问代码和 PC-Fax 接收（仅适用于 Windows））
   - 报告
   - 设置锁定密码
4. 所有设置重置
   将所有的设备设置重置为出厂设置。
   所有设置重置功能所需时间比出厂设置功能短。
5. 出厂设置
   使用设置重置功能可将所有设备设置恢复为原来的出厂设置。
   出厂设置功能所需时间比所有设置重置功能长。
   当要处理掉本设备时，Brother 强烈建议您执行此操作。

选择网络重置功能、所有设置重置功能或出厂设置功能前，请拔出接口电缆。

相关信息

- 重置 Brother 设备

日常维护

- 更换耗材
- 清洁设备
- 校准色彩输出
- 修正彩色打印对齐（色彩配准）
- 检查零件剩余寿命
- 包装和运输 Brother 设备
- 更换定期维护零件

更换耗材

设备显示耗材寿命结束时，必须及时更换耗材。

使用非 Brother 生产的耗材可能会影响打印质量、硬件性能和设备可靠性。 墨粉盒和硒鼓单元为两个单独的耗材。确保将它们作为一个组件安装。 耗材的型号名称可能因国家而有所差异。

提示

- 务必将使用过的耗材密封于塑料袋中以防止墨粉溅出。
- 请根据当地法规处理使用过的耗材，并将其与生活垃圾分开。 如果您有任何问题，请致电当地的废品处理站。 务必重新密封耗材以防内部墨粉溅出。
- 我们建议您将已使用或新的耗材放在干净的纸上，以防墨粉溅出或散落。
- 如果所用纸张不是推荐打印介质，则耗材和设备零件的寿命会因此而缩短。
- 每种墨粉盒的预期寿命是根据 ISO/IEC 19798 标准计算得出的。更换频率因打印量、打印覆盖率、所用介质类型和设备电源开关情况的不同而有所不同。
- 除墨粉盒以外其他耗材的更换频率因打印量、所用介质类型和设备电源开关情况的不同而有所不同。
- 处理墨粉盒时请务必小心。如果不慎将墨粉溅到手上或衣服上，请立即擦去或用冷水清洗干净。
- 为避免出现打印质量问题，切勿触摸示意图所示的阴影部分。

墨粉盒

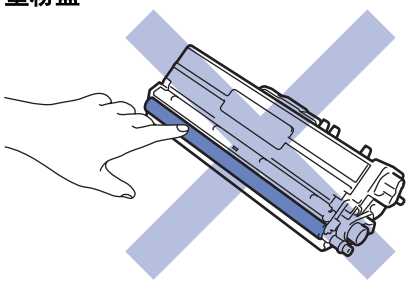

硒鼓单元

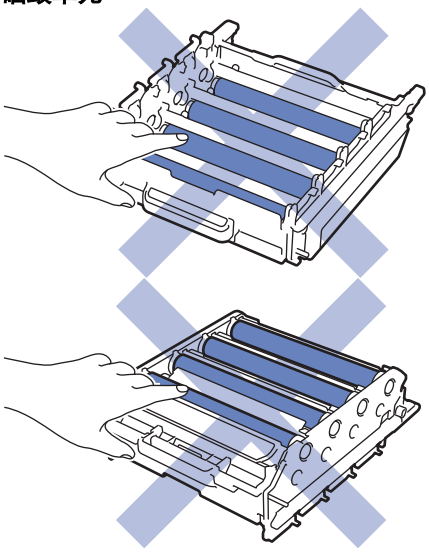

转印带单元

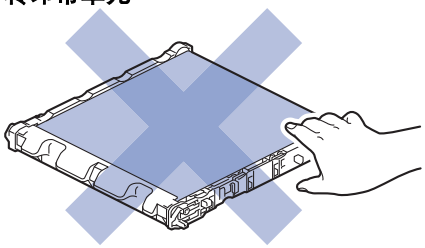

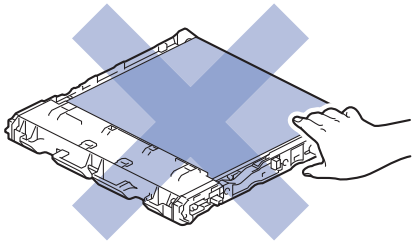

废粉仓

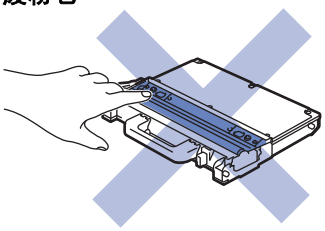

相关信息

- 日常维护
- 更换墨粉盒/粉仓
- 更换硒鼓单元
- 更换转印带单元
- 更换废粉仓
- 错误和维护信息
- 耗材

更换墨粉盒/粉仓

开始更换步骤前 ➤➤ *相关信息: 更换耗材*

1. 确保设备电源已打开。
2. 按下前盖释放按钮，然后拉开前盖。

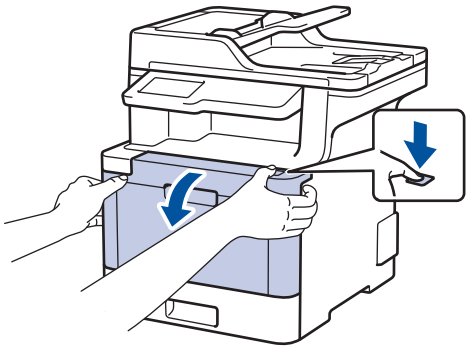

3. 握住硒鼓单元的绿色把手。从设备向外拉硒鼓单元，直至其停止。

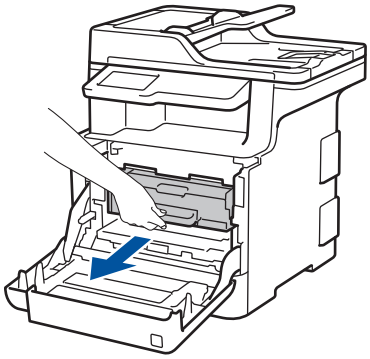

4. 握住墨粉盒/粉仓的把手，轻轻朝与您相反的方向推墨粉盒/粉仓以解除锁定。从硒鼓单元中向上提出墨粉盒/粉仓。对所有墨粉盒/粉仓重复此步骤。

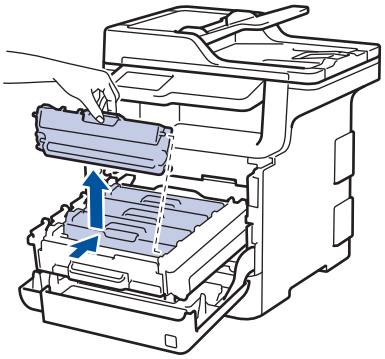

5. 左右轻轻滑动绿色滑块数次，以清洁硒鼓单元内的电晕丝。对所有电晕丝重复此步骤。

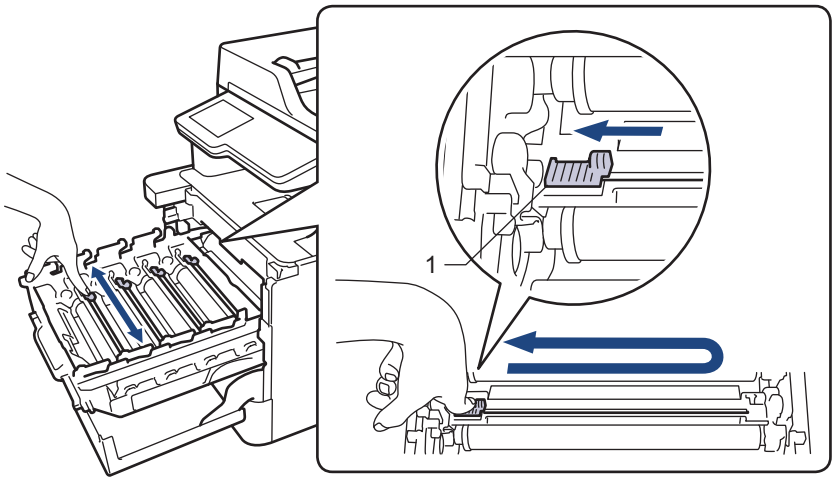

为避免打印质量不理想，确保绿色滑块固定在初始位置（1），左侧与硒鼓左侧齐平。

6. 拆开新墨粉盒/粉仓的包装。
7. 取下保护盖。

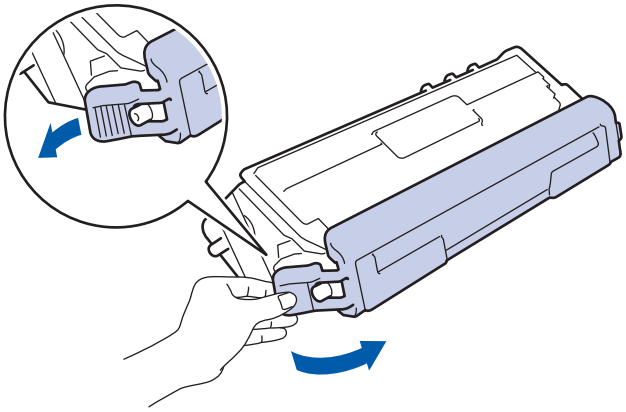

8. 将墨粉盒/粉仓插入硒鼓单元，然后轻轻地朝您的方向拉动墨粉盒/粉仓，直到其卡入到位并发出咔嗒声。确保墨粉盒/粉仓颜色与硒鼓单元上的颜色标签相匹配。对所有墨粉盒/粉仓重复此步骤。

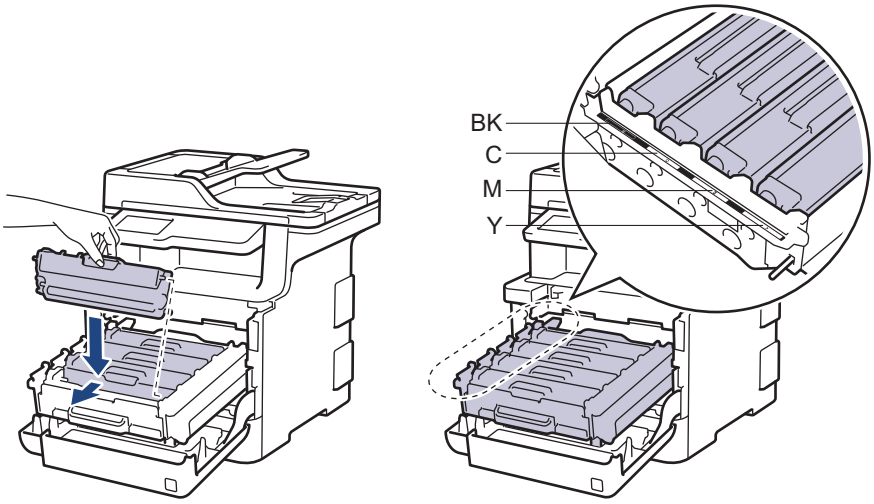

- BK：黑色
- C：青色
- M：品红色
- Y：黄色

确保正确装入墨粉盒/粉仓，否则它可能偏离硒鼓单元。

9. 握住绿色把手，将硒鼓单元推回设备，直至其锁定到位。

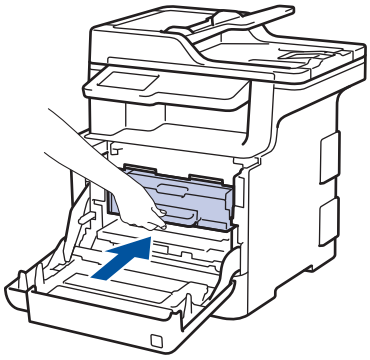

10. 合上设备前盖。

- 更换墨粉盒/粉仓后，设备显示屏返回准备就绪模式前，切勿关闭设备电源或打开前盖。
- Brother 设备附带的墨粉盒为随机墨粉盒。
- 我们建议您在出现墨粉即将用尽警告时，及时购买一个新的墨粉盒以作备用。
- 为确保高质量打印，Brother 建议您只使用 Brother 正品墨粉盒。当您想购买墨粉盒时，请联系 Brother 呼叫中心或您当地的 Brother 经销商。
- 除非需要马上安装新墨粉盒/粉仓，否则请勿拆开其包装。
- 如果拆开墨粉盒/粉仓包装后放置较长时间，墨粉寿命可能会缩短。
- Brother 强烈建议您不要填充本设备随机附带的墨粉盒。亦强烈建议仅继续使用 Brother 正品墨粉盒。在 Brother 设备上使用或尝试使用第三方墨粉和/或墨粉盒可能会损坏设备和/或导致打印质量不理想。由于使用第三方墨粉和/或墨粉盒造成的问题不在 Brother 公司的保修服务范围之内。为了保护您的财产并使 Brother 设备发挥最佳性能，Brother 强烈建议您使用 Brother 正品耗材。

相关信息

- 更换耗材
- 提高打印质量

更换硒鼓单元

开始更换步骤前 ➤➤ *相关信息: 更换耗材*

1. 确保设备电源已打开。
2. 按下前盖释放按钮，然后拉开前盖。

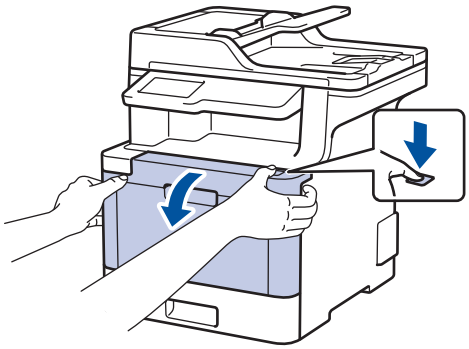

3. 握住硒鼓单元的绿色把手。从设备向外拉硒鼓单元，直至其停止。

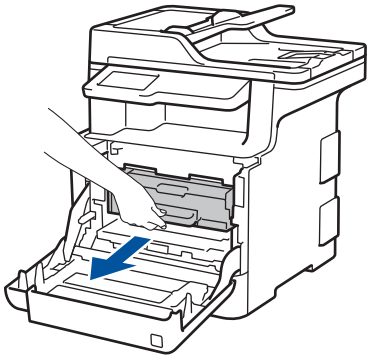

4. 逆时针旋转绿色锁定杆（1），直到其固定在释放位置。握住硒鼓单元的绿色把手，提起硒鼓单元的前侧，将硒鼓单元从设备中取出。

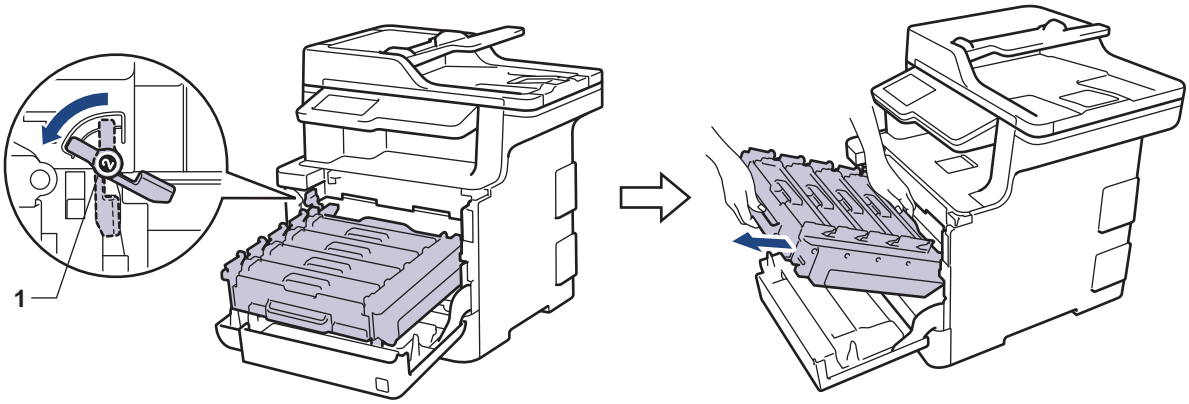

重要事项

搬运时，请握住硒鼓单元的绿色把手。切勿握住硒鼓单元的两侧。

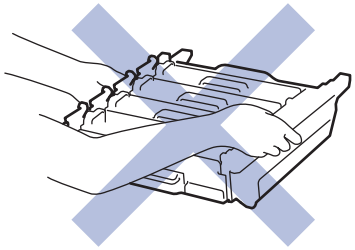

5. 拆开新硒鼓单元的包装。

6. 取下保护盖。

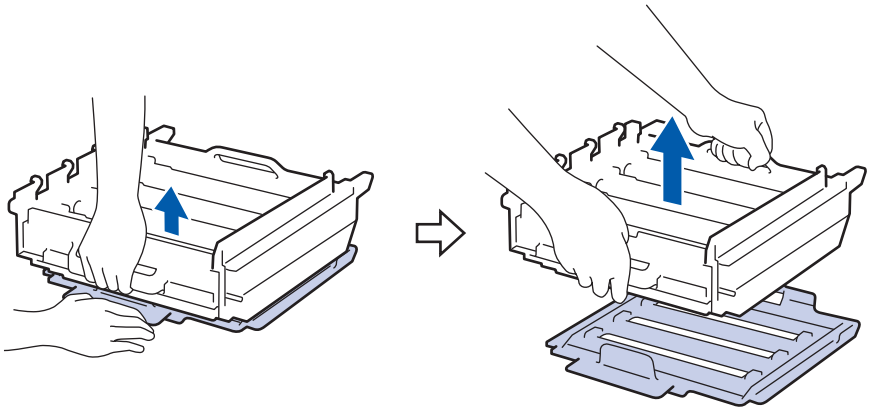

7. 握住墨粉盒/粉仓的把手，轻轻朝与您相反的方向推墨粉盒/粉仓以解除锁定。从硒鼓单元中向上提出墨粉盒/粉仓。对所有墨粉盒/粉仓重复此步骤。

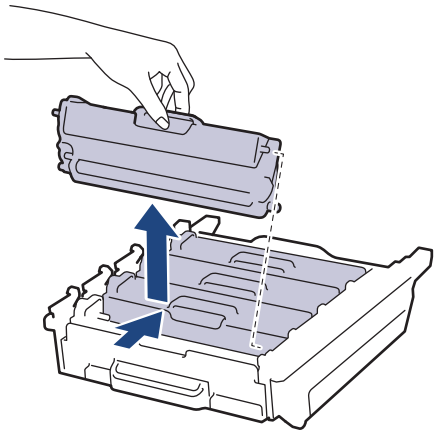

8. 将墨粉盒/粉仓重新插入新的硒鼓单元，然后轻轻地朝您的方向拉动墨粉盒/粉仓，直到其卡入到位并发出咔嗒声。确保墨粉盒/粉仓颜色与硒鼓单元上的颜色标签相匹配。对所有墨粉盒/粉仓重复此步骤。

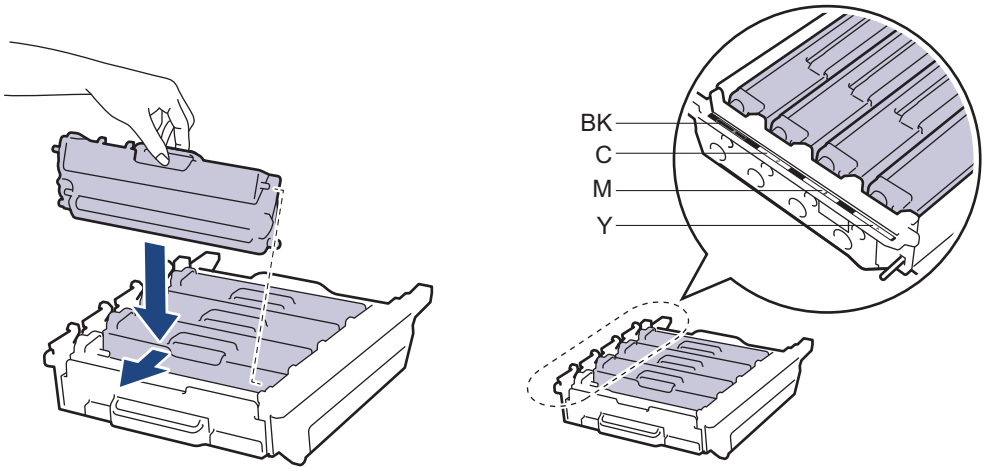

- BK：黑色
- C：青色
- M：品红色
- Y：黄色

确保正确装入墨粉盒/粉仓，否则它可能偏离硒鼓单元。

9. 确保绿色锁定杆（1）处于释放位置，如示意图所示。

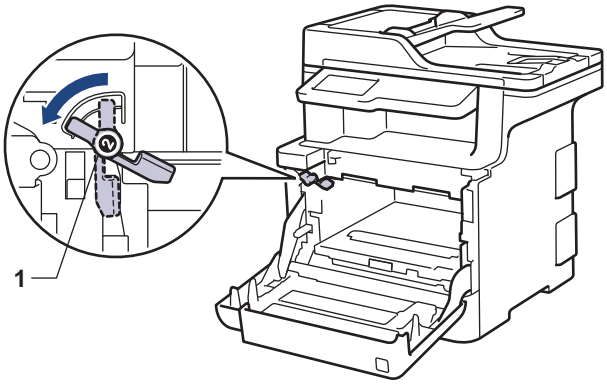

10. 将硒鼓单元轻轻滑入设备，直至其停在绿色锁定杆处。

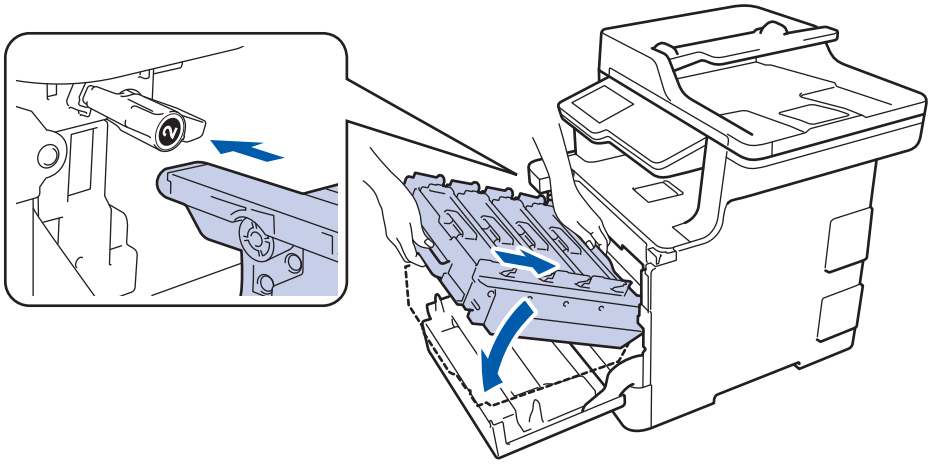

11. 将绿色锁定杆顺时针旋转至锁定位置。

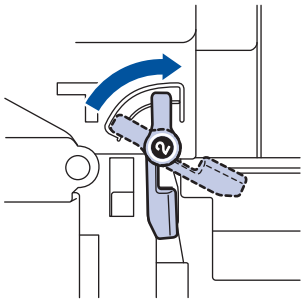

12. 握住绿色把手，将硒鼓单元推回设备，直至其锁定到位。

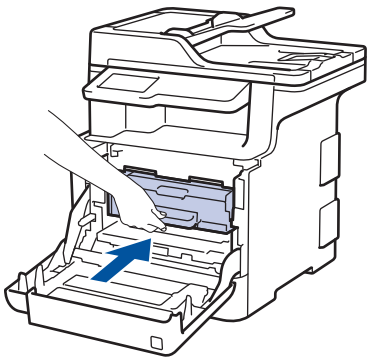

13. 合上设备前盖。

提示

- 硒鼓的使用、旋转以及硒鼓与纸张、墨粉和其他材料之间在送纸通道中的相互作用会导致硒鼓寿命缩短。设计本产品时，Brother 决定将硒鼓的旋转次数作为计算硒鼓寿命的一个合理的决定性因素。当硒鼓的旋转次数达到工厂预设的旋转极限即额定打印页数时，设备液晶显示屏上将显示信息，提示您更换硒鼓。设备可继续使用，但是打印质量可能不佳。
- 如果已打开包装的硒鼓单元长期受到阳光或室内灯光直射，可能会造成损坏。

- 硒鼓实际寿命取决于许多因素，例如温度、湿度、纸张类型、使用的墨粉类型等。在理想情况下，硒鼓的预计平均寿命大约为 30,000 页（每次打印 1 页）或 50,000 页（每次打印 3 页）[A4/letter 单页]。页数可能会受各种因素的影响，包括但不限于介质类型和介质尺寸。

  由于我们无法控制许多决定硒鼓实际寿命的因素，所以我们无法保证硒鼓最少能打印多少页。
- 为了获取最佳效果，请只使用 Brother 正品墨粉。
- 设备应该只在干净无尘并且通风良好的环境下使用。

  使用非 Brother 硒鼓单元可能不只是降低打印质量，还会降低设备本身的质量，缩短其寿命。由于使用非 Brother 硒鼓单元造成的问题不在 Brother 公司的保修服务范围之内。

相关信息

- 更换耗材
- 错误和维护信息
- 提高打印质量

更换转印带单元

开始更换步骤前 ➤➤ *相关信息: 更换耗材*

1. 确保设备电源已打开。
2. 按下前盖释放按钮，然后拉开前盖。

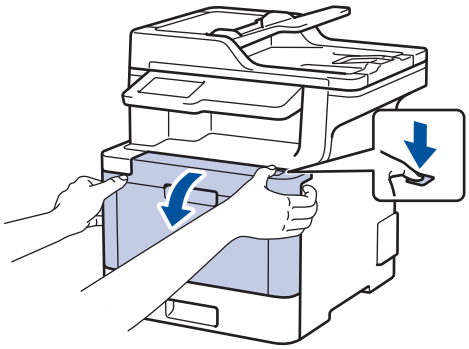

3. 握住硒鼓单元的绿色把手。从设备向外拉硒鼓单元，直至其停止。

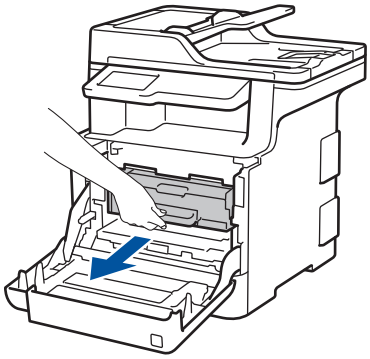

4. 逆时针旋转绿色锁定杆（1），直到其固定在释放位置。握住硒鼓单元的绿色把手，提起硒鼓单元的前侧，将硒鼓单元从设备中取出。

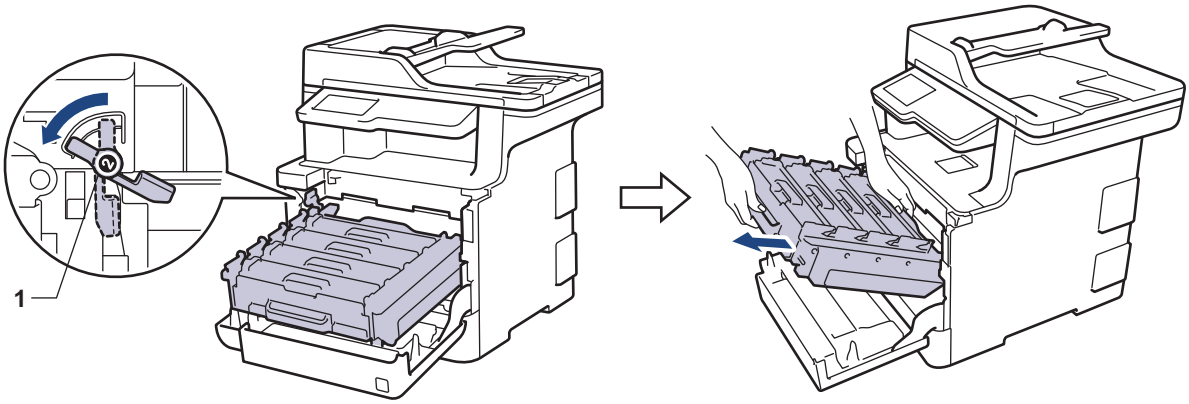

重要事项

搬运时，请握住硒鼓单元的绿色把手。切勿握住硒鼓单元的两侧。

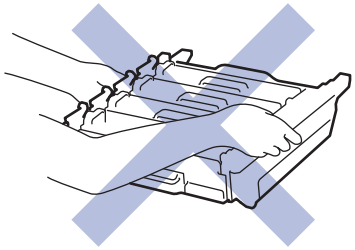

5. 双手握住转印带单元的绿色把手，向上提起转印带单元，然后将其拉出。

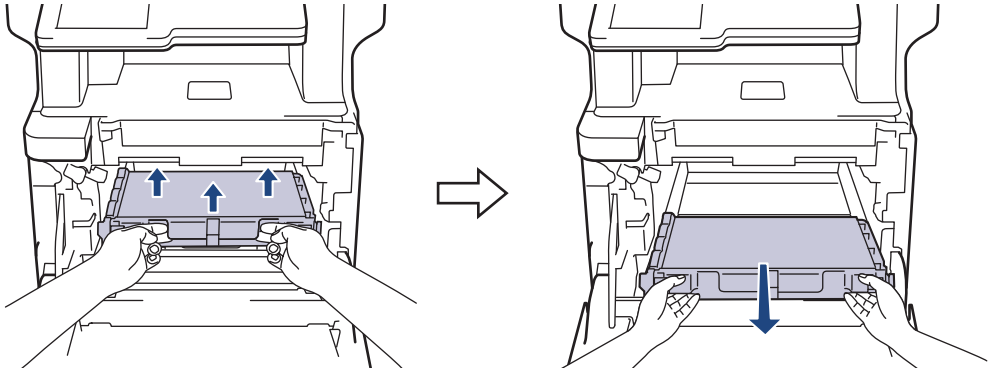

6. 拆开新转印带单元的包装，然后将新转印带单元装入设备。确保转印带单元水平放置并牢固安装到位。

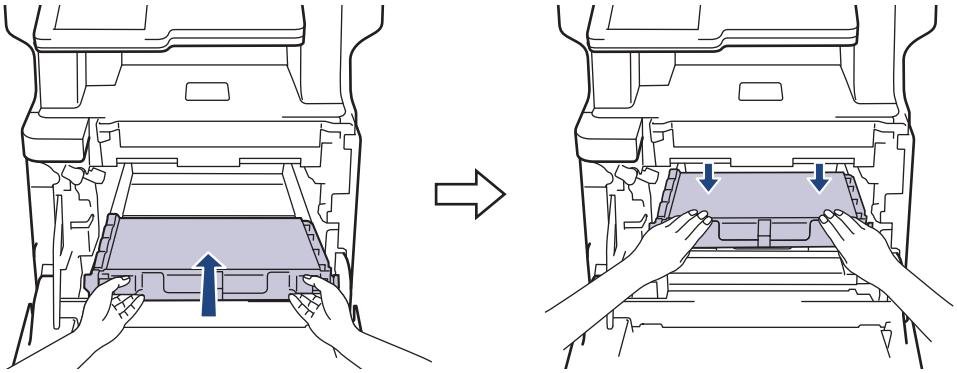

提示

为避免出现打印质量问题，切勿触摸示意图所示的阴影部分。

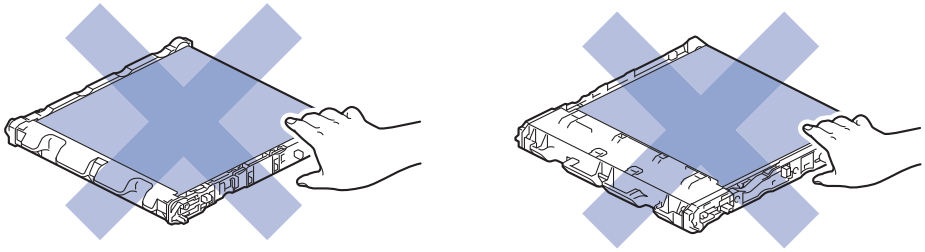

7. 确保绿色锁定杆（1）处于释放位置，如示意图所示。

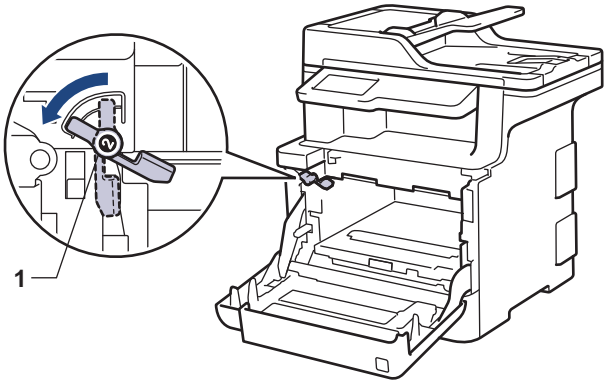

8. 将硒鼓单元轻轻滑入设备，直至其停在绿色锁定杆处。

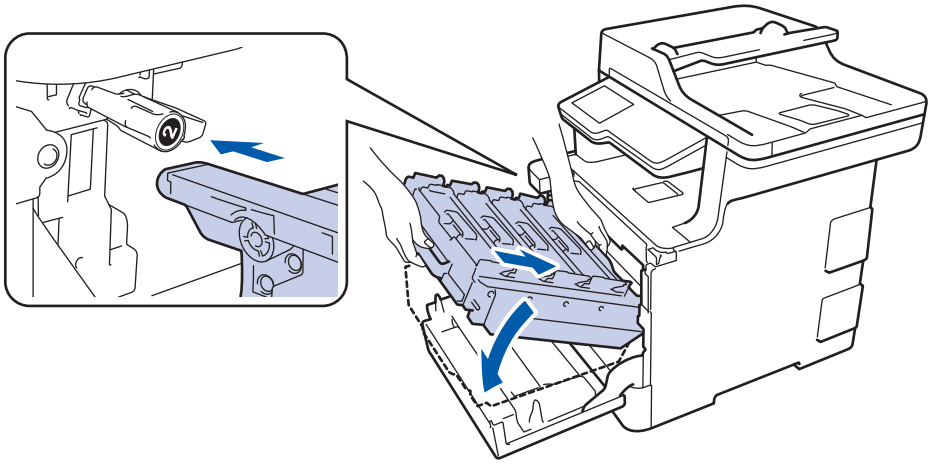

9. 将绿色锁定杆顺时针旋转至锁定位置。

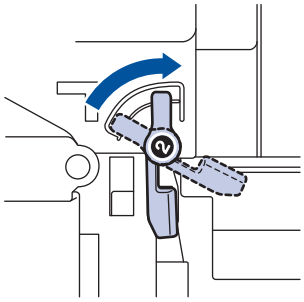

10. 握住绿色把手，将硒鼓单元推回设备，直至其锁定到位。

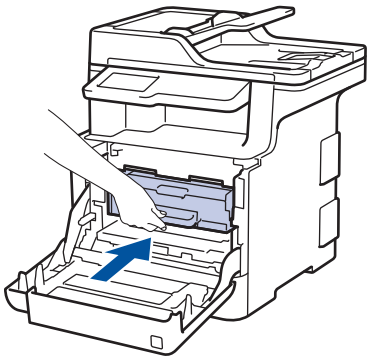

11. 合上设备前盖。

相关信息

- 更换耗材
- 提高打印质量

更换废粉仓

开始更换步骤前 ➤➤ *相关信息: 更换耗材*

1. 确保设备电源已打开。
2. 按下前盖释放按钮，然后拉开前盖。

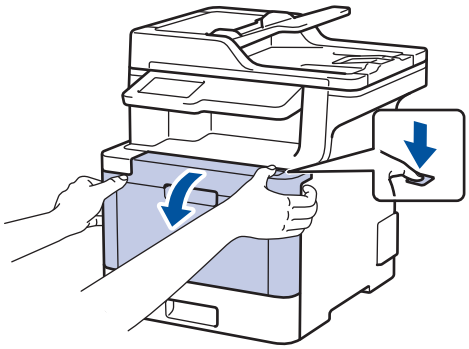

3. 握住硒鼓单元的绿色把手。从设备向外拉硒鼓单元，直至其停止。

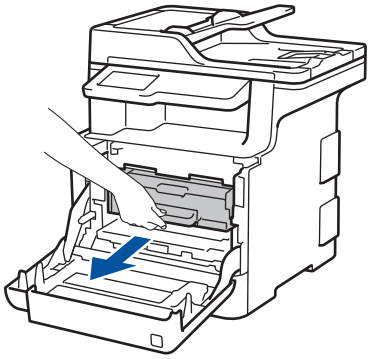

4. 逆时针旋转绿色锁定杆（1），直到其固定在释放位置。握住硒鼓单元的绿色把手，提起硒鼓单元的前侧，将硒鼓单元从设备中取出。

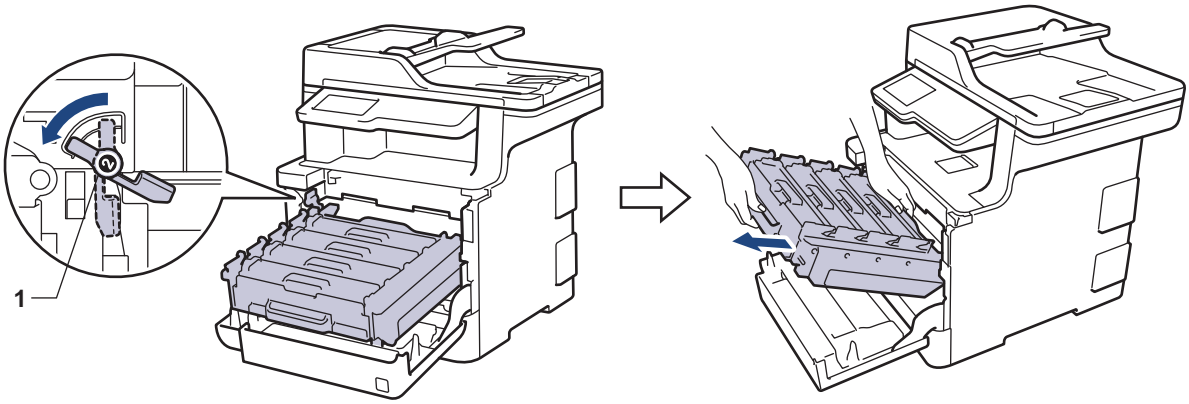

重要事项

搬运时，请握住硒鼓单元的绿色把手。切勿握住硒鼓单元的两侧。

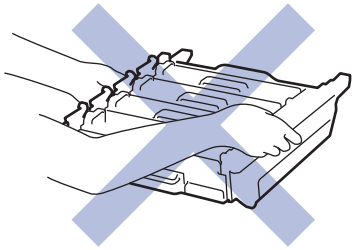

5. 双手握住转印带单元的绿色把手，向上提起转印带单元，然后将其拉出。

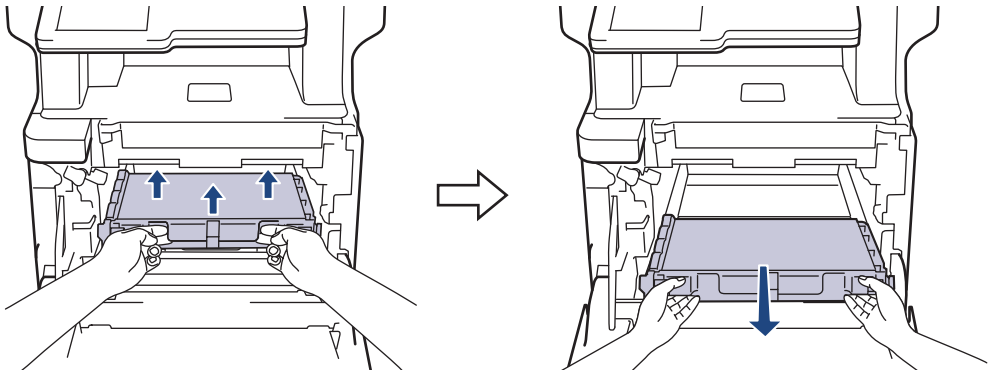

提示

为避免出现打印质量问题，切勿触摸示意图所示的阴影部分。

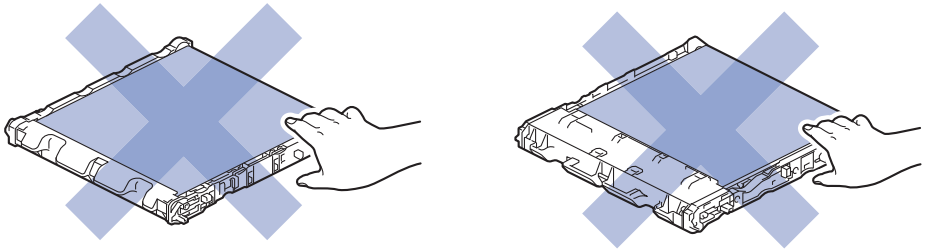

6. 拆下两块橙色包装材料并将其丢弃。

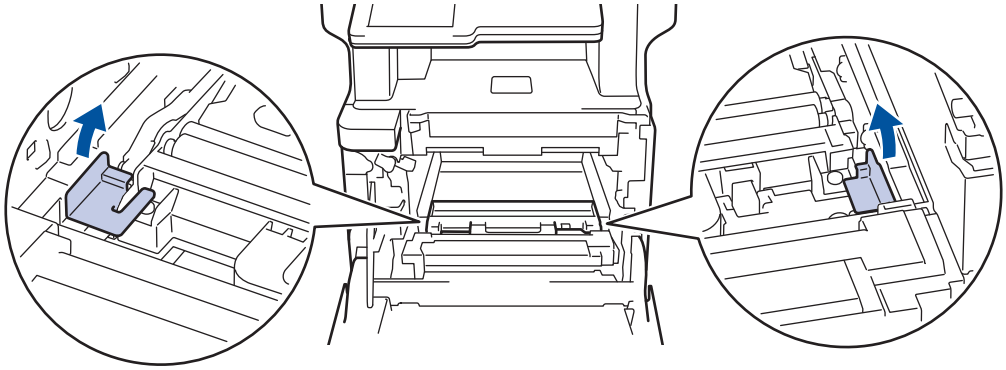

仅当初次更换废粉仓时，才需要执行此步骤，以后更换废粉仓时无需再执行此步骤。出厂时的橙色包装材料用于在运输过程中保护设备。

7. 握住废粉仓的蓝色把手，将废粉仓从设备中取出。

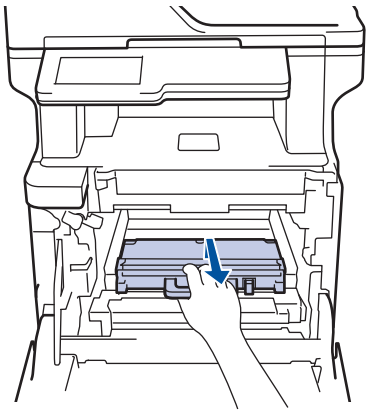

切勿重复使用废粉仓。

8. 拆开新废粉仓的包装，握住蓝色把手将其装入设备。确保废粉仓水平放置并牢固安装到位。

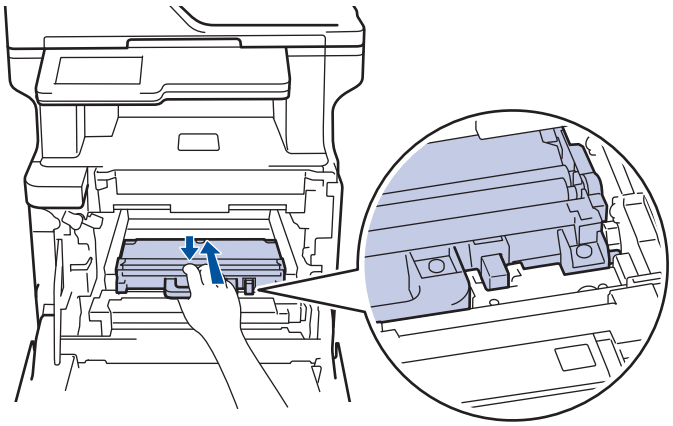

9. 将转印带单元滑回设备。确保转印带单元水平放置并牢固安装到位。

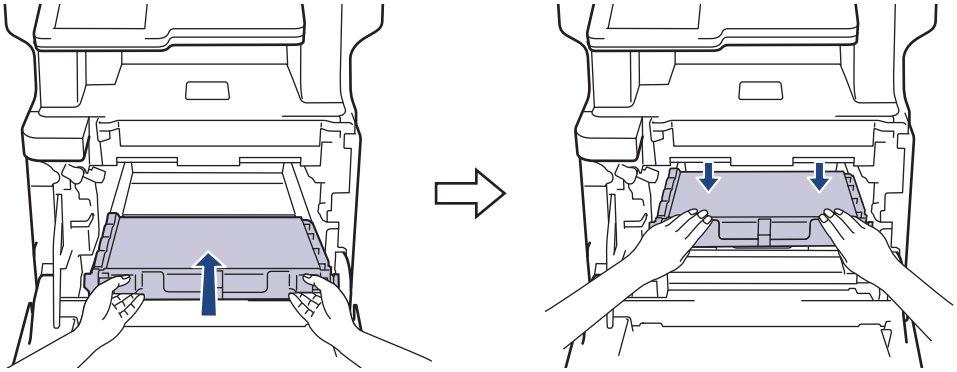

提示

为避免出现打印质量问题，切勿触摸示意图所示的阴影部分。

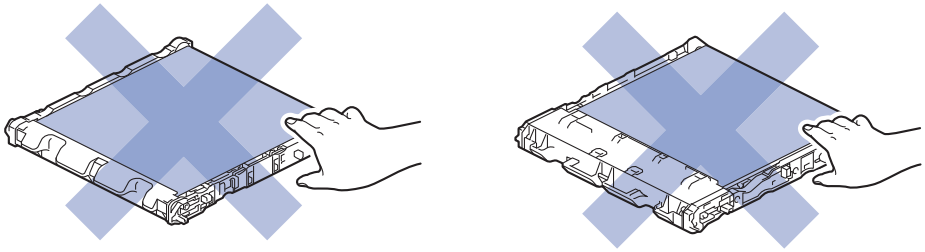

10. 确保绿色锁定杆（1）处于释放位置，如示意图所示。

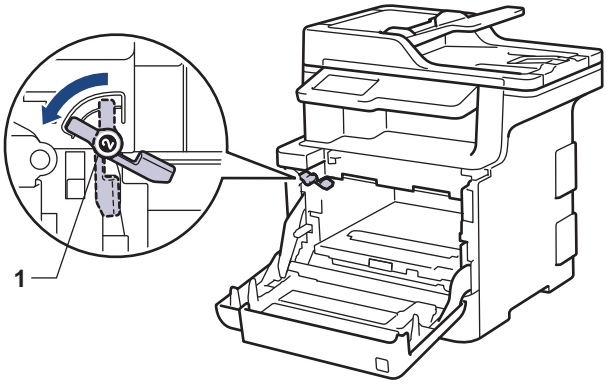

11. 将硒鼓单元轻轻滑入设备，直至其停在绿色锁定杆处。

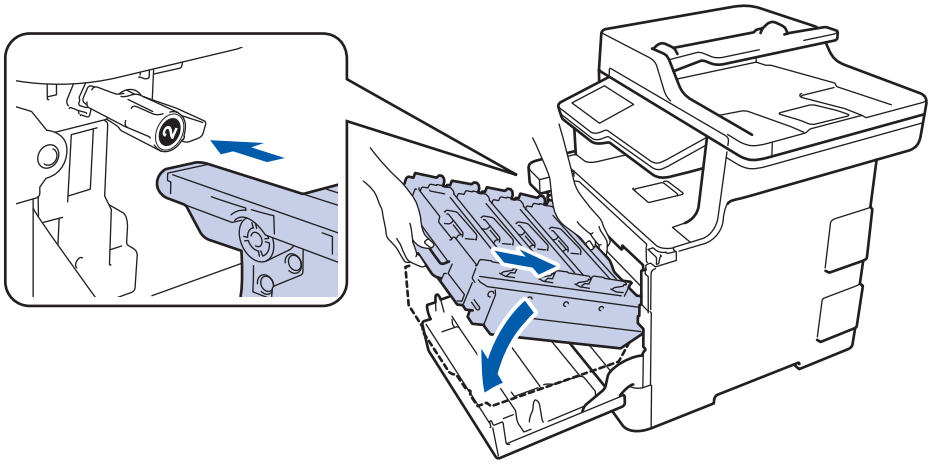

12. 将绿色锁定杆顺时针旋转至锁定位置。

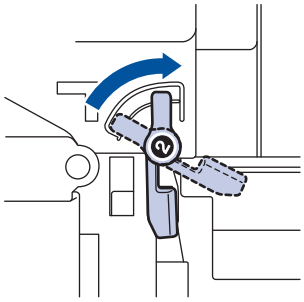

13. 握住绿色把手，将硒鼓单元推回设备，直至其锁定到位。

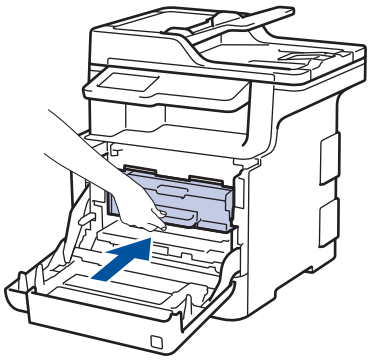

14. 合上设备前盖。

相关信息

- 更换耗材

清洁设备

请使用柔软的无绒干抹布定期清洁设备的外部和内部。

当您更换墨粉盒或硒鼓单元时，请确保清洁设备的内部。如果打印出的页面被墨粉弄脏，请使用柔软的无绒干抹布清洁设备的内部。

警告

- 禁止使用易燃物品、任何类型的喷雾剂或有机溶剂/含酒精或氨的液体清洁本产品内部或外部，否则可能会导致火灾。请使用柔软的无绒干抹布清洁设备。

重要事项

- 请勿使用异丙醇擦拭操作面板上的灰尘，否则可能会使面板破裂。
- 为避免出现打印质量问题，切勿触摸示意图所示的阴影部分。

墨粉盒

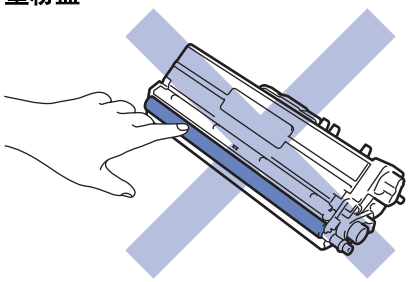

硒鼓单元

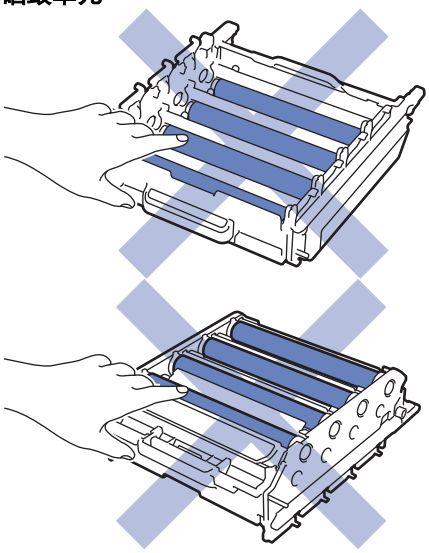

转印带单元

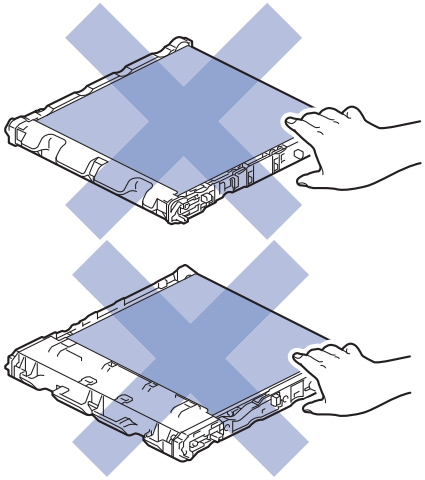

废粉仓

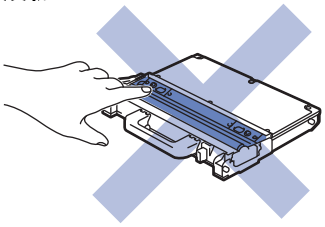

相关信息

- 日常维护
- 清洁扫描器
- 清洁激光扫描器窗口
- 清洁触摸式液晶显示屏
- 清洁电晕丝
- 清洁硒鼓单元
- 清洁撮纸辊

清洁扫描器

1. 按住 关闭设备电源。
2. 抬起原稿盖(1)。用一块柔软无绒的湿抹布清洁白色塑料表面(2)及其下方的平板扫描器(3)。

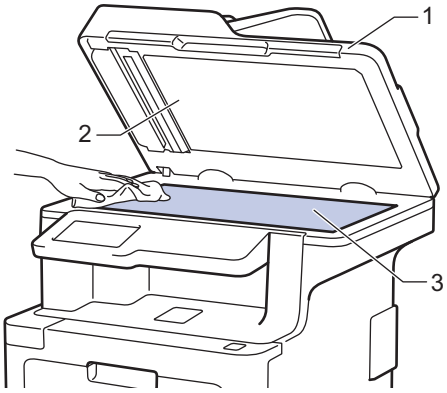

3. 在自动进稿器单元中，用一块柔软无绒的湿抹布清洁白色塑料条(1)及其下方的扫描器玻璃条(2)。

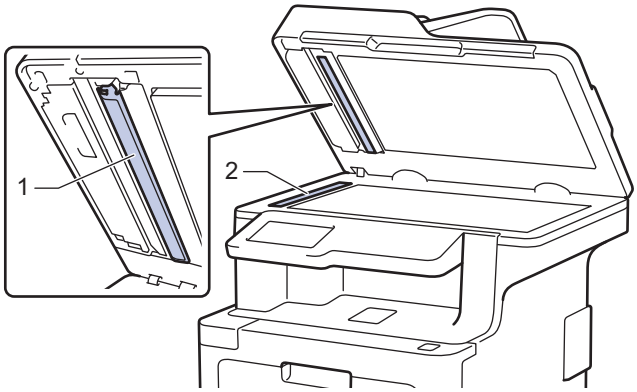

4. 打开扫描器盖板(1)，然后清洁白色塑料条(2)和扫描器玻璃条(3)(仅限支持型号)。

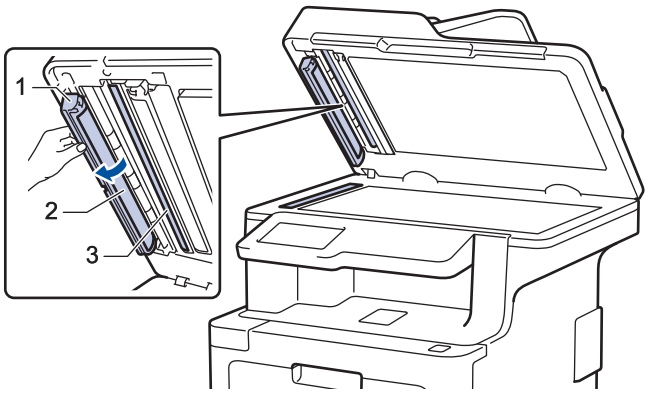

5. 合上原稿盖。
6. 按 打开设备电源。

相关信息

- 清洁设备

清洁激光扫描器窗口

1. 按住 ⏻ 关闭设备电源。
2. 按下前盖释放按钮，然后拉开前盖。

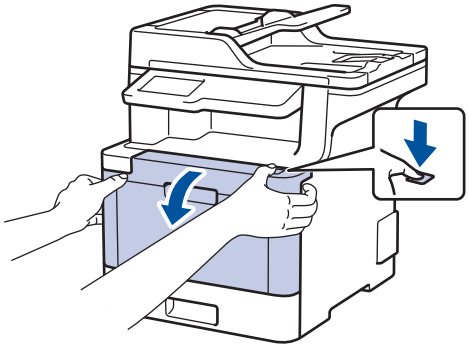

3. 握住硒鼓单元的绿色把手。从设备向外拉硒鼓单元，直至其停止。

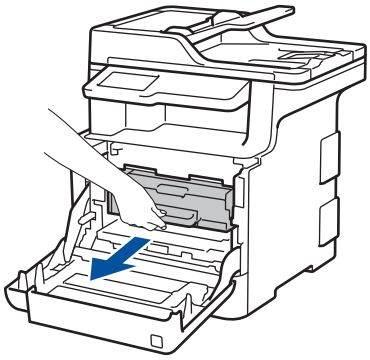

4. 逆时针旋转绿色锁定杆（1），直到其固定在释放位置。握住硒鼓单元的绿色把手，提起硒鼓单元的前侧，将硒鼓单元从设备中取出。

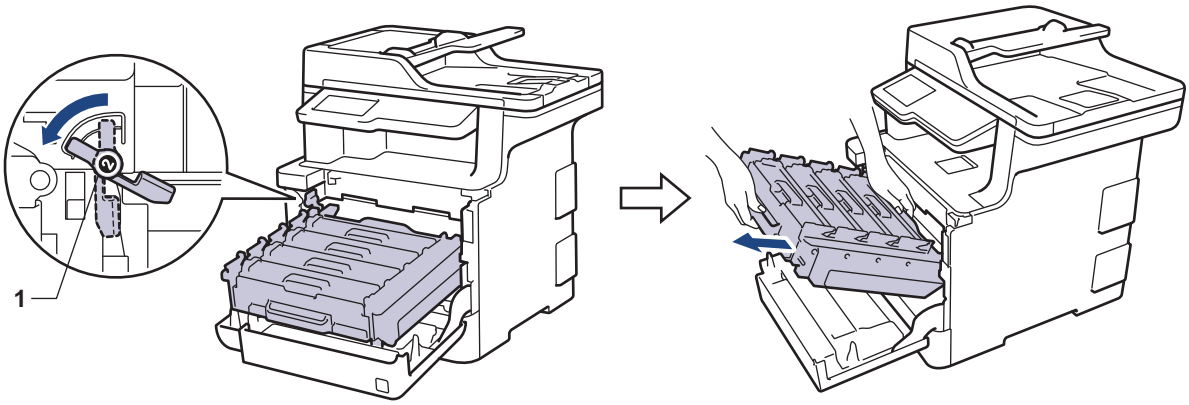

重要事项

搬运时，请握住硒鼓单元的绿色把手。切勿握住硒鼓单元的两侧。

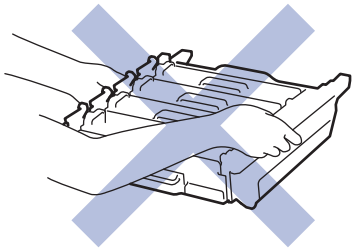

5. 用柔软的无绒干抹布擦拭四个激光扫描器窗口（1）。

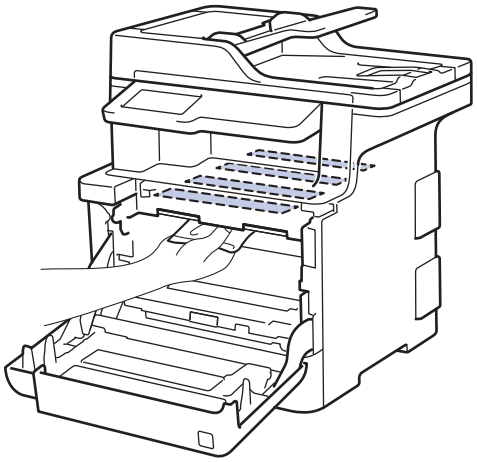

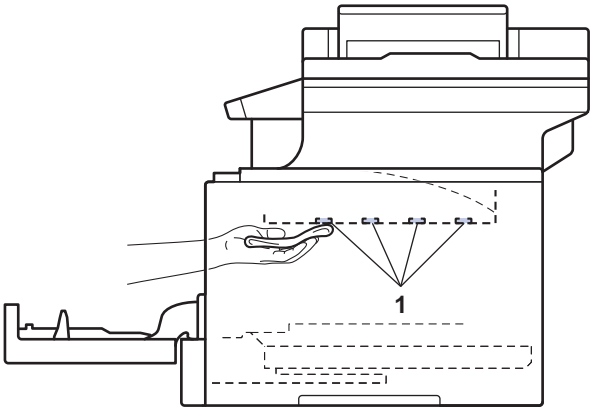

6. 确保绿色锁定杆（1）处于释放位置，如示意图所示。

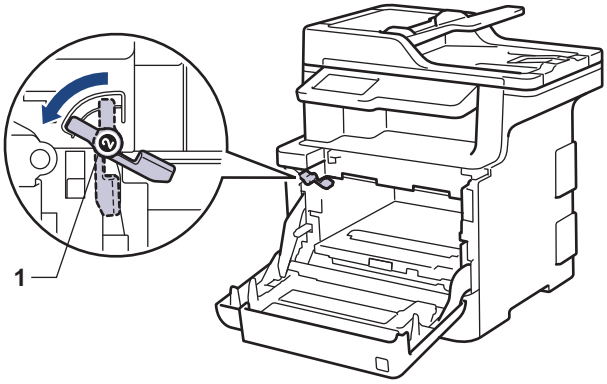

7. 将硒鼓单元轻轻滑入设备，直至其停在绿色锁定杆处。

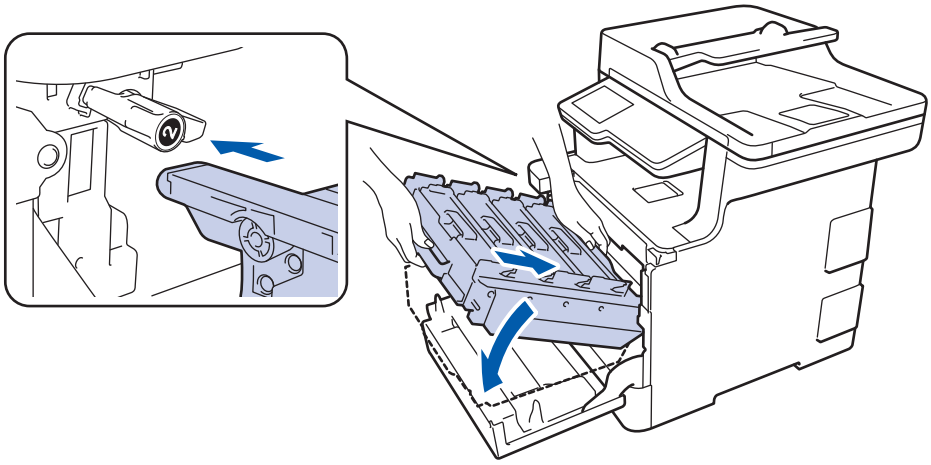

8. 将绿色锁定杆顺时针旋转至锁定位置。

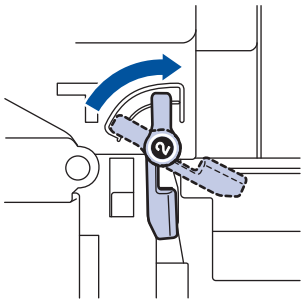

9. 握住绿色把手，将硒鼓单元推回设备，直至其锁定到位。

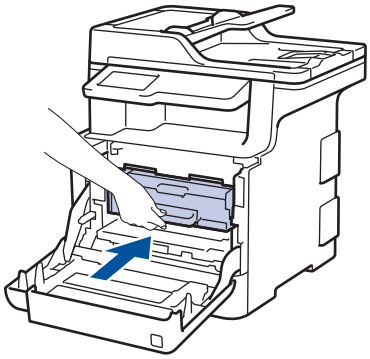

10. 合上设备前盖。
11. 按 打开设备电源。

相关信息

- 清洁设备

清洁触摸式液晶显示屏

重要事项

请勿使用任何类型的液体清洁剂（包括乙醇）。

1. 按住 关闭设备电源。
2. 使用柔软的无绒干抹布清洁触摸屏。

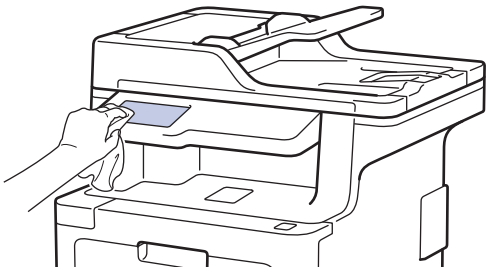

3. 按 打开设备电源。

相关信息

- 清洁设备

清洁电晕丝

1. 按下前盖释放按钮，然后拉开前盖。

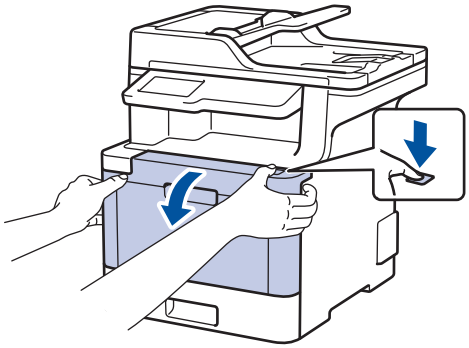

2. 握住硒鼓单元的绿色把手。从设备向外拉硒鼓单元，直至其停止。

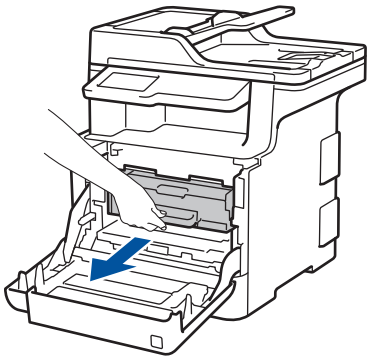

3. 握住墨粉盒/粉仓的把手，轻轻朝与您相反的方向推墨粉盒/粉仓以解除锁定。从硒鼓单元中向上提出墨粉盒/粉仓。对所有墨粉盒/粉仓重复此步骤。

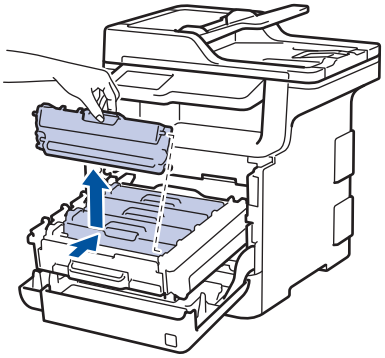

4. 左右轻轻滑动绿色滑块数次，以清洁硒鼓单元内的电晕丝。对所有电晕丝重复此步骤。

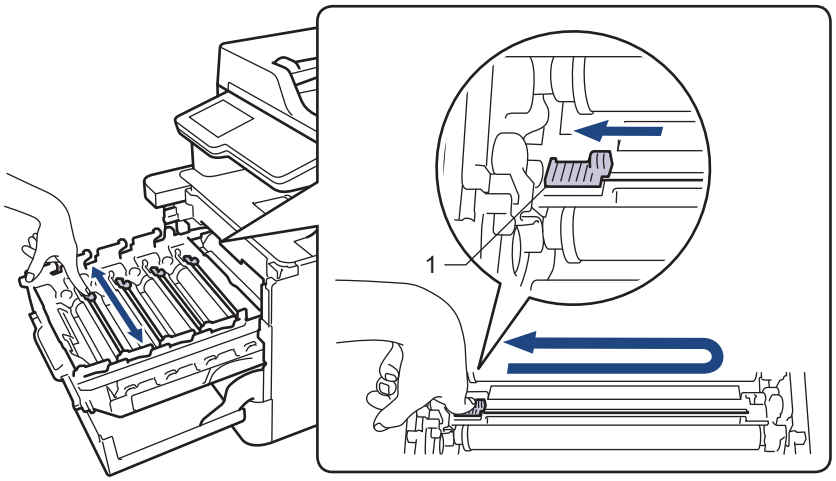

为避免打印质量不理想，确保绿色滑块固定在初始位置（1），左侧与硒鼓左侧齐平。

5. 将墨粉盒/粉仓插入硒鼓单元，然后轻轻地朝您的方向拉动墨粉盒/粉仓，直到其卡入到位并发出咔嗒声。确保墨粉盒/粉仓颜色与硒鼓单元上的颜色标签相匹配。对所有墨粉盒/粉仓重复此步骤。

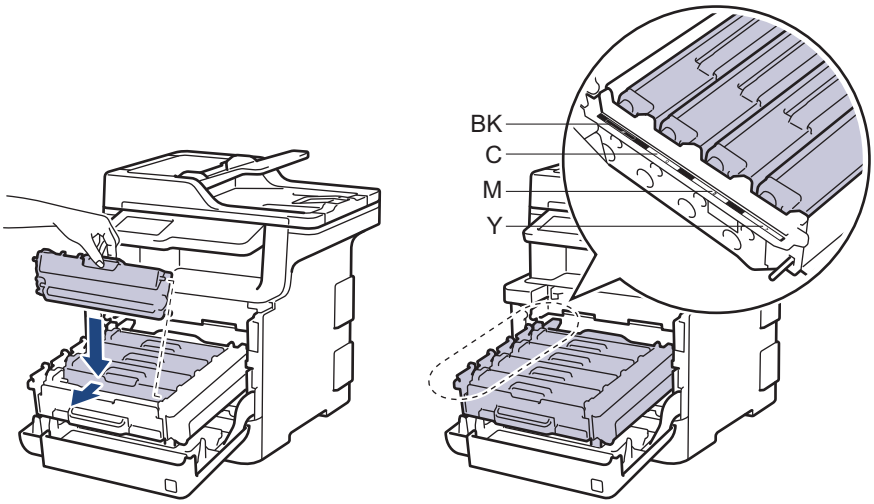

- BK：黑色
- C：青色
- M：品红色
- Y：黄色

确保正确装入墨粉盒/粉仓，否则它可能偏离硒鼓单元。

6. 握住绿色把手，将硒鼓单元推回设备，直至其锁定到位。

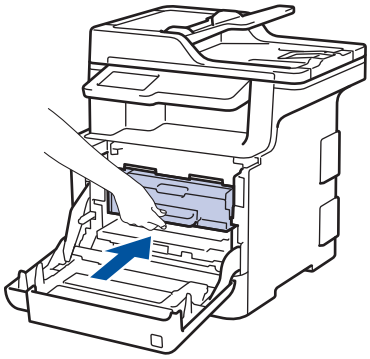

7. 合上设备前盖。

相关信息

- 清洁设备
- 错误和维护信息

清洁硒鼓单元

如果打印输出页面上每隔 94 毫米便出现黑色或白色斑点或其他重复的标记，则硒鼓上可能有异物，如硒鼓表面可能粘有标签的粘胶。

1. 确保设备处于准备就绪模式。
2. 按 [设置] > [所有设置] > [打印报告] > [硒鼓点阵打印]。

   如果设备的主页屏幕上显示[所有设置]菜单，请跳过[设置]菜单。

3. 按[是]。
   设备将打印硒鼓点阵检查表。
4. 按住 关闭设备电源。
5. 按下前盖释放按钮，然后拉开前盖。

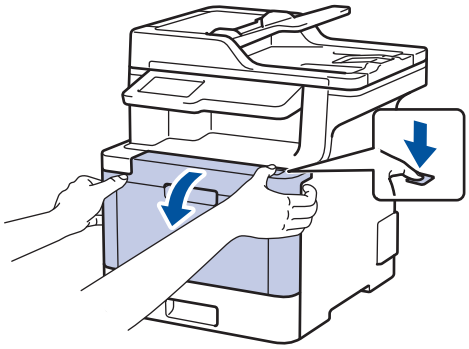

6. 握住硒鼓单元的绿色把手。从设备向外拉硒鼓单元，直至其停止。

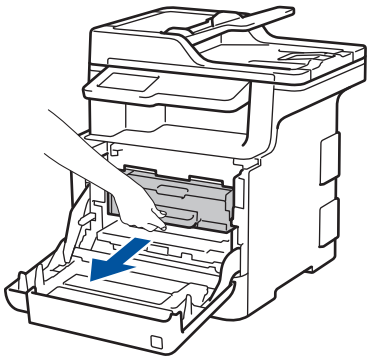

7. 逆时针旋转绿色锁定杆（1），直到其固定在释放位置。握住硒鼓单元的绿色把手，提起硒鼓单元的前侧，将硒鼓单元从设备中取出。

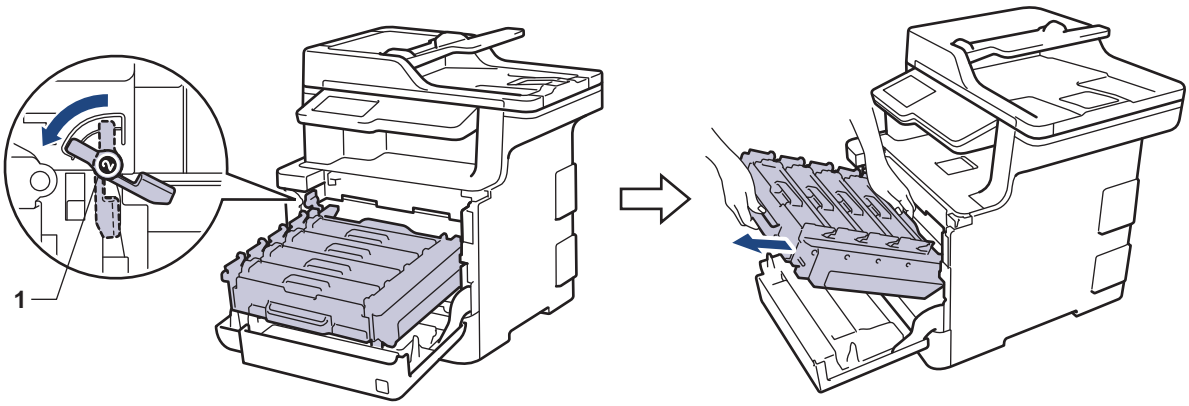

重要事项

搬运时，请握住硒鼓单元的绿色把手。切勿握住硒鼓单元的两侧。

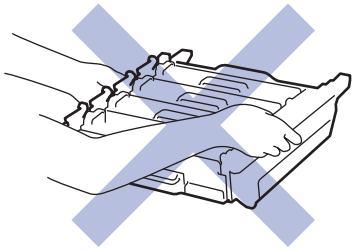

8. 握住墨粉盒/粉仓的把手，轻轻朝与您相反的方向推墨粉盒/粉仓以解除锁定。从硒鼓单元中向上提出墨粉盒/粉仓。对所有墨粉盒/粉仓重复此步骤。

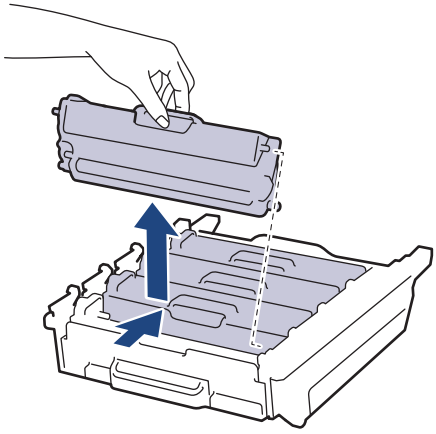

9. 握住绿色把手，翻转硒鼓单元。确保硒鼓单元的齿轮（1）位于左边。

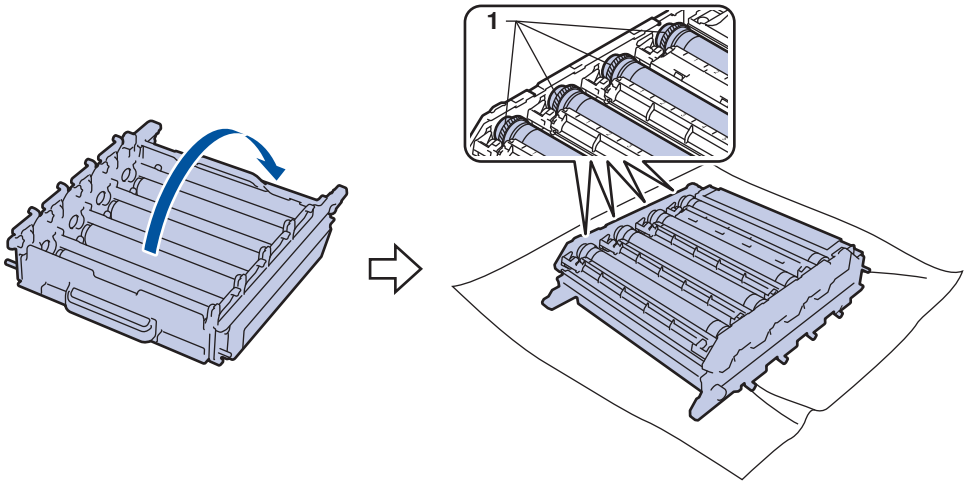

10. 根据硒鼓辊旁边的编号标记找到印记。例如：如果检查表第 2 列中出现青色斑点，则表示在青色硒鼓的“2” 区域中有印记。

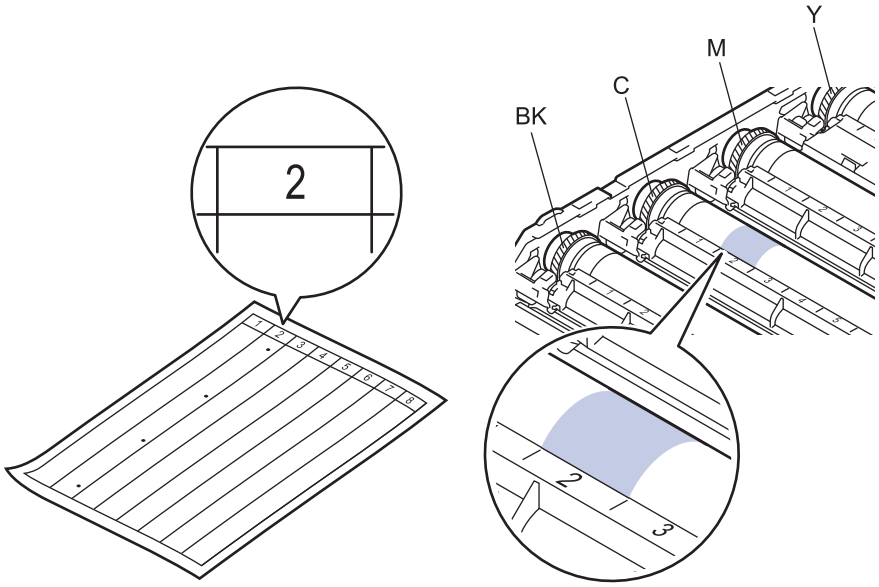

- BK：黑色
- C：青色
- M：品红色
- Y：黄色

11. 双手握住硒鼓单元边框，左手拇指放在硒鼓单元齿轮上，然后往您的方向慢慢用手旋转硒鼓以查看可疑区域表面。

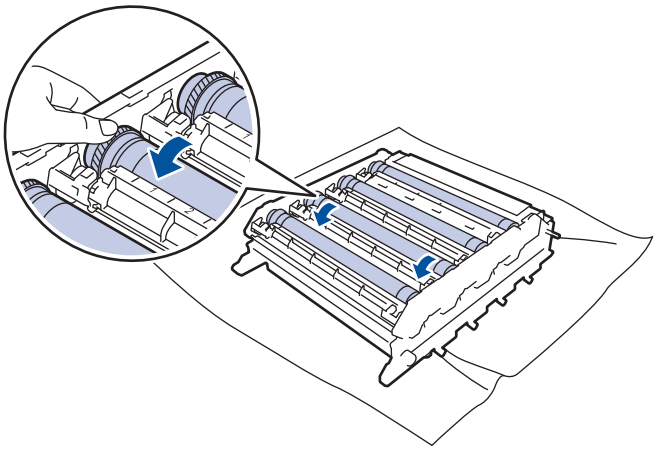

为避免出现打印质量问题，切勿触摸硒鼓单元表面（边缘除外）。

12. 请用干棉签轻轻擦拭硒鼓表面直到完全除去印记。

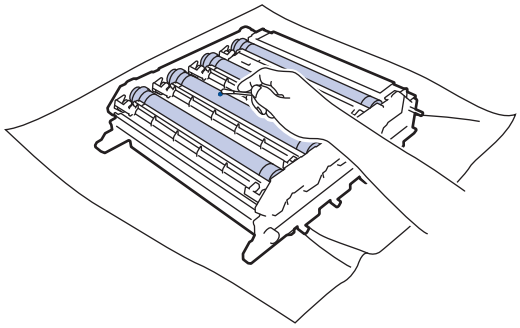

提示

切勿用尖锐物体或任何液体清洁感光硒鼓表面。

13. 握住绿色把手，翻转硒鼓单元。
14. 将墨粉盒/粉仓重新插入新的硒鼓单元，然后轻轻地朝您的方向拉动墨粉盒/粉仓，直到其卡入到位并发出咔嗒声。确保墨粉盒/粉仓颜色与硒鼓单元上的颜色标签相匹配。对所有墨粉盒/粉仓重复此步骤。

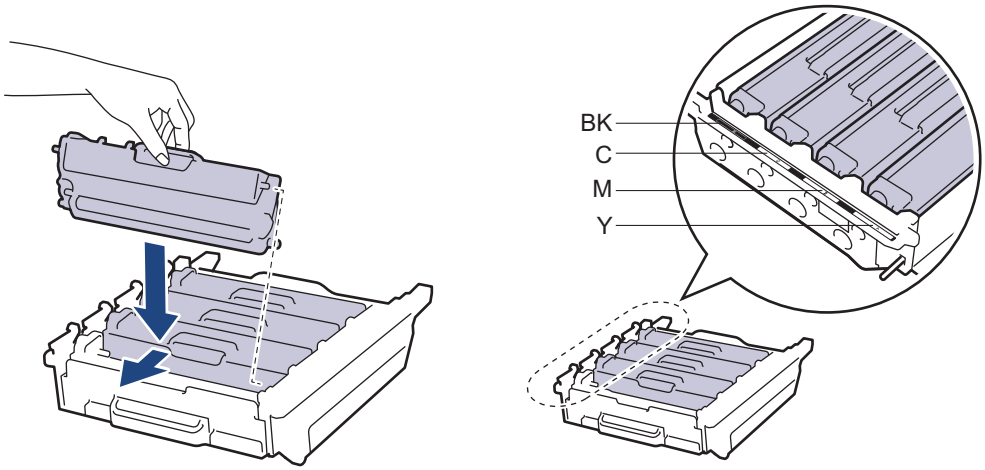

- BK：黑色
- C：青色

- M：品红色
- Y：黄色

确保正确装入墨粉盒/粉仓，否则它可能偏离硒鼓单元。

15. 确保绿色锁定杆（1）处于释放位置，如示意图所示。

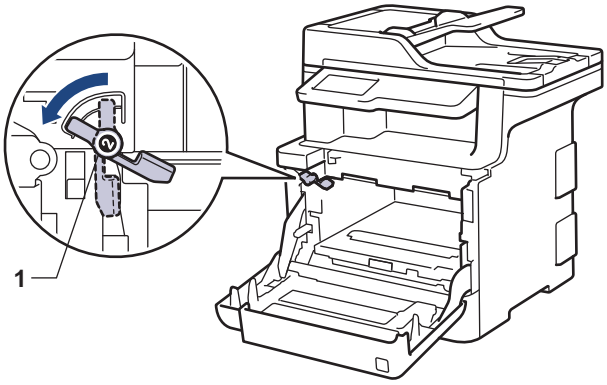

16. 将硒鼓单元轻轻滑入设备，直至其停在绿色锁定杆处。

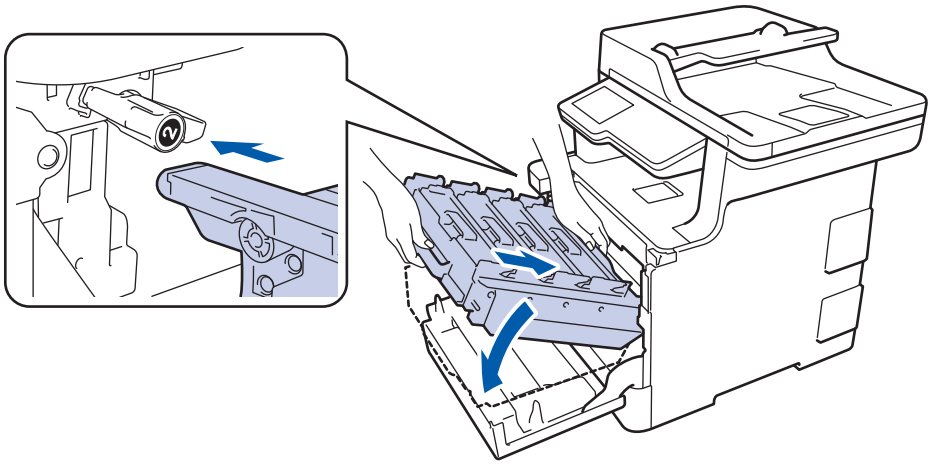

17. 将绿色锁定杆顺时针旋转至锁定位置。

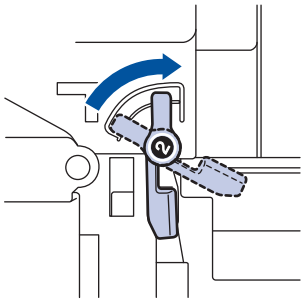

18. 握住绿色把手，将硒鼓单元推回设备，直至其锁定到位。

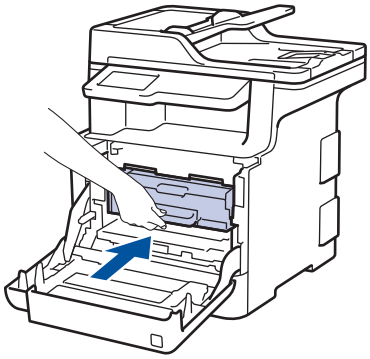

19. 合上设备前盖。

20. 按 ⏻ 打开设备电源。

相关信息

- 清洁设备
- 提高打印质量

清洁撮纸辊

定期清洁撮纸辊可确保正确进纸，防止卡纸。

如果出现进纸问题，请遵循以下步骤清洁撮纸辊：

1. 按住 ⏻ 关闭设备电源。
2. 将纸盒从设备中完全拉出。

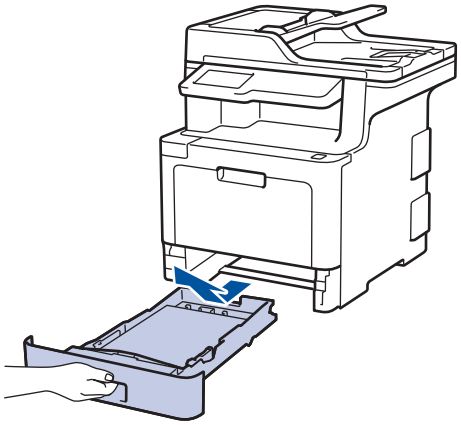

3. 如果纸盒中有纸或有物体卡在里面，请将其取出。
4. 拧干在温水中浸过的无绒抹布，然后用此抹布擦去纸盒中分离垫上的灰尘。

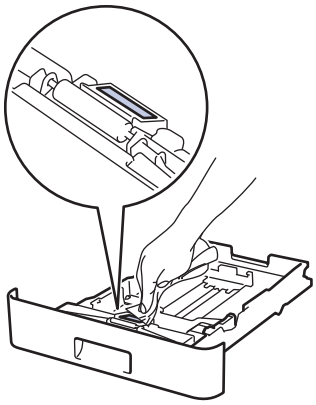

5. 擦去设备内部两个撮纸辊上的灰尘。

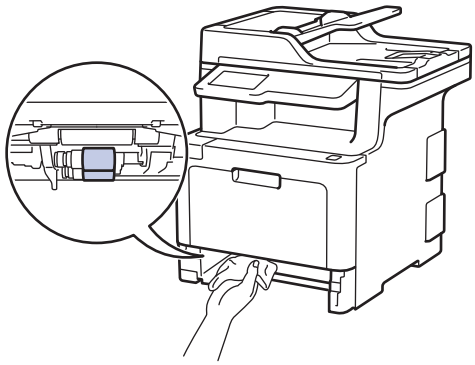

6. 重新装入纸张，然后将纸盒紧紧地装回设备中。
7. 按 ⏻ 打开设备电源。

相关信息

- 清洁设备
- 打印问题

校准色彩输出

根据设备环境不同，包括温度和湿度等因素不同，每种色彩的输出浓度可能会有所不同。校准设备有助于改进色彩输出浓度。

如果您正在使用 Mac 打印机驱动程序，打印机驱动程序将自动获取校准数据。若要手动获取数据，必须使用 Brother 的**状态监视器**执行校准。

1. 按 [墨粉] > [校准] > [校准]
2. 按[是]。

校准将自动启动并耗时数分钟。

3. 按 。

相关信息

- 日常维护
- 重置设备校准设置
- 提高打印质量
- 在计算机上监控设备状态（Windows）
- 在计算机上监控设备状态（Mac）

重置设备校准设置

如果输出色彩与您在监控器上看到的有所不同，请尝试重置您的设备校准参数。

1. 按 ［墨粉］ > ［校准］ > ［重置］
2. 按［是］。
3. 按 。

相关信息

- 校准色彩输出

修正彩色打印对齐（色彩配准）

如果颜色或图像的实心区域有青色、品红色或黄色条纹，请使用色彩配准功能。

1. 按 ［墨粉］ > ［配准］
2. 按［是］。

色彩配准功能将自动启动，并耗时约 10 秒钟或以上。

3. 按 。

相关信息

- 日常维护

检查零件剩余寿命

1. 按 [设置] > [所有设置] > [设备信息] > [零件寿命]。

如果设备的主页屏幕上显示[所有设置]菜单，请跳过[设置]菜单。

2. 按您想检查的设备零件。
   液晶显示屏上显示部件的大致剩余寿命。
3. 按 。

若要显示墨粉盒的大致剩余寿命，请按液晶显示屏上的 。

相关信息

- 日常维护

包装和运输 Brother 设备

警告

- 本产品重量超过 28.7 kg。 为避免人员受伤，本产品必须至少由两个人抓住产品前部和后部搬运。
- 移动设备时，如以下示意图所示搬运设备。

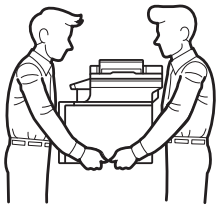

- 如果设备上已安装了选配纸盒，移动设备前，请拆下选配纸盒。否则，可能会导致您受伤或设备损坏。
- 使用原始包装材料包裹后将选配纸盒单独包装在其原纸箱中。

- 如果出于任何原因必须装运本设备，请小心地将设备装回原包装，以免运输途中造成损坏。承运人应该为设备充分保价。

1. 按住 关闭设备电源。使设备保持关闭状态并等待至少 10 分钟，以使其冷却。
2. 断开所有电缆的连接，然后从电源插座上拔下电源插头。
3. 将设备装入原包装袋中。
4. 如图所示，使用原始包装材料包裹后将本设备、印刷材料和交流电源线（如适用）装入原纸箱。

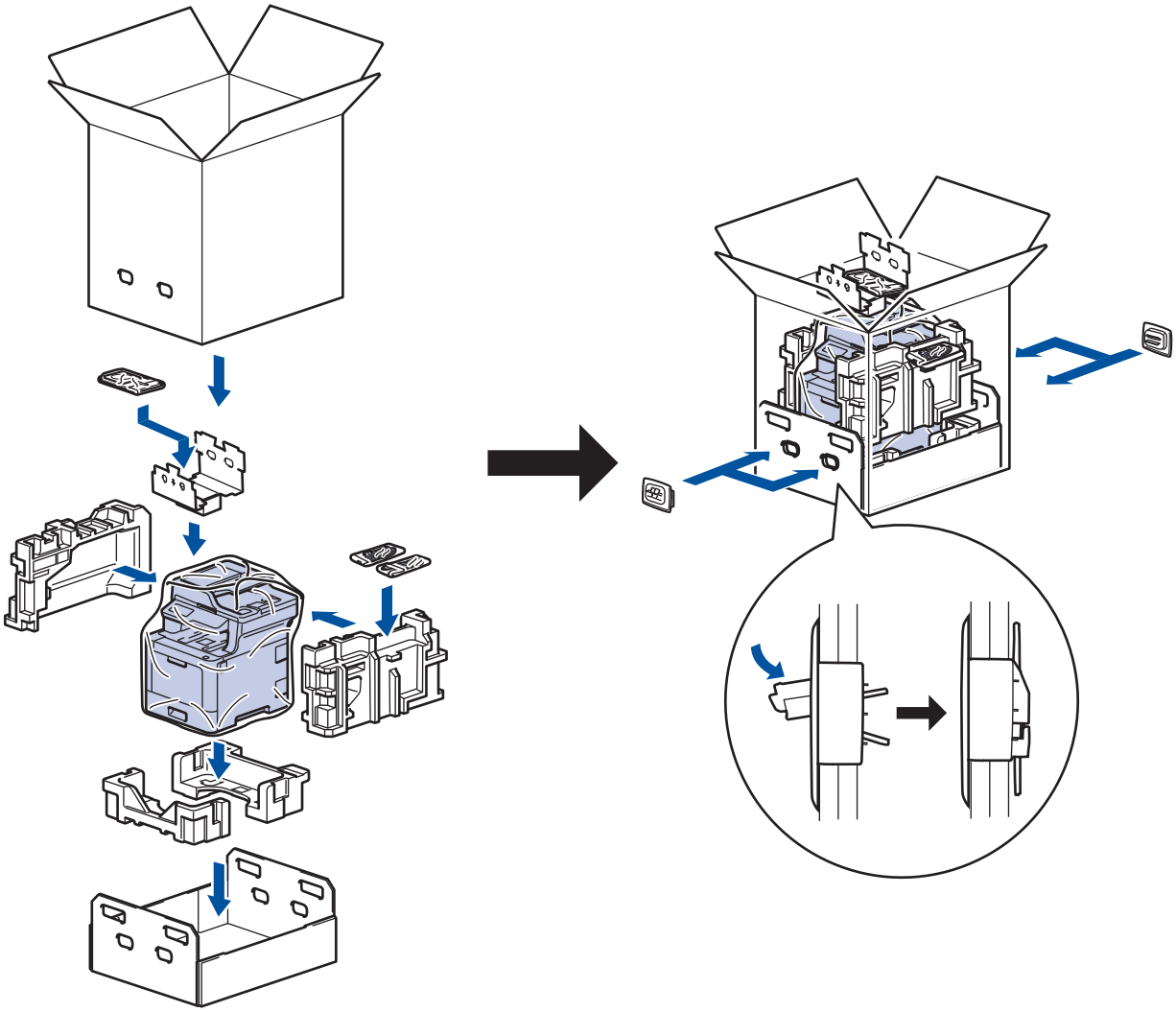

5. 合上纸箱后用胶带密封。
6. 如果您有低位纸盒，如图所示重新包装低位纸盒。

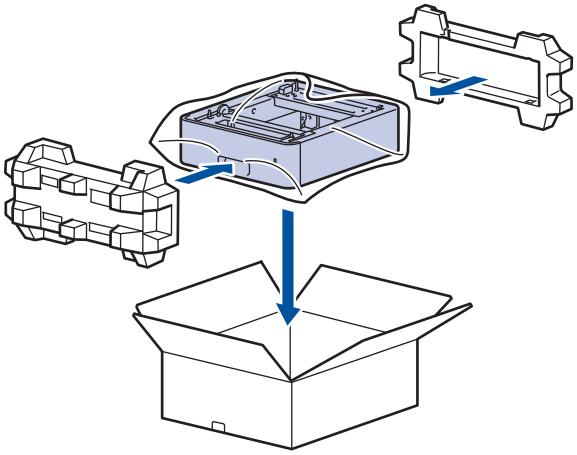

相关信息

- 日常维护

更换定期维护零件

请定期更换以下零件以保持打印质量。 下表所列零件在打印大约 50,000 页 [1] (适用于多功能进纸板)/100,000 页 [1] (适用于其他零件) 后必须更换。

液晶显示屏上显示以下信息时，请联系 Brother 呼叫中心或您当地的 Brother 经销商：

液晶显示屏信息	说明
[更换定影单元] [2]	更换定影单元。
[更换激光单元] [2]	更换激光单元。
[更换纸盒 1 进纸器] [2]	更换纸盒进纸器。
[更换纸盒 2 进纸器] [2] [3]	更换选配纸盒进纸器。
[更换纸盒 MP 进纸器] [2]	更换多功能进纸板。

相关信息

- 日常维护

1 Letter 或 A4 大小的单面页面

2 更换频率因打印页面、打印覆盖率和所使用介质类型的不同而有所不同。

3 如果设备使用选配纸盒，液晶显示屏上将显示此信息。设备上安装了多个选配纸盒时，将使用各选配纸盒对应的编号来显示信息。

设备设置

通过自定义设置和功能、创建快捷方式和使用设备液晶显示屏上的选项，将本 Brother 设备变成更有效的办公设备。

- 使用操作面板更改设备设置
- 使用计算机更改设备设置

使用操作面板更改设备设置

- 发生断电时（内存存储）
- 常规设置
- 将收藏夹设置另存为快捷方式
- 打印报告
- 设置和功能表

发生断电时（内存存储）

菜单设置会被永久保存，即使发生断电也不会丢失。临时设定（如对比度、国际模式）将会丢失。

- 断电时，设备将在长约 60 小时内保留日期和时间以及设定的传真定时器作业（例如定时传真）。设备内存中的其他传真作业将不会丢失。

相关信息

- 使用操作面板更改设备设置

常规设置

- 调节设备音量
- 设置休眠模式倒计时
- 关于深度休眠模式
- 设置自动断电模式
- 设置日期和时间
- 设置时区
- 调节液晶显示屏背景灯亮度
- 更改液晶显示屏背景灯常亮的时长
- 设置本机标识
- 设置音频或脉冲拨号模式
- 减少墨粉耗用量
- 为所有传真号码添加前缀
- 防止拨打错误号码（拨号限制）
- 降低打印噪音
- 更改液晶显示屏语言

调节设备音量

1. 按 ［设置］ > ［所有设置］ > ［常规设置］ > ［音量］。

如果设备的主页屏幕上显示［所有设置］菜单，请跳过［设置］菜单。

2. 按以下选项中的一项：
   （选项因设备不同而有所差异。）
   - ［振铃］
     调节振铃的音量。
   - ［蜂鸣音］
     调节设备在您按按钮、出错或者发送或接收传真后所发出的提示音的音量。
   - ［扬声器］
     调节扬声器的音量。
3. 选择［关］、［低］、［中］或［高］选项，然后按所需选项。
4. 按 。

相关信息

- 常规设置

设置休眠模式倒计时

休眠模式（或节能模式）设置可降低耗电量。设备处于休眠模式时，等同于电源关闭状态。接收打印作业或传真时便可激活设备开始打印。请遵循本节说明设置设备进入休眠模式前的时延（倒计时）。

- 可选择设备进入休眠模式之前的闲置时间。
- 设备上有接收打印作业等任何操作进行时，定时器将被重启。

1. 按 ［设置］ > ［所有设置］ > ［常规设置］ > ［环保］ > ［休眠时间］。

如果设备的主页屏幕上显示［所有设置］菜单，请跳过［设置］菜单。

2. 输入设备进入休眠模式前的闲置时间（最多 50 分钟），然后按［确定］。
3. 按 。

相关信息

- 常规设置

关于深度休眠模式

如果设备处于休眠模式，并且在一段时间内未接收到任何作业，设备将自动进入深度休眠模式。时间长度取决于特定的型号和设置。

深度休眠模式比休眠模式消耗更少的电量。

适用型号	深度休眠模式下的设备液晶显示屏	激活设备的条件
MFC-L8900CDW	液晶显示屏背景灯熄灭，同时电源指示灯闪烁。	• 设备接收到作业。 • 有人点击 、 或触摸式液晶显示屏。

相关信息

- 常规设置

设置自动断电模式

如果设备处于深度休眠模式特定时长，基于您的设备型号和设置，将自动进入断电模式。当设备连接至网络或电话线路或者内存中有加密打印数据时，将不会进入断电模式。

- 若要启动打印，按操作面板上的 ⏻，然后发送打印作业。

1. 按 [设置] > [所有设置] > [常规设置] > [环保] > [自动关机]。

如果设备的主页屏幕上显示[所有设置]菜单，请跳过[设置]菜单。

2. 按所需[关]、[1 小时]、[2 小时]、[4 小时] 或 [8 小时]选项。
3. 按 。

相关信息

- 常规设置

设置日期和时间

1. 按 [设置] > [所有设置] > [初始设置] > [日期和时间] > [日期]。

如果设备的主页屏幕上显示[所有设置]菜单，请跳过[设置]菜单。

2. 使用液晶显示屏输入年份的最后两位数字，然后按[确定]。
3. 使用液晶显示屏输入月份的两位数字，然后按[确定]。
4. 使用液晶显示屏输入日期的两位数字，然后按[确定]。
5. 按[时间]。
6. 使用液晶显示屏输入时间（24 小时制），然后按[确定]。
   （例如： 输入 19:45 表示下午 7:45。）
7. 按 。

相关信息

- 常规设置

设置时区

根据您所在位置设置设备上的时区。

1. 按 ［设置］ > ［所有设置］ > ［初始设置］ > ［日期和时间］ > ［时区］。

如果设备的主页屏幕上显示［所有设置］菜单，请跳过［设置］菜单。

2. 输入您的时区。
3. 按 ［确定］。
4. 按 。

相关信息

- 常规设置

调节液晶显示屏背景灯亮度

如果您很难看清液晶显示屏，更改亮度设置可能会有所帮助。

1. 按 [设置] > [所有设置] > [常规设置] > [液晶显示屏设置] > [背景灯]。

如果设备的主页屏幕上显示[所有设置]菜单，请跳过[设置]菜单。

2. 按[浅]、[中]或[深]选项。
3. 按 。

相关信息

- 常规设置

更改液晶显示屏背景灯常亮的时长

设置液晶显示屏背景灯常亮的时长。

1. 按 [设置] > [所有设置] > [常规设置] > [液晶显示屏设置] > [背景灯设置]。

如果设备的主页屏幕上显示[所有设置]菜单，请跳过[设置]菜单。

2. 按所需选项：
   - [10 秒]
   - [30 秒]
   - [1 分钟]
   - [2 分钟]
   - [3 分钟]
   - [5 分钟]
3. 按 。

相关信息

- 常规设置

设置本机标识

设置设备在您发送的每份传真的顶部打印本机标识和传真日期和时间。

1. 按 [设置] > [所有设置] > [初始设置] > [本机标识] > [传真]。

如果设备的主页屏幕上显示[所有设置]菜单，请跳过[设置]菜单。

2. 使用液晶显示屏输入您的传真号码（最多 20 个数字），然后按[确定]。
3. 按 [电话]。
4. 使用液晶显示屏输入您的电话号码（最多 20 个数字），然后按[确定]。
5. 按 [名称]。
6. 使用液晶显示屏输入您的名称（最多 20 个字符），然后按[确定]。

- 按 A 1 @ 循环显示字母、数字和特殊字符。（可用字符可能会因国家不同而有所不同。）

  设备显示 123 ABC #+= 时，按 123 ABC #+= 。

- 如果输入错误字符，按 ◀ 或 ▶ 将光标移到错误字符处，然后按 ✕。按正确的字符。
- 若要输入空格，请按[空格]或 ▶。
- 更多详细信息 ➤➤ *相关信息*

7. 按 。

相关信息

- 常规设置
- 如何在 Brother 设备上输入文本
- 将传真传送到另一传真设备上
- 将传真日志报告传送到另一传真设备上

设置音频或脉冲拨号模式

本 Brother 设备设置为音频拨号服务。 如果您使用的是脉冲拨号（循环）服务，必须更改拨号模式。

某些国家或地区不提供此功能。

1. 按 ［设置］ > ［所有设置］ > ［初始设置］ > ［音频/脉冲］。

如果设备的主页屏幕上显示［所有设置］菜单，请跳过［设置］菜单。

2. 按［音频］或［脉冲］。
3. 按 。

相关信息

- 常规设置

减少墨粉耗用量

使用省墨模式可减少墨粉消耗。省墨模式设置为开时，文档打印输出效果较浅。

Brother 不建议您在省墨模式下打印照片或灰度图像。

1. 按 [设置] > [所有设置] > [常规设置] > [环保] > [省墨]。

如果设备的主页屏幕上显示[所有设置]菜单，请跳过[设置]菜单。

2. 按[开]或[关]。
3. 按 。

相关信息

- 常规设置
- 提高打印质量

为所有传真号码添加前缀

拨号前缀设置可自动在每个您拨叫的传真号码前加拨预设号码。 例如： 如果电话系统需要拨 9 才能拨打外线号码，即可设置拨号前缀，设备将自动在接收方号码前加拨 9。

- 使用数字 0 至 9 以及符号 # 和 *。（! 不可与其他任何数字或符号组合使用。）
- 如果电话系统需要瞬间挂机，请按液晶显示屏上的 ! 键。

1. 按 [设置] > [所有设置] > [初始设置] > [拨号前缀]。

如果设备的主页屏幕上显示[所有设置]菜单，请跳过[设置]菜单。

2. 按[开]或[关]。

选项	说明
[开]	若要激活前缀号码设置，选择[开]。 如果选择了[开]，转到下一步设置前缀号码。
[关]	若要取消激活前缀号码设置，选择[关]。 如果选择了[关]，按 退出。

3. 按 [拨号前缀]。
4. 使用液晶显示屏输入前缀号码（最多五个数字），然后按[确定]。

若要更改前缀号码，按 ◀ 或 ▶ 将光标移到要删除的数字下方，按 。然后按正确的数字。

重复执行此操作直到前缀号码正确，然后按[确定]。

5. 按 。

相关信息

- 常规设置

防止拨打错误号码（拨号限制）

此功能可以防止用户误发传真或拨错号码。您可以将设备设置为限制使用拨号盘、地址簿、快捷方式和 LDAP 搜索进行拨号。

1. 按 [设置] > [所有设置] > [传真] > [拨号限制]。

如果设备的主页屏幕上显示[所有设置]菜单，请跳过[设置]菜单。

2. 按以下选项中的一项：
   - [拨号盘]
   - [地址簿]

如果在拨号时组合使用地址簿号码，号码将被判断为拨号盘输入且不受限制。

   - [快捷方式]
   - [LDAP 服务器]
3. 按以下选项中的一项：

选项	说明
[输入#两次]	设备将提示您输入两次号码。如果两次输入的号码一致，设备将开始拨号；如果两次输入的号码不一致，液晶显示屏上将显示错误信息。
[开]	设备将限制以此拨号方式发送传真或拨叫外线。
[关]	设备不限制拨号方式。

- 如果在输入号码前使用外接电话或按下[免提]，[输入#两次]设置将失效。系统不会提示您再次输入号码。
- 如果选择[开]或[输入#两次]，则无法使用多址发送功能。

4. 按 。

相关信息

- 常规设置

降低打印噪音

静音模式设置可降低打印噪音。启用静音模式时，打印速度会变慢。出厂设置为关。

1. 按 [设置] > [所有设置] > [常规设置] > [环保] > [静音模式]。

如果设备的主页屏幕上显示[所有设置]菜单，请跳过[设置]菜单。

2. 按[开]或[关]。
3. 按 。

相关信息

- 常规设置

更改液晶显示屏语言

如有需要，更改液晶显示屏语言。

某些国家或地区不提供此功能。

1. 按 ［设置］ > ［所有设置］ > ［初始设置］ > ［语言］。

如果设备的主页屏幕上显示［所有设置］菜单，请跳过［设置］菜单。

2. 按所需语言。
3. 按 。

相关信息

- 常规设置

将收藏夹设置另存为快捷方式

- 添加快捷方式
- 更改或删除快捷方式
- 为 ID 卡指定快捷方式

添加快捷方式

可将最常用的传真、复印或扫描设置添加为快捷方式。此后即可按快捷方式应用这些设置，而不用手动重新输入。

这些说明介绍如何添加复印快捷方式。添加传真或扫描快捷方式的步骤类似。

1. 按 ＋ ［快捷方式］。（显示 ＋ ［快捷方式］时。）
2. 按相应选项卡。

   滑动屏幕显示所需选项卡。

3. 按尚未添加快捷方式的设置所对应的 ＋。
4. 按 ［复印］。
5. 按 > 访问预设复印设置。
6. 滑动屏幕显示复印预设，然后按所需复印预设。
7. 按 ［选项］。
8. 向上或向下滑动屏幕或者按 ▲ 或 ▼ 显示可用设置，然后按您想更改的设置。
9. 向上或向下滑动屏幕或者按 ▲ 或 ▼ 显示该设置的可用选项，然后按所需选项。

   重复上述两个步骤，直到选择了所需的所有设置和选项。
10. 设置更改完成后，按［确定］。（如果显示［确定］按钮。）
11. 按 ［另存为 快捷方式］。
12. 阅读并确认所选设置的列表，然后按［确定］。
13. 使用液晶显示屏输入快捷方式的名称，然后按［确定］。

相关信息

- 将收藏夹设置另存为快捷方式

更改或删除快捷方式

1. 按 ＋ ［快捷方式］。（显示 ＋ ［快捷方式］时。）
2. 按相应选项卡，以显示您想更改的快捷方式。

滑动屏幕显示所需选项卡。

3. 按您想更改的快捷方式。
   将显示所选快捷方式的设置。

要删除快捷方式或编辑名称，按住快捷方式直到显示选项，然后遵循屏幕菜单执行操作。

4. 按 ［选项］。
5. 如有需要，更改快捷方式的设置。
6. 按［确定］（如有需要）。
7. 完成后按［另存为 快捷方式］。
8. 阅读并确认所选设置的列表，然后按［确定］。
9. 执行以下操作中的一项：
   - 要覆盖当前快捷方式，按［是］。
   - 如果您不想覆盖当前快捷方式，按［否］输入新的快捷方式名称。
     使用液晶显示屏输入新名称，然后按［确定］。

要编辑名称，按住 ⌫ 删除当前名称。

相关信息

- 将收藏夹设置另存为快捷方式

为 ID 卡指定快捷方式

您可以将一个设备快捷方式指定到 ID 卡。将 ID 卡触碰到设备的 NFC 符号时，触摸屏上将自动显示您的个人快捷方式。

- 同一 ID 卡无法用于多个快捷方式。
- 如要将 ID 卡用于其他快捷方式，先注销此卡，然后使用新快捷方式再次注册。

1. 按包含您想指定到 ID 卡的快捷方式的选项卡。
2. 按住所需快捷方式，直到出现选项。
3. 按 [注册卡/NFC]。
4. 将 ID 卡触碰到 NFC 符号。
5. 按 [注册]。
   快捷方式已指定到 ID 卡。

相关信息

- 将收藏夹设置另存为快捷方式

打印报告

- 报告
- 打印报告

报告

可以打印以下报告：

地址簿

地址簿报告按字母顺序打印存储在地址簿内存中的名称和号码列表。

传真日志

传真日志打印最后 200 条拨入和外发传真的信息。（TX 表示发送；RX 表示接收）

用户设定

用户设定报告打印当前设置清单。

打印机设置

打印机设置报告打印当前打印机设置的列表。

网络配置（带网络功能的型号）

网络配置报告打印当前网络设置清单。

打印文件列表

打印文件列表打印设备中存储的字体和打印宏列表。

硒鼓点阵打印

硒鼓点阵打印功能打印硒鼓点阵表，此表有利于确定何时需要清洁硒鼓单元。

无线网络报告（带无线网络功能的型号）

无线网络报告打印无线局域网连接性诊断结果。

相关信息

- 打印报告

打印报告

1. 按 [设置] > [所有设置] > [打印报告]。

如果设备的主页屏幕上显示[所有设置]菜单，请跳过[设置]菜单。

2. 向上或向下滑动屏幕或者按 ▲ 或 ▼ 显示您想打印的报告，然后按所显示报告。
3. 按 [是]。
4. 按 。

相关信息

- 打印报告

设置和功能表

设置表帮助您了解菜单选项和设备程序中的选项。

- 设置表
- 功能表

设置表

[所有设置] > [常规设置]

级别 3	级别 4	级别 5	说明
[纸盒设置]	[纸张类型]	[多功能进纸板]	选择与多功能进纸板中的纸张相匹配的纸张类型。
		[纸盒#1]	选择与标准纸盒中的纸张相匹配的纸张类型。
		[纸盒#2] [1]	选择与选配纸盒（纸盒 2）中的纸张相匹配的纸张类型。
		[纸盒#3] [1]	选择与选配纸盒（纸盒 3）中的纸张相匹配的纸张类型。
		[纸盒#4] [1]	选择与选配纸盒（纸盒 4）中的纸张相匹配的纸张类型。
	[纸张尺寸]	[多功能进纸板]	选择放入多功能进纸板中的纸张的尺寸。
		[纸盒#1]	选择放入标准纸盒中的纸张大小。
		[纸盒#2] [1]	选择放入选配纸盒（纸盒 2）中的纸张尺寸。
		[纸盒#3] [1]	选择放入选配纸盒（纸盒 3）中的纸张尺寸。
		[纸盒#4] [1]	选择放入选配纸盒（纸盒 4）中的纸张尺寸。
	[纸张不足通知]	[纸张不足通知]	选择是否显示信息提示您纸盒即将缺纸。
		[通知级别]	选择会触发信息的最小纸张级别。
	[检查尺寸]	–	选择是否显示信息，以确保设备中的纸张的尺寸与设备的纸张尺寸设置匹配。
	[纸盒用途： 复印]	–	选择要用于复印的纸盒。
	[纸盒用途： 传真]	–	选择要用于传真的纸盒。
	[纸盒用途： 打印]	–	选择要用于打印的纸盒。
[音量]	[振铃]	–	调节振铃的音量。
	[蜂鸣音]	–	调节蜂鸣器的音量。
	[扬声器]	–	调节扬声器的音量。
[液晶显示屏设置]	[背景灯]	–	调节液晶显示屏背景灯的亮度。
	[背景灯设置]	–	设置返回主页屏幕后液晶显示屏背景灯常亮的时间长度。
[通知设置]	[扫描结果（跳过空白页）]	–	扫描完成后显示扫描的总页数和跳过的空白页数。
[环保]	[省墨]	–	增加墨粉盒的可打印页数。
	[休眠时间]	–	设置设备进入节能模式前的闲置时间。
	[静音模式]	–	减少打印噪音。
	[自动关机]	–	设置设备在进入断电模式前处于深度休眠模式的小时数。

[1] 已安装选配纸盒时可用。

[所有设置] > [快捷方式设置]

级别 3	级别 4	说明
（选择快捷方式）	[重命名]	更改快捷方式名称。
	[编辑]	更改快捷方式设置。
	[删除]	删除快捷方式。
	[注册卡/NFC]	为 ID 卡指定快捷方式。

级别 3	级别 4	说明
（选择快捷方式）	[删除卡/NFC]	从 ID 卡删除快捷方式。

[所有设置] > [传真]

级别 3	级别 4	级别 5	说明
[设置接收]	[接收模式]	–	选择最适合的接收模式。
	[振铃次数]	–	设置在传真自动模式下设备应答前的振铃次数。
	[传真预览]	–	在液晶显示屏上查看接收的传真。
	[传真检测]	–	当您应答呼叫和听到传真音时，自动接收传真信息。
	[远程代码]	[远程代码]	在分机或外接电话上接听电话并用代码打开或关闭远程代码。可以个性化设置这些代码。
		[传真接收]	
		[电话应答]	
	[自动缩小]	–	缩小接收传真的尺寸。
	[传真接收标志]	–	在已接收传真的顶端打印接收时间和日期。
	[双面]	–	双面打印接收的传真。
[设置发送]	[批量发送]	–	将同一时间发送到同一传真号码上的定时传真一次性发送出去。
	[自动重拨]	–	使用此设置时，如果因为线路太忙而造成传真未发送成功时，设备将在五分钟后自动重新拨叫最近的一个传真号码。
	[目标]	–	设置设备在传真拨号期间在液晶显示屏上显示目的地信息。
[报告设置]	[日志周期]	[日志周期]	设置自动打印传真日志的时间间隔。
[拨号限制]	[拨号盘]	–	设置设备限制使用拨号盘进行拨号。
	[地址簿]	–	设置设备限制使用地址簿进行拨号。
	[快捷方式]	–	设置设备限制使用快捷方式进行拨号。
	[LDAP 服务器]	–	设置设备限制拨打 LDAP 服务器号码。
[残留任务]	–	–	检查设备内存中的预定作业，并取消所选作业。
[其它]	[传真模式]	–	当手动发送或接收传真时，选择传输进程。

[所有设置] > [打印机]

级别 3	级别 4	级别 5	说明
[仿真]	–	–	选择仿真模式。
[质量]	–	–	选择打印质量。
[打印选项]	[字体列表]	[HP LaserJet]	打印设备的内置字体列表。
		[BR-Script 3]	
	[测试打印]	–	打印测试页。
[双面]	[双面打印]	–	启用或禁用双面打印，并选择长边或短边。
	[单张图像]	–	对于最后一页是单面图像的打印作业，选择 [单面进纸] 选项可缩短打印时间。 使用信头纸或预打印纸张时，必须选择 [双面进纸] 选项。如果将信头纸或预打印纸张选择为 [单面进纸]，最后一页将打印在反面。
[自动继续]	–	–	选择是否让设备自动清除纸张尺寸错误或介质类型错误，并使用其他纸盒中的纸张。
[输出颜色]	–	–	设置输出颜色。

级别 3	级别 4	级别 5	说明
[HP 纸盒命令]	–	–	选择正确版本的 HP LaserJet 纸盒仿真语言。
[重置打印机]	–	–	将打印机设置恢复为出厂设置。
[颜色更正]	[校准]	[校准]	开始色彩校准，以检查并修正色彩。
		[重置]	将校准参数重置为默认设置。
	[配准]	–	对齐每种色彩的打印位置。
	[自动修正]	–	设置让设备自动执行色彩校准和配准。
	[颜色设置]	[设置模式]	选择是否应用设备或打印机驱动程序中的彩色打印设置。
		[颜色模式]	选择彩色模式。
		[改进灰色]	若要提高阴影区域的图像质量，将其打开或关闭。
		[增强黑色打印]	无法正确打印黑色图形时，将其打开或关闭。
		[亮度]	调节亮度。
		[对比度]	调节对比度。
		[红]	调节红色。
		[绿]	调节绿色。
		[蓝]	调节蓝色。

[所有设置] > [网络]

级别 3	级别 4	级别 5	级别 6	说明
[有线局域网]	[TCP/IP]	[引导方式]	[尝试 IP 启动]	选择最适合的引导方式。
		[IP 地址]	–	输入 IP 地址。
		[子网掩码]	–	输入子网掩码。
		[网关]	–	输入网关地址。
		[节点名称]	–	输入节点名称。 （最多 32 个字符）
		[WINS 配置]	–	选择 WINS 配置模式。
		[WINS 服务器]	[首选的]	指定首选 WINS 服务器的 IP 地址。
			[备用的]	指定备用 WINS 服务器的 IP 地址。
		[DNS 服务器]	[首选的]	指定首选 DNS 服务器的 IP 地址。
			[备用的]	指定备用 DNS 服务器的 IP 地址。
		[APIPA]	–	设置设备从本地链接地址范围自动分配 IP 地址。
		[IPv6]	–	启用或禁用 IPv6 协议。要使用 IPv6 协议，请转到兄弟(中国)商业有限公司的技术服务支持网站（www.95105369.com）获取更多信息。
	[以太网]	–	–	选择以太网链接模式。
	[有线网络状态]	–	–	查看当前的有线网络状态。
	[MAC 地址]	–	–	查看设备的 MAC 地址。
	[设为默认值]	–	–	将有线网络设置恢复为出厂设置。
	[启用有线网络] （适用于无线网络型号）	–	–	手动启用或禁用有线局域网。

级别 3	级别 4	级别 5	级别 6	说明
[无线局域网] (适用于无线网络型号)	[TCP/IP]	[引导方式]	[尝试 IP 启动]	选择最适合的引导方式。
		[IP 地址]	–	输入 IP 地址。
		[子网掩码]	–	输入子网掩码。
		[网关]	–	输入网关地址。
		[节点名称]	–	输入节点名称。 (最多 32 个字符)
		[WINS 配置]	–	选择 WINS 配置模式。
		[WINS 服务器]	[首选的]	指定首选 WINS 服务器的 IP 地址。
			[备用的]	指定备用 WINS 服务器的 IP 地址。
		[DNS 服务器]	[首选的]	指定首选 DNS 服务器的 IP 地址。
			[备用的]	指定备用 DNS 服务器的 IP 地址。
		[APIPA]	–	设置设备从本地链接地址范围自动分配 IP 地址。
		[IPv6]	–	启用或禁用 IPv6 协议。要使用 IPv6 协议，请转到兄弟(中国)商业有限公司的技术服务支持网站 (www.95105369.com) 获取更多信息。
	[设置向导]	–	–	使用设置向导配置无线网络设置。
	[WLAN 帮助]	–	–	使用 Brother 安装光盘配置无线网络设置。
	[WPS]	–	–	使用一键式方式配置无线网络设置。
	[有 PIN 密码的 WPS]	–	–	使用有 PIN 密码的 WPS 配置无线网络设置。
	[无线网络状态]	[状态]	–	查看当前的无线网络状态。
		[信号]	–	查看当前的无线网络信号强度。
		[SSID]	–	查看当前的 SSID。
		[通信模式]	–	查看当前的通信模式。
	[MAC 地址]	–	–	查看设备的 MAC 地址。
	[设为默认值]	–	–	将无线网络设置恢复为出厂设置。
	[开无线局域网]	–	–	打开或关闭无线接口。
[Wi-Fi Direct] (适用于无线网络型号)	[按钮]	–	–	使用一键式方式配置 Wi-Fi Direct 网络设置。
	[PIN 码]	–	–	使用有 PIN 码的 WPS 配置 Wi-Fi Direct 网络设置。
	[手动]	–	–	手动配置 Wi-Fi Direct 网络设置。
	[组拥有者]	–	–	将设备设置为组拥有者。
	[设备信息]	[设备名称]	–	查看设备的设备名称。
		[SSID]	–	查看组拥有者的 SSID。 设备未连接时，液晶显示屏上显示未连接。
		[IP 地址]	–	查看设备当前的 IP 地址。
	[状态信息]	[状态]	–	查看当前的 Wi-Fi Direct 网络状态。
		[信号]	–	查看当前的 Wi-Fi Direct 网络信号强度。 当本设备为组拥有者时，液晶显示屏上总是显示强信号。
	[启用接口]	–	–	打开或关闭 Wi-Fi Direct 连接。

级别 3	级别 4	级别 5	级别 6	说明
[NFC] (仅适用于特定型号)	–	–	–	启用或关闭近场通信功能。
[电子邮件/IFAX]	[邮件地址]	–	–	输入邮件地址。
	[设置服务器]	[SMTP]	[服务器]	输入 SMTP 服务器名称和地址。
			[端口]	输入 SMTP 端口号。
			[SMTP 认证]	选择电子邮件通知的安全方式。
			[SSL/TLS]	通过要求安全 SSL/TLS 信息互通的电子邮件服务器收发电子邮件。
			[检查认证]	自动验证 SMTP 服务器证书。
		[POP3/IMAP4]	[协议]	选择用于从服务器接收电子邮件的协议。
			[服务器]	输入服务器名称和地址。
			[端口]	输入端口号。
			[邮箱名称]	输入出纸分页器名称。 (最多 60 个字符)
			[邮箱密码]	输入登录服务器的密码。 (最多 32 个字符)
			[选择文件夹]	使用 IMAP4 协议在出纸分页器中选择指定文件夹。
			[SSL/TLS]	通过要求安全 SSL/TLS 信息互通的电子邮件服务器收发电子邮件。
			[检查认证]	自动验证 SMTP 服务器证书。
			[APOP]	打开或关闭 APOP。
	[设置邮件接收]	[自动轮询]	[自动轮询]	自动检查服务器上的新信息。
			[轮询频率]	设置检查服务器上新信息的时间间隔。
		[标题]	–	选择将要打印的邮件标题的内容。
		[删除/读取错误邮件]	–	POP3 服务器自动删除错误邮件。您阅读完错误邮件后，IMAP4 服务器会自动将其删除。
		[通知]	–	接收通知信息。
	[设置邮件发送]	[发送主题]	–	查看主题。
		[大小限制]	[大小限制]	限制电子邮件文档的大小。
			[最大尺寸 (MB)]	
		[通知]	–	发送通知信息。
	[设置中继功能]	[中继多址发送]	–	将文档转发至其他传真设备。
		[中继网域]	[中继] [XX]	注册域名。
		[中继报告]	–	打印中继多址发送报告。
	[手动接收]	–	–	手动检查 POP3 或 IMAP4 服务器上的新信息。
[传真至服务器]	[传真至服务器]	–	–	选择网络连接类型。
	[前缀]	–	–	
	[后缀]	–	–	
[网络传真转发]	–	–	–	启用或禁用 I-Fax 转发功能。

级别 3	级别 4	级别 5	级别 6	说明
[IPsec]	–	–	–	IPsec 是提供验证和加密服务的 IP 协议的一项可选安全功能。Brother 建议您更改此设置前先联系网络管理员。
[网络重置]	–	–	–	将所有网络设置恢复为出厂设置。

[所有设置] > [打印报告]

级别 3	级别 4	说明
[地址簿]	–	打印存储在地址簿中的名称和号码列表。
[传真日志]	–	打印最近 200 个接收和发送传真的信息列表。（TX 表示发送，RX 表示接收。）
[用户设定]	–	打印设置列表。
[打印机设置]	–	打印打印机设置列表。
[网络配置]	–	打印网络设置列表。
[打印文件列表]	–	打印保存在设备内存中的数据列表。
[硒鼓点阵打印]	–	打印硒鼓点阵检查表。
[无线局域网报告]（适用于无线网络型号）	–	打印无线局域网连接结果。

[所有设置] > [设备信息]

级别 3	级别 4	级别 5	说明
[序列号]	–	–	查看设备的序列号。
[固件版本]	[主版本]	–	查看设备的固件版本。
	[Sub1 版本]	–	
[页码计数器]	[总计]	[彩色]	检查设备已打印的页数。
		[黑白]	
	[传真]	–	
	[复印]	[彩色]	
		[黑白]	
	[打印]	[彩色]	
		[黑白]	
	[其他]	[彩色]	
		[黑白]	
[零件寿命] [1]	[硒鼓]	–	显示硒鼓单元的剩余寿命。
	[转印带]	–	显示转印带单元的剩余寿命。
	[定影单元]	–	显示定影单元的剩余寿命。
	[激光单元]	–	显示激光单元的剩余寿命。
	[纸盒 MP 进纸器]	–	显示多功能进纸板的剩余寿命。
	[纸盒 1 进纸器]	–	显示纸盒 1 进纸器的剩余寿命。
	[纸盒 2 进纸器] [2]	–	显示 PF Kit 2 的剩余寿命。
	[纸盒 3 进纸器] [2]	–	显示 PF Kit 3 的剩余寿命。
	[纸盒 4 进纸器] [2]	–	显示 PF Kit 4 的剩余寿命。

1 寿命为近似值，可能会因使用类型的不同而有所不同。

2 已安装选配纸盒时可用。

[所有设置] > [初始设置]

级别 3	级别 4	说明
[日期和时间]	[日期]	添加显示在屏幕上并打印在所发送传真顶部的日期和时间。
	[时间]	
	[时区]	设置时区。
[本机标识]	[传真]	输入名称和传真号码，以显示在发送的每页传真上。
	[电话]	
	[名称]	
[音频/脉冲] (仅适用于部分国家/地区)	-	选择拨号模式。
[拨号音]	-	缩短拨号音检测静音时间。
[拨号前缀]	-	设置前缀号码，每次拨号时可自动添加到传真号码前。
[兼容性]	-	调整传输问题的均衡性。 VoIP 服务供应商提供多种标准的传真支持。如果经常出现传真传输错误，请选择基本 (VoIP)。
[重置]	[设备重置]	重置已更改的设备设置，例如日期和时间。
	[网络重置]	将所有网络设置恢复为出厂设置。
	[地址簿和传真]	清除所有存储的电话号码和传真设置。
	[所有设置]	将设备的所有设置恢复为出厂设置，并删除内存中的个人数据。您无法查看设备上的数据。
	[恢复出厂设置]	将设备的所有设置恢复为出厂设置，并删除设备内存中的个人数据。我们建议您在删除设备中的所有数据时使用此菜单选项。
[语言] (仅适用于部分国家/地区)	-	更改液晶显示屏语言。

[管理员设置]

级别 2	级别 3	级别 4	级别 5	说明
[主屏幕设置]	[图标]	-	-	在主页屏幕上删除或添加图标，或者将图标移至别处。
	[背景颜色]	-	-	在触摸屏上将背景色更改为白色或黑色。
	[选项卡]	[重命名]	[选项卡 1]	更改选项卡名称。
			[选项卡 2]	
			[选项卡 3]	
			[选项卡 4]	
			[选项卡 5]	
			[选项卡 6]	
			[选项卡 7]	
			[选项卡 8]	
		[主屏幕]	-	设置您的主页屏幕。
	[主屏幕设置重置]	-	-	将所有主页屏幕设置恢复为出厂设置。
[其他屏幕设置]	[复印屏幕]	-	-	选择默认复印屏幕设置。
	[扫描屏幕]	-	-	选择默认扫描屏幕设置。

级别 2	级别 3	级别 4	级别 5	说明
[限制管理]	[用户限制功能]	–	–	启用或禁用安全功能锁等限制功能。
	[设置锁定]	–	–	限制未授权用户更改设备的设置。
	[设置锁详细信息]	–	–	选择您想限制未授权用户更改的具体设备设置。
[密码]	–	–	–	注册或更改用于登录管理员设置菜单的密码。

相关信息

- 设置和功能表

功能表

（有线网络设置）

级别 3	说明
[TCP/IP]	更改 TCP/IP 设置。
[以太网]	选择以太网链接模式。
[有线网络状态]	查看当前的有线网络状态。
[MAC 地址]	查看设备的 MAC 地址。
[设为默认值]	将有线网络设置恢复为出厂设置。
[启用有线网络]	手动启用或禁用有线局域网。

（Wi-Fi® 设置）

适用于无线网络型号

级别 3	说明
[TCP/IP] [1]	更改 TCP/IP 设置。
[设置向导]	使用设置向导配置无线网络设置。
[WLAN 帮助]	使用 Brother 安装光盘配置无线网络设置。
[WPS]	使用一键式方式配置无线网络设置。
[有 PIN 密码的 WPS] [1]	使用有 PIN 码的 WPS 配置无线网络设置。
[无线网络状态] [1]	显示无线网络连接状态。
[MAC 地址] [1]	显示设备的 MAC 地址。
[设为默认值] [1]	将设备的无线网络设置恢复为出厂设置。
[开无线局域网] [1]	打开或关闭无线接口。

[1] 设置 Wi-Fi® 后可用

[墨粉]

级别 3	级别 4	说明
[墨粉寿命]	–	查看各颜色墨粉盒/粉仓的大致剩余寿命。
[测试打印]	–	打印测试页。
[校准]	[校准]	开始色彩校准，以检查并修正色彩。
	[重置]	将校准参数重置为默认设置。
[配准]	–	对齐每种色彩的打印位置。

[管理员设置]

级别 2	说明
[管理员设置]	更改屏幕设置并限制设备的使用。

[传真]（传真预览设置为关时）

级别 3	级别 4	级别 5	级别 6	说明
[重拨] / [暂停]	–	–	–	用于重拨最新一个拨打的号码。使用操作面板输入传真或电话号码时，液晶显示屏上的重拨更改为暂停。拨打访问代码和信用卡号码等号码时如需延迟，请按暂停。也可以在设置地址时存储暂停。
[免提]	–	–	–	若要聆听以确认传真设备能作出应答，请先按此选项，再拨号，然后按传真启动。
[地址簿]	（[搜索]）	–	–	在地址簿中搜索。
	[编辑]	[添加新的地址]	[名称]	存储地址簿号码、设置多址发送的组拨号以及更改和删除地址簿号码。
			[拼音]	
			[地址]	
		[设置组拨号]	[名称]	
			[拼音]	
			[添加/删除]	
		[更改]	（选择地址）	
		[删除]	（选择地址）	
	（选择地址簿）	[应用]	–	使用地址簿开始发送传真。
[通话记录]	[拨出记录]	（选择拨出记录）	[应用]	从拨出记录中选择一个号码进行发送传真、添加到地址簿或删除操作。
			[编辑]	
[传真启动]	–	–	–	发送传真。
[选项]	[传真分辨率]	–	–	设置发出传真的分辨率。
	[对比度]	–	–	调节对比度。
	[双面传真]	–	–	设置双面扫描格式。
	[平板扫描尺寸]	–	–	调整平板扫描器上的扫描区域至文档大小。
	[多址发送]	[添加号码]	[添加号码]	将同一传真信息发送到多个传真号码。
			[从地址簿添加]	
			[在地址簿中搜索]	
	[定时传真]	[定时传真]	–	设置要定时发送传真的时间。
		[设置时间]	–	
	[国际模式]	–	–	若发送国际传真有困难，将此设置设为开。
	[设定新默认值]	–	–	将您的设置保存为默认设置。

级别 3	级别 4	级别 5	级别 6	说明
[选项]	[恢复出厂设置]	–	–	将所有设置恢复为出厂设置。
[另存为 快捷方式]	–	–	–	将当前设置保存为快捷方式。

[传真]（传真预览设置为开时）

级别 3	级别 4	级别 5	级别 6	说明
[发送传真]	[重拨] / [暂停]	–	–	用于重拨最新一个拨打的号码。使用操作面板输入传真或电话号码时，液晶显示屏上的重拨更改为暂停。拨打访问代码和信用卡号码等号码时如需延迟，请按暂停。也可以在设置地址时存储暂停。
	[免提]	–	–	若要聆听以确认传真设备能作出应答，请先按此选项，再拨号，然后按传真启动。
	[地址簿]	–	–	从地址簿中选择接收方的地址。
	[通话记录]	–	–	从拨出记录中选择一个号码进行发送传真、添加到地址簿或删除操作。
	[传真启动]	–	–	发送传真。
	[选项]	–	–	选择设置。
	[另存为 快捷方式]	–	–	将当前设置保存为快捷方式。
[已接收的传真]	[打印/删除]	[打印所有(新传真)]	–	打印新接收到的传真。
		[打印所有(旧传真)]	–	打印之前接收到的传真。
		[删除所有(新传真)]	–	删除新接收到的传真。
		[删除所有(旧传真)]	–	删除之前接收到的传真。
[地址簿]	–	–	–	从地址簿中选择接收方的地址。
[通话记录]	–	–	–	从拨出记录中选择一个号码进行发送传真、添加到地址簿或删除操作。

[复印]

级别 3	级别 4	级别 5	说明
[启动黑白]	–	–	进行黑白或灰度复印。
[启动彩色]	–	–	进行彩色复印。
[ID]	–	–	复印 ID 卡。
[>]（更多复印选项）	[收据]	[启动黑白]	选择票据的预设复印设置。
		[启动彩色]	
		[ID]	
		[另存为 快捷方式]	
		[>]（更多复印选项）	
		[选项]	
	[正常]	[启动黑白]	选择正常的预设复印设置。
		[启动彩色]	

级别 3	级别 4	级别 5	说明
[>]（更多复印选项）	[正常]	[ID]	选择正常的预设复印设置。
		[另存为 快捷方式]	
		[>]（更多复印选项）	
		[选项]	
	[2 合 1(身份证)]	[启动黑白]	选择 2 合 1（ID）的预设复印设置。
		[启动彩色]	
		[ID]	
		[另存为 快捷方式]	
		[>]（更多复印选项）	
		[选项]	
	[2 合 1]	[启动黑白]	选择 2 合 1 的预设复印设置。
		[启动彩色]	
		[ID]	
		[另存为 快捷方式]	
		[>]（更多复印选项）	
		[选项]	
	[双面(1⇒2)]	[启动黑白]	选择双面（1⇒2）的预设复印设置。
		[启动彩色]	
		[ID]	
		[另存为 快捷方式]	
		[>]（更多复印选项）	
		[选项]	
	[双面(2⇒2)]	[启动黑白]	选择双面（2⇒2）的预设复印设置。
		[启动彩色]	
		[ID]	
		[另存为 快捷方式]	
		[>]（更多复印选项）	
		[选项]	
	[纸张节省]	[启动黑白]	选择纸张节省的预设复印设置。
		[启动彩色]	
		[ID]	
		[另存为 快捷方式]	
		[>]（更多复印选项）	
		[选项]	
[选项]	[放大/缩小]	[100%]	–
		[放大]	为下一次复印选择放大比例。
		[缩小]	为下一次复印选择缩小比例。
		[自定义(25-400%)]	输入放大或缩小比例。
	[浓度]	–	调节浓度。
	[纸盒用途]	–	选择将要使用的纸盒。
	[双面复印]	[布局]	打开或关闭双面复印，并选择长边或短边翻转。

级别 3	级别 4	级别 5	说明
[选项]	[双面复印页面布局]	–	对双面文档进行双面 N 合 1 复印时，选择页面布局选项。
	[质量]	–	选择符合原稿类型的复印分辨率。
	[对比度]	–	调节对比度。
	[堆叠/排序]	–	选择堆叠或排序多份复印件。
	[页面布局]	–	选择 N 合 1 和 2 合 1 身份证复印。
	[颜色调整]	–	调节复印件的色彩。
	[去除背景色]	–	更改去除的背景颜色的色彩量。
[另存为 快捷方式]	–	–	将当前设置保存为快捷方式。

[扫描]

级别 3	级别 4	级别 5	级别 6	说明
[到 USB]	[扫描活动]	–	–	将原稿扫描到 USB 闪存盘中。
	[选项]	[分辨率]	–	
		[文件类型]	–	
		[扫描类型]	–	
		[双面扫描]	–	
		[文档尺寸]	–	
		[亮度]	–	
		[对比度]	–	
		[文件名称]	–	
		[文件名称类型]	–	
		[文件大小]	–	
		[ADF 自动歪斜校正]	–	
		[跳过空白页]	–	
		[跳过空白页敏感度]	–	
		[去除背景色]	–	
		[设定新默认值]	–	
		[恢复出厂设置]	–	
	[另存为 快捷方式]	–	–	
	[启动]	–	–	
[到计算机]	[到文件]	[扫描活动]	–	扫描文档并将其保存至计算机上的文件夹中。
		(选择 USB 或 PC)	[选项]	
			[另存为 快捷方式]	

级别 3	级别 4	级别 5	级别 6	说明
[到计算机]	[到文件]	(选择 USB 或 PC)	[启动]	扫描文档并将其保存至计算机上的文件夹中。
	[到 OCR]	[扫描活动]	–	将扫描文档转换成可编辑的文本文件。
		(选择 USB 或 PC)	[选项]	
			[另存为 快捷方式]	
			[启动]	
	[到图像]	[扫描活动]	–	将照片或图形扫描到图形应用程序中。
		(选择 USB 或 PC)	[选项]	
			[另存为 快捷方式]	
			[启动]	
	[到电子邮件]	[扫描活动]	–	将扫描文档作为电子邮件附件发送。
		(选择 USB 或 PC)	[选项]	
			[另存为 快捷方式]	
			[启动]	
[到电子邮件服务器]	[扫描活动]	–	–	将黑白或彩色原稿扫描到所需的电子邮件地址中。
	[取消]	–	–	
	[手动]	–	–	
	[地址簿]	(搜索) ([搜索])	–	
		[编辑]	–	
		(选择地址簿)	–	
	[下一步]	[目标]	–	
		[选项]	–	
		[另存为 快捷方式]	–	
		[启动]	–	
	[目标]	(选择地址)	–	
[到我的邮件]	–	–	–	将黑白或彩色原稿扫描到电子邮件地址中。
[到 FTP/SFTP]	[扫描活动]	–	–	通过 FTP/SFTP 发送扫描数据。
	(选择配置文件名称)	[选项]	–	
		[另存为 快捷方式]	–	
		[启动]	–	
[到局域网]	[扫描活动]	–	–	将扫描数据发送到本地网络或因特网中的 CIFS 服务器上。
	(选择配置文件名称)	[选项]	–	
		[另存为 快捷方式]	–	

级别 3	级别 4	级别 5	级别 6	说明
[到局域网]	(选择配置文件名称)	[启动]	–	将扫描数据发送到本地网络或因特网中的 CIFS 服务器上。
[到我的文件夹]	–	–	–	将扫描数据发送到本地网络或因特网中的 CIFS 服务器上的文件夹中。
[到 SharePoint]	[扫描活动]	–	–	通过 SharePoint 服务器发送扫描数据。
	(选择配置文件名称)	[选项]	–	
		[另存为 快捷方式]	–	
		[启动]	–	
[WS 扫描] (安装网络服务扫描器时显示在计算机的网络浏览器中。)	[扫描活动]	–	–	使用网络服务协议扫描数据。
	[扫描]	–	–	
	[电子邮件扫描]	–	–	
	[用于传真的扫描]	–	–	
	[用于打印的扫描]	–	–	

[加密打印]

级别 2	级别 3	级别 4	说明
[加密打印]	(选择用户)	(选择加密打印作业)	用于在输入四位数密码后打印设备内存中存储的数据。 仅当设备中有加密打印数据时激活。

[USB]

级别 2	级别 3	说明
[USB]	[扫描到 USB]	将原稿扫描到 USB 闪存盘中。
	[直接打印]	直接从 USB 闪存盘打印数据。

(快捷方式)

级别 3	级别 4	级别 5	说明
[添加快捷方式]	[复印]	–	选择所需设置。
	[传真]	–	选择所需设置。
	[扫描]	[到文件]	将黑白或彩色原稿扫描到计算机中。
		[到 OCR]	将扫描文档转换成可编辑的文本文件。
		[到图像]	将彩色图片扫描到图形应用程序中。
		[到 USB]	将原稿扫描到 USB 闪存盘中。
		[到电子邮件]	将黑白或彩色原稿扫描到电子邮件应用程序中。
		[到电子邮件服务器]	将黑白或彩色原稿扫描到所需的电子邮件地址中。
		[到局域网]	将扫描数据发送到本地网络或因特网中的 CIFS 服务器上。
		[到 FTP/SFTP]	通过 FTP/SFTP 发送扫描数据。
		[到 SharePoint]	通过 SharePoint 服务器发送扫描数据。

级别 3	级别 4	级别 5	说明
按住任一快捷方式名称 2 秒钟后显示这些列表。	[重命名]	–	更改快捷方式名称。
	[编辑]	–	更改快捷方式设置。
	[删除]	–	删除快捷方式。
	[注册卡/NFC]	–	为 ID 卡指定快捷方式。
	[删除卡/NFC]	–	从 ID 卡删除快捷方式。

[接收模式]

级别 2	说明
[接收模式]	选择最适合的接收模式。

[2 合 1 身份 证复印]

级别 2	说明
[2 合 1 身份 证复印]	将身份证的两面复印到同一页面上。

相关信息

- 设置和功能表

使用计算机更改设备设置

- 使用网络基本管理更改设备设置
- 使用远程设置更改设备设置
- 在哪里能找到 Brother 设备的网络设置？
- 网络管理软件和实用程序

使用网络基本管理更改设备设置

网络基本管理实用程序使用标准网络浏览器通过超文本传输协议（HTTP）或基于安全套接字层的超文本传输协议（HTTPS）对设备进行管理。

- 什么是网络基本管理？
- 访问网络基本管理
- 设置网络基本管理的登录密码
- 网络管理软件和实用程序

什么是网络基本管理？

网络基本管理实用程序使用标准网络浏览器通过超文本传输协议（HTTP）或基于安全套接字层的超文本传输协议（HTTPS）对设备进行管理。在您的浏览器中输入本设备的 IP 地址以访问和更改打印服务器设置。

- 我们建议 Windows 用户使用 Microsoft Internet Explorer 11，Mac 用户使用 Safari 9。无论使用何种浏览器，请确保始终启用 JavaScript 和 Cookies。
- 您必须在网络上使用 TCP/IP 协议，且打印服务器和计算机都必须配置有效的 IP 地址。

- 实际屏幕可能与如上所示屏幕不同。

相关信息

- 使用网络基本管理更改设备设置

访问网络基本管理

- Brother 建议您在使用网络基本管理配置设置时，使用 HTTPS 安全协议。
- 当您使用 HTTPS 进行网络基本管理配置时，您的浏览器将显示警告对话框。

1. 打开您的网络浏览器。
2. 在您的浏览器地址栏中输入 "http://machine's IP address"（其中，"machine's IP address" 为设备的 IP 地址）。

   例如：

   http://192.168.1.2

- 如果您正在使用域名系统或启用 NetBIOS 名称，则可以输入 "SharedPrinter" 等其他名称代替 IP 地址。
  - 例如：

    http://SharedPrinter

  如果您启用 NetBIOS 名称，您也可以使用节点名称。
  - 例如：

    http://brnxxxxxxxxxxxx

  您可以通过打印网络配置报告找到 NetBIOS 名称。
- 对于 Mac，点击**状态监视器**屏幕上的设备图标打开网络基本管理。

3. 默认情况下不需要密码。 如果之前已经设置了密码，请输入您的密码，然后点击 →。

此时，可以更改打印服务器设置。

如果您更改了协议设置，则必须点击**提交**，然后重新启动设备以激活配置。

相关信息

- 使用网络基本管理更改设备设置
- 打印网络配置报告

设置网络基本管理的登录密码

Brother 建议您设置登录密码以防止未经授权的用户访问网络基本管理。

1. 打开您的网络浏览器。
2. 在您的浏览器地址栏中输入 "http://machine's IP address"（其中，"machine's IP address" 为设备的 IP 地址）。

   例如：

   http://192.168.1.2

- 如果您正在使用域名系统或启用 NetBIOS 名称，则可以输入 "SharedPrinter" 等其他名称代替 IP 地址。
  - 例如：

    http://SharedPrinter

  如果您启用 NetBIOS 名称，您也可以使用节点名称。
  - 例如：

    http://brnxxxxxxxxxxxx

  您可以通过打印网络配置报告找到 NetBIOS 名称。
- 对于 Mac，点击**状态监视器**屏幕上的设备图标打开网络基本管理。

3. 默认情况下不需要密码。 如果之前已经设置了密码，请输入您的密码，然后点击 →。
4. 点击**管理员**。
5. 在**输入新密码**字段中输入您想使用的密码（8 ～ 32 个字符）。
6. 在**确认新密码**字段中再次输入密码。
7. 点击**提交**。

以后每次访问网络基本管理，都需要在**登录**字段中输入密码，然后点击 →。

设置完成后，点击 → 退出。

如果您之前没有设置登录密码，也可以通过点击设备网页上的**请配置密码**按钮设置密码。

相关信息

- 使用网络基本管理更改设备设置

使用远程设置更改设备设置

远程设置程序用于通过计算机配置多项 Brother 设备设置。启动远程设置时，Brother 设备中的设置将下载到计算机中，然后显示在计算机屏幕上。如果在计算机上更改了设置，可直接将其上传到设备中。

- 远程设置（Windows）
- 远程设置（Mac）

远程设置 (Windows)

- 从计算机设置 Brother 设备 (Windows)
- 使用 ControlCenter4 设置 Brother 设备 (Windows)
- 使用 ControlCenter4 设置设备的地址簿 (Windows)

从计算机设置 Brother 设备 (Windows)

如果安全功能锁已启用，则无法使用远程设置。

1. 执行以下操作中的一项：
   - Windows 7

     点击 (开始) > **所有程序** > **Brother** > **Brother Utilities(Brother 实用程序)**。

     点击下拉列表并选择本设备的型号名称 (如果尚未选择)。点击左侧操作栏中的**工具**，然后点击**远程设置**。
   - Windows 8 和 Windows 10

     启动 (**Brother Utilities(Brother 实用程序)**)，然后点击下拉列表并选择本设备的型号名称 (如果尚未选择)。点击左侧操作栏中的**工具**，然后点击**远程设置**。

   将出现远程设置程序窗口。

如果设备已接入网络，按系统提示输入密码。

2. 根据需要配置设置。

导出

点击此按钮将当前配置的设置保存到文件中。

点击**导出**保存设备的地址簿或所有设置。

导入

点击可导入文件并读取其设置。

打印

点击此按钮在设备上打印选定项目。数据上传到设备中才可进行打印。 点击**应用**上传新数据到设备中，然后点击**打印**。

确定

点击此按钮向设备上传数据并退出远程设置程序。 如果显示错误信息，请确认数据是否正确，然后点击**确定**。

取消

点击此按钮退出远程设置程序且不上传数据到设备中。

应用

点击此按钮向设备上传数据且不从远程设置程序中退出。

3. 点击 **确定**。

- 若计算机受防火墙保护而无法使用远程设置，您可能需要配置防火墙设置以允许通过端口号 137 和 161 通信。
- 如果您正在使用 Windows 防火墙并已从安装光盘安装了 Brother 软件和驱动程序，则必要的防火墙设置已完成。

相关信息

- 远程设置 (Windows)

使用 ControlCenter4 设置 Brother 设备 （Windows）

如果安全功能锁已启用，则无法使用远程设置。

1. 点击任务栏中的 （ControlCenter4） 图标，然后点击**打开**。
2. 点击**设备设置**选项卡。
3. 点击**远程设置**按钮。
4. 根据需要配置设置。

导出

点击此按钮将当前配置的设置保存到文件中。

点击**导出**保存设备的地址簿或所有设置。

导入

点击可导入文件并读取其设置。

打印

点击此按钮在设备上打印选定项目。数据上传到设备中才可进行打印。 点击**应用**上传新数据到设备中，然后点击**打印**。

确定

点击此按钮向设备上传数据并退出远程设置程序。 如果显示错误信息，请确认数据是否正确，然后点击**确定**。

取消

点击此按钮退出远程设置程序且不上传数据到设备中。

应用

点击此按钮向设备上传数据且不从远程设置程序中退出。

5. 点击 **确定**。

- 若计算机受防火墙保护而无法使用远程设置，您可能需要配置防火墙设置以允许通过端口号 137 和 161 通信。
- 如果您正在使用 Windows 防火墙并已从安装光盘安装了 Brother 软件和驱动程序，则必要的防火墙设置已完成。

相关信息

- ControlCenter4 (Windows)
- 远程设置 (Windows)

使用 ControlCenter4 设置设备的地址簿 (Windows)

使用远程设置通过 CC4 在计算机上添加或更改地址簿号码。

如果安全功能锁已启用，则无法使用远程设置。

1. 点击任务栏中的 (**ControlCenter4**) 图标，然后点击**打开**。
2. 点击**设备设置**选项卡。
3. 点击**地址簿**按钮。
   地址簿将在远程设置窗口中打开。
4. 根据需要添加或更新地址簿信息。
5. 点击 **确定**。

相关信息

- 远程设置 (Windows)

远程设置 (Mac)

- 使用 ControlCenter2 设置 Brother 设备 (Mac)
- 使用 ControlCenter2 设置设备的地址簿 (Mac)

使用 ControlCenter2 设置 Brother 设备 （Mac）

如果安全功能锁已启用，则无法使用远程设置。

1. 在 Finder （查找程序）菜单栏中，点击**前往** > **应用程序** > **Brother**，然后双击 （ControlCenter） 图标。

   出现 ControlCenter2 屏幕。
2. 点击**设备设定**选项卡。
3. 点击**远程设置**按钮。

   将出现远程设置程序屏幕。

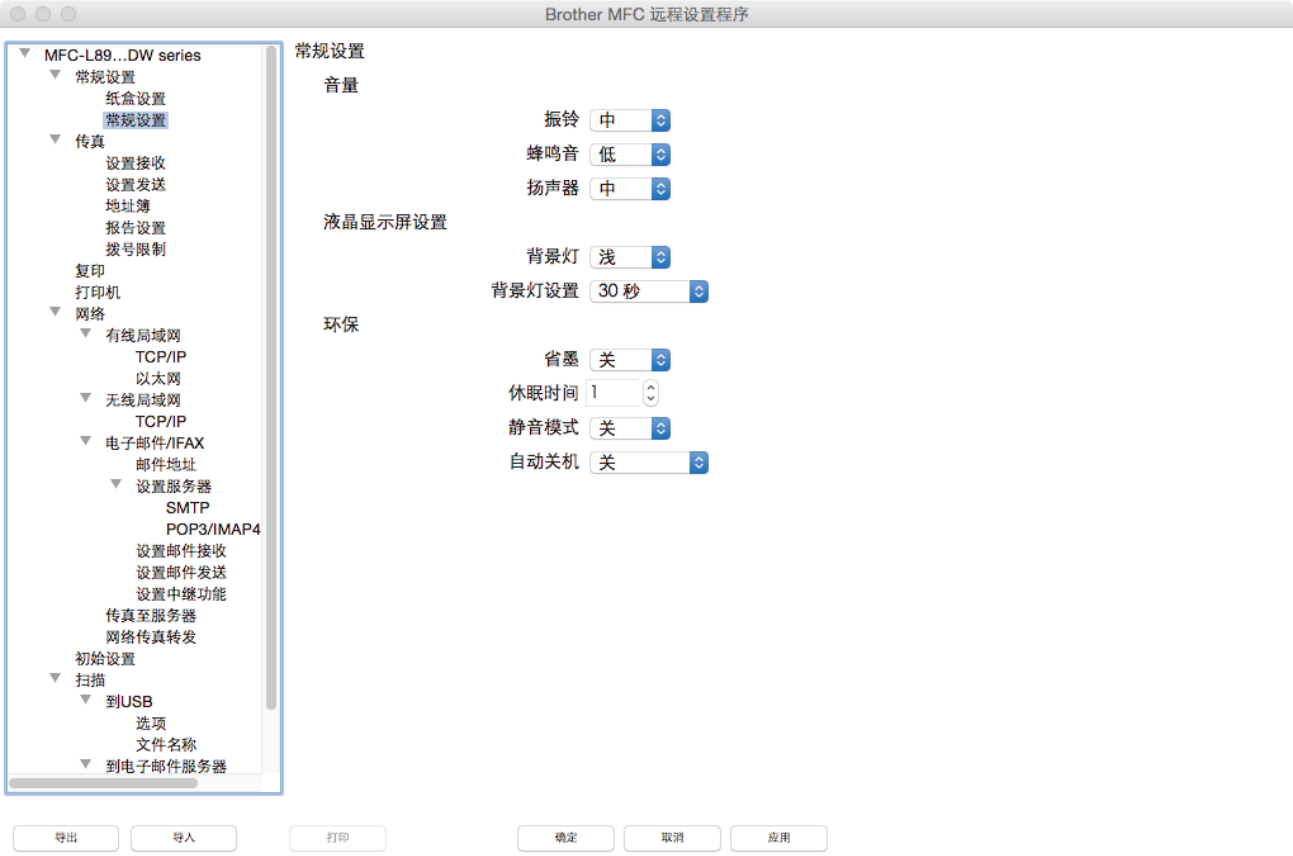

4. 根据需要配置设置。

导出

点击此按钮将当前配置的设置保存到文件中。

点击**导出**保存设备的地址簿或所有设置。

导入

点击可导入文件并读取其设置。

打印

点击此按钮在设备上打印选定项目。数据上传到设备中才可进行打印。点击**应用**将新数据上传至设备，然后点击**打印**。

确定

点击此按钮向设备上传数据并退出远程设置程序。如果显示错误信息，请重新输入正确的数据，然后点击**确定**。

取消

点击此按钮退出远程设置程序且不上传数据到设备中。

应用

点击此按钮向设备上传数据且不从远程设置程序中退出。

5. 完成后，点击**确定**。

相关信息

- ControlCenter2 （Mac）
- 远程设置 （Mac）

使用 ControlCenter2 设置设备的地址簿 (Mac)

使用远程设置通过 ControlCenter2 在计算机上添加或更改地址簿号码。

如果安全功能锁已启用，则无法使用远程设置。

1. 在 Finder (**查找程序**)菜单栏中，点击**前往** > **应用程序** > **Brother**，然后双击 (**ControlCenter**) 图标。
   出现 **ControlCenter2** 屏幕。
2. 点击**设备设定**选项卡。
3. 点击**地址簿**按钮。
   地址簿将在远程设置窗口中打开。
4. 根据需要添加或更新地址簿信息。
5. 完成后，点击**确定**。

相关信息

- 远程设置 (Mac)

附录

- 规格
- 如何在 Brother 设备上输入文本
- 耗材
- 关于墨粉盒寿命的重要信息
- 附件
- Brother 联系方式

规格

常规规格

打印机类型		• 激光
打印方式		• 电子照相激光打印机
内存容量	**标准**	• （MFC-L8900CDW） 512 MB
LCD（液晶显示屏）		• 5.0 英寸（118.5 毫米）TFT 彩色触摸式液晶显示屏 [1]
电源		• 220 ～ 240 V AC 50/60 Hz
耗电量 （平均值）	**峰值**	• 约 1,230 W
	打印 [2]	• 约 570 W（25° C 时）
	打印 **（静音模式）** [2]	• 约 330 W（25° C 时）
	复印 [2]	• 约 560 W（25° C 时）
	复印 **（静音模式）** [2]	• 约 340 W（25° C 时）
	准备就绪 [2]	• 约 75 W
	休眠 [2]	• 约 9.5 W
	深度休眠 [2]	• 约 1.8 W
	断电 [2 3 4]	• 约 0.04 W
尺寸 （典型轮廓视图） 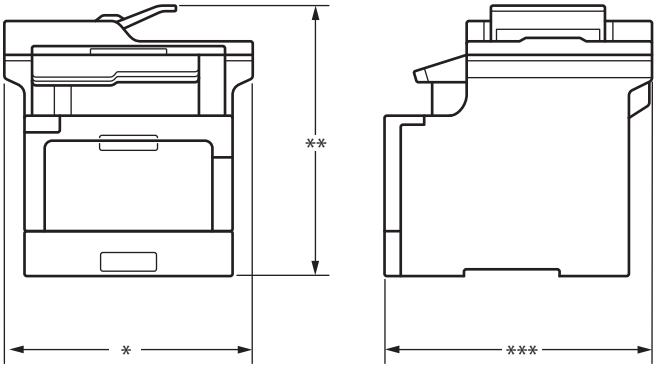		单位：毫米 • *****：495 ******：549 *******：526
重量（含耗材）		• 28.7 kg

噪音等级	声压	打印	• LpAm = 49 dB (A)
		打印 (静音模式)	• LpAm = 44 dB (A)
		准备就绪	• LpAm = 无声
	声音功率	打印	黑白 • LWAd = 6.55 B (A)
			彩色 • LWAd = 6.56 B (A)
		打印 (静音模式)	黑白 • LWAd = 6.00 B (A)
			彩色 • LWAd = 6.00 B (A)
		准备就绪	• LWAd = 无声
温度	运行时		• 10 ～ 32° C [5]
	存储		• 0 ～ 40 ° C
湿度	运行时		• 20 ～ 80% (无凝露)
	存储		• 10 ～ 90% (无凝露)
ADF (自动进稿器)			• 最多 70 张 为了获得最佳效果，我们推荐： • 温度： 20 ～ 30° C • 湿度：50 ～ 70% • 纸张： 80 克/平方米

1 斜对角测得
2 USB 接口电缆连接到计算机
3 根据 IEC 62301 2.0 版测得。
4 耗电量根据使用环境不同而稍有差异。
5 为确保高质量打印，Brother 建议的最高环境温度为 32° C。安全使用本设备的最高环境温度为 35° C。

文档尺寸规格

文档尺寸	自动进稿器宽度	• 105 ～ 215.9 毫米
	自动进稿器长度	• 147.3 ～ 355.6 毫米
	平板扫描器宽度	• 最大 215.9 毫米
	平板扫描器长度	• 最大 355.6 毫米

打印介质规格

纸张输入	纸盒 (标准)	纸张类型	• 普通纸、信头纸、彩色纸、薄纸、再生纸
		纸张尺寸	• A4、Letter、B5 (JIS)、A5、A5 (长边)、A6、Executive、Legal、Folio、Mexico Legal、16K(195x270mm)
		纸张重量	• 60 ～ 105 克/平方米
		最大纸张容量	• 最多 250 张 80 克/平方米的普通纸
	进纸托板	纸张类型	• 普通纸、信头纸、彩色纸、薄纸、厚纸、特厚纸、再生纸、铜版纸、标签、信封、薄信封、厚信封、照片纸
		纸张尺寸	• 宽度： 76.2 ～ 215.9 毫米 • 长度：

纸张输入	进纸托板		127 ～ 355.6 毫米 • 信封： COM-10、DL、C5、Monarch
		纸张重量	• 60 ～ 163 克/平方米
		最大纸张容量	• 最多 50 张 80 克/平方米的普通纸 • 信封：10 个最厚 10 mm 的信封
	纸盒 2、3、4（选配）[1]	纸张类型	• 普通纸、信头纸、彩色纸、薄纸、再生纸
		纸张尺寸	• A4、Letter、B5（JIS）、A5、Executive、Legal、Folio、Mexico Legal、16K(195x270mm)
		纸张重量	• 60 ～ 105 克/平方米
		最大纸张容量	• LT-330CL 最多 250 张 80 克/平方米的普通纸 • LT-340CL 最多 500 张 80 克/平方米的普通纸
纸张输出 [2]	出纸托板		• 最多 150 张 80 克/平方米 的普通纸（正面向下输出到出纸托板）
	后出纸托板		• 一张（正面向上输出到后出纸托板）
双面打印	自动双面打印	纸张类型	• 普通纸、信头纸、彩色纸、薄纸、再生纸、照片纸
		纸张尺寸	• A4
		纸张重量	• 60 ～ 105 克/平方米

1 低位纸盒的最大数量：最多三个 LT-330CL 低位纸盒或最多两个不同类型的低位纸盒
2 使用标签时，建议从设备打印输出后立即将已打印的标签纸从出纸托板取走，以免弄脏。

传真规格

兼容性		• ITU-T Super Group 3
编码系统		• MH/MR/MMR/JBIG
调制解调器速度		• 33,600 bps（自动降速）
双面打印接收		• 是
自动双面发送		• 是（使用自动进稿器）
扫描宽度		• 最大 208 毫米
打印宽度		• 最大 208 毫米
灰度级别		• 8 位/256 级
分辨率	横向	• 203 dpi
	纵向	• 标准：98 dpi • 精细：196 dpi • 照片：196 dpi
地址簿		• 300 个位置
群组		• 最多 20 个
多址发送		• 350 个位置
自动重拨		• 以 5 分钟为间隔，重拨 3 次
内存传输		• 最多 500 页 [1]
无纸接收		• 最多 500 页 [1]

[1] “页数”参考“ITU-T 测试表 #1”（标准商务信纸、标准分辨率、JBIG 代码）。

复印规格

复印宽度	• 最大 210 毫米
自动双面复印	• 是（使用自动进稿器）
排序复印	• 是
堆叠复印	• 最多 999 页
放大/缩小	• 25% ～ 400%（以 1% 为单位增加或减少）
分辨率	• 最大 1200 x 600 dpi
首页复印时间 [1]	**黑白** • 23 ° C / 230 V 时少于 16 秒
	彩色 • 23 ° C / 230 V 时少于 17 秒

[1] 在准备就绪模式下，从标准纸盒进纸

扫描规格

彩色/黑色	• 是/是
TWAIN 适用	• 是 （Windows 7 / Windows 8 / Windows 8.1 / Windows 10） （macOS v10.10.5、v10.11.x、v10.12）
WIA 适用	• 是 （Windows 7 / Windows 8 / Windows 8.1 / Windows 10）
ICA 适用	• 是 （macOS v10.10.5、v10.11.x、v10.12）
色彩深度	• 48 位彩色处理（输入） • 24 位彩色处理（输出）
灰度级别	• 16 位彩色处理（输入） • 8 位彩色处理（输出）
分辨率 [1]	• 最高 19200 × 19200 dpi（插值） • 最高 1200 x 2400 dpi（使用平板扫描器） • 最高 1200 x 600 dpi（使用自动进稿器）
扫描宽度	• 最大 210 毫米
自动双面扫描	• 是（使用自动进稿器）

[1] 通过 Windows 7、Windows 8、Windows 8.1 和 Windows 10 中的 WIA 驱动程序进行扫描时，最大分辨率为 1200 × 1200 dpi（可以使用扫描器实用程序选择高达 19200 × 19200 dpi 的分辨率）。

打印规格

自动双面打印		• 是
仿真语言		• PCL6、BR-Script3、PDF 版本 1.7、XPS 版本 1.0
分辨率		• 600 x 600 dpi
打印速度 [1] [2]	**单面打印**	**黑白** • 最快 33 页/分钟（Letter 尺寸） 最快 31 页/分钟（A4 尺寸）

打印速度 [1] [2]	单面打印	彩色 • 最快 33 页/分钟（Letter 尺寸） 最快 31 页/分钟（A4 尺寸）
	双面打印	黑白 • 最快 14 面/分钟（最快 7 张/分钟）（Letter 或 A4 尺寸）
		彩色 • 最快 14 面/分钟（最快 7 张/分钟）（Letter 或 A4 尺寸）
首页打印时间 [3]		黑白 • 23 ° C / 230 V 时少于 15 秒
		彩色 • 23 ° C / 230 V 时少于 15 秒

1 打印速度可能因打印原稿类型的不同而有所变化。
2 当设备与无线局域网连接时，打印速度可能会变慢。
3 在准备就绪模式下，从标准纸盒进纸

接口规格

USB [1] [2]	• 高速 USB 2.0 请使用长度不超过 2 米 的 USB 2.0 接口电缆。
局域网	• 10Base-T/100Base-TX/1000Base-T [3] [4]
无线局域网	• IEEE 802.11b/g/n（基础架构模式） IEEE 802.11g/n（Wi-Fi Direct®）
NFC [5]	• 是

1 设备标配 USB 2.0 高速接口。也可将设备连接到带有 USB 1.1 接口的计算机上。
2 不支持第三方 USB 端口。
3 请选用直通 5e 类（或超 5e 类）双绞电缆。
4 将设备连接至千兆位以太网时，请使用符合 1000BASE-T 规格的网络设备。
5 连接外接 IC 卡读卡器时，使用支持 HID 级别驱动程序的设备。

直接打印功能规格

兼容性	• PDF 版本 1.7、JPEG、Exif + JPEG、PRN（由打印机驱动程序创建）、TIFF（由本机扫描创建）、XPS 版本 1.0
接口	• USB 直接接口：前 x 1

支持的协议和安全功能

以太网

10Base-T/100Base-TX/1000Base-T

无线局域网

IEEE 802.11b/g/n（基础架构模式），IEEE 802.11g/n（Wi-Fi Direct）

协议（IPv4）

ARP、RARP、BOOTP、DHCP、APIPA（自动 IP）、WINS/NetBIOS 域名解析、DNS 解析程序、mDNS、LLMNR 应答器、LPR/LPD、自定义原始端口/端口 9100、POP3、SMTP 客户端、IPP/IPPS、FTP 客户端和服务器、CIFS 客户端、TELNET 服务器、SNMPv1/v2c/v3、HTTP/HTTPS 服务器、TFTP 客户端和服务器、ICMP、网络服务（打印/扫描）、SNTP 客户端、LDAP、IMAP4

协议（IPv6）

NDP、RA、DNS 解析程序、mDNS、LLMNR 应答器、LPR/LPD、自定义原始端口/端口 9100、IPP/IPPS、POP3、SMTP 客户端、FTP 客户端和服务器、CIFS 客户端、TELNET 服务器、SNMPv1/v2c/v3、HTTP/HTTPS 服务器、TFTP 客户端和服务器、ICMPv6、SNTP 客户端、LDAP、网络服务（打印/扫描）、IMAP4

网络安全（有线）

APOP、SMTP-AUTH、SSL/TLS（IPPS、HTTPS、SMTP、POP3、IMAP4）、SNMP v3 802.1x（EAP-MD5、EAP-FAST、PEAP、EAP-TLS、EAP-TTLS）、Kerberos、IPSec

网络安全（无线）

APOP、SMTP-AUTH、SSL/TLS（IPPS、HTTPS、SMTP、POP3、IMAP4）、SNMP v3、802.1x（LEAP、EAP-FAST、PEAP、EAP-TLS、EAP-TTLS）、Kerberos、IPSec

无线网络安全

WEP 64/128 位、WPA-PSK（TKIP/AES）、WPA2-PSK（TKIP/AES）[1]

无线认证

Wi-Fi 认证标志许可（WPA™/WPA2™ - 企业、个人）、Wi-Fi Protected Setup（WPS）标识符标志许可、Wi-Fi CERTIFIED™ Wi-Fi Direct

计算机要求规格

支持的操作系统和软件功能

<table>
<tr><th colspan="2" rowspan="2">计算机平台和操作系统版本</th><th colspan="4">计算机接口</th><th rowspan="2">处理器</th><th rowspan="2">驱动程序</th><th rowspan="2">安装硬盘空间</th></tr>
<tr><th>并行接口（IEEE1284）</th><th>USB [1]</th><th>10Base-T/100Base-TX/1000Base-T（以太网）</th><th>无线 802.11b/g/n</th></tr>
<tr><td rowspan="7">Windows 操作系统</td><td>Windows 7/8/8.1 [2] [3]</td><td rowspan="12">N/A</td><td colspan="3" rowspan="2">打印
PC Fax [4]
扫描</td><td rowspan="4">32 位（x86）或 64 位（x64）处理器</td><td>650 MB</td><td>1.2 GB</td></tr>
<tr><td>Windows 10 家庭版/ 10 专业版/ 10 教育版/ 10 企业版 [2] [3]</td><td rowspan="6">N/A</td><td colspan="2" rowspan="6">打印</td><td rowspan="6">50 MB</td><td rowspan="6">N/A</td></tr>
<tr><td>Windows Server 2008</td></tr>
<tr><td>Windows Server 2008 R2</td><td rowspan="4">64 位（x64）处理器</td></tr>
<tr><td>Windows Server 2012</td></tr>
<tr><td>Windows Server 2012 R2</td></tr>
<tr><td>Windows Server 2016</td></tr>
<tr><td rowspan="3">Mac 操作系统</td><td>macOS v10.10.5</td><td colspan="3" rowspan="3">打印
PC-Fax（发送）[4]
扫描</td><td rowspan="3">Intel® 处理器</td><td rowspan="3">80 MB</td><td rowspan="3">400 MB</td></tr>
<tr><td>macOS v10.11.x</td></tr>
<tr><td>macOS v10.12</td></tr>
</table>

[1] 不支持第三方 USB 端口。

[2] 对于 WIA，分辨率为 1200x1200。可以使用 Brother 扫描器实用程序将分辨率提高到 19200 x 19200 dpi。

[3] PaperPort™ 14SE 支持 Windows 7、Windows 8、Windows 8.1 和 Windows 10。

[1] Wi-Fi Direct 仅支持 WPA2-PSK（AES）。

[4] PC-Fax 仅支持黑白文档。

关于最新驱动程序的更新，请转到兄弟（中国）商业有限公司的技术服务支持网站（www.95105369.com）上您的设备型号的**驱动和软件**页面。

所有商标、品牌和产品名称都是其相应公司的财产。

相关信息

- 附录

如何在 Brother 设备上输入文本

- 必须在 Brother 设备上输入文本时，液晶显示屏上将显示键盘。
- 可用字符可能会因国家不同而有所不同。
- 键盘布局可能会因正在执行的操作不同而有所不同。

- 按 A 1 @ 循环显示字母、数字和特殊字符。

对于特定型号，按 123 ABC #+= 选择字母、数字、特殊字符和其他字母（如带变音符号的字母）。

- 按 ⇧aA 循环显示大小写字母。
- 若要向左或向右移动光标，按 ◀ 或 ▶。

插入空格

- 若要输入空格，请按[空格]或 ▶。

更正

- 如果您需要修改输错的字符，请按 ◀ 或 ▶ 将光标移到错误字符处，然后按 ⌫。输入正确的字符。
- 若要插入字符，按 ◀ 或 ▶ 将光标移到正确的位置，然后输入字符。
- 按 ⌫ 清除您想清除的各个字符，或按住 ⌫ 清除所有字符。

输入汉字

- 您可以使用汉字向设备输入部分文本。简体中文以拼音方式输入。
  如果触摸屏上显示[转换]，则表示可将拼音转换为汉字。
  例如，如果您想输入“[Good 公司]”，请遵循以下步骤：
  1. 按[G,o,o,d,]，然后按[确定]。
  2. 按[g,o,n,g,s,i,]，然后按[转换]。

触摸屏上将显示若干个候选字词。

3. 向上或向下滑动屏幕或者按 ▲ 或 ▼ 显示“[公司]”。
4. 按“[公司]”。
5. 按[确定]完成输入。

相关信息

- 附录
- 使用设备操作面板安装向导配置设备的无线网络
- 不多址发送 SSID 时配置设备的无线网络
- 设置本机标识

耗材

需要更换墨粉盒或硒鼓等耗材时，设备操作面板或状态监控器（状态监视器）将显示错误信息。有关本设备耗材的更多信息，请访问 www.brother.com/original/index.html 或联系您当地的 Brother 经销商。

耗材型号名称因您所在的国家和地区不同而有所差异。

耗材	耗材型号名称	大约寿命 （打印页数）	适用型号
墨粉盒 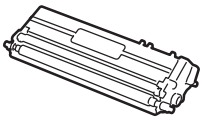	标准墨粉盒： • 黑色： TN-471BK • 青色： TN-471C • 品红色： TN-471M • 黄色： TN-471Y	• 黑色： 约 3,000 页 [1] [2] • 青色/品红色/黄色： 约 1,800 页 [1] [2]	MFC-L8900CDW
	高容量墨粉盒： • 黑色： TN-476BK • 青色： TN-476C • 品红色： TN-476M • 黄色： TN-476Y	• 黑色： 约 6,500 页 [1] [2] • 青色/品红色/黄色： 约 6,500 页 [1] [2]	MFC-L8900CDW
	随机墨粉盒： （随机附带）	• 黑色： 约 3,000 页 [1] [2] • 青色/品红色/黄色： 约 1,800 页 [1] [2]	MFC-L8900CDW
硒鼓单元 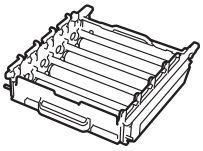	• DR-471CL	• 约 30,000 页 [3]	MFC-L8900CDW
转印带单元 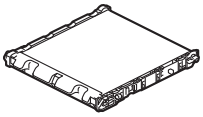	• BU-330CL	• 约 50,000 页 [4]	MFC-L8900CDW
废粉仓 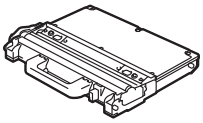	• WT-320CL	• 约 50,000 页 [2]	MFC-L8900CDW

1 墨盒打印量为近似值，基于 ISO/IEC 19798 黑白打印机标准测试页。

2 A4 或 Letter 大小的单面页面

3 约 30,000 页（每次打印 1 页时）或者 50,000 页（每次打印 3 页时）[A4/Letter 单面页面]。页数可能会受各种因素的影响，包括但不限于介质类型和介质尺寸。

4 约 50,000 页（每次打印 1 页时）或者 130,000 页（每次打印 3 页时）[A4/Letter 单面页面]。页数可能会受各种因素的影响，包括但不限于介质类型和介质尺寸。

相关信息

- 附录
- 更换耗材

关于墨粉盒寿命的重要信息

墨粉盒寿命

本产品采用以下两种方法检测墨粉盒的使用寿命：

- 通过计算创建图像时必需的每种颜色的点数进行检测
- 通过计算显影辊的旋转次数进行检测

本产品具有计数功能，可计算打印每个文档时使用的每种颜色的点数和各墨粉盒显影辊的旋转次数。达到以上任意一个上限时，打印操作将停止。设置的上限应大于墨粉盒实现标称打印页数所需的点数或旋转次数。此功能旨在降低打印品质不良和设备损坏的风险。

以下两条信息用于提示墨粉即将用尽或需要更换墨粉盒："墨粉即将用尽"和"更换墨粉盒"。

当点数或显影辊旋转次数接近最大计数时，液晶显示屏上会显示“墨粉即将用尽”；当点数或显影辊旋转次数达到最大计数时，液晶显示屏则显示“更换墨粉盒”。

色彩修正

显影辊旋转计数不仅包含打印、复印等常规操作中的旋转次数，还可能包含色彩校准、色彩配准等设备调整操作中的旋转次数。

色彩校准（色彩浓度调整）

为了获得稳定的打印质量，每个墨粉盒的浓度值都需要保持不变。如果无法保持各颜色之间的浓度平衡，色调会变得不稳定，也将无法精准地再现色彩。墨粉浓度会随着影响墨粉电荷的化学变化、显影单元的劣化程度以及设备内部的温度和湿度而发生变化。校准时，浓度水平调整测试图会打印在转印带单元上。

主要在下列情况下执行校准：

- 用户从操作面板或打印机驱动程序手动选择校准时。

  （如果需要改善色彩浓度，请执行校准。）
- 更换新的墨粉盒时。
- 设备检测到周围的温度和湿度已发生变化时。
- 达到指定的打印页数时。

色彩配准（色彩位置修正）

在本设备中，分别配备有黑色（K）、黄色（Y）、品红色（M）和青色（C）这四种颜色的硒鼓单元和显影单元。由于是四色图像组合成一个图像，因此可能会发生色彩配准错误（例如，四色图像的对齐方式）。发生配准错误时，配准修正测试图会打印在转印带单元上。

主要在下列情况下执行配准：

- 用户从操作面板手动选择配准时。

  （如果需要修正色彩配准错误，请执行配准。）
- 达到指定的打印页数时。

相关信息

- 附录

附件

附件因您所在的国家和地区不同而有所差异。有关本设备附件的更多信息，请访问 www.brother.com/original/index.html 或联系 Brother 经销商或 Brother 呼叫中心。

型号名称	耗材	适用型号
LT-330CL	低位纸盒（250 张）	• MFC-L8900CDW [1]
LT-340CL	低位纸盒（500 张）	• MFC-L8900CDW [1]

[1] 低位纸盒的最大数量：最多三个 LT-330CL 低位纸盒或最多两个不同类型的低位纸盒

相关信息

- 附录

Brother 联系方式

重要事项

为获得技术和操作上的帮助，请致电中国大陆的呼叫中心。

若要搜索常见问题解答（FAQ）/维修站/驱动程序/手册等，请访问兄弟（中国）商业有限公司的技术服务支持网站：

www.95105369.com

若要查询耗材的销售点，请登录兄弟（中国）商业有限公司的官方网站：

www.brother.cn

相关信息

- 附录

请访问我们的全球网站

www.brother.com

本产品仅可在购买国使用。除此以外的区域 Brother 公司不提供售后服务。

Brother Earth

www.brotherearth.com

SCHN

版本 A